ZPRÁVA O ZAHRANIČNÍ POLITICE ČESKÉ REPUBLIKY

za období od ledna 2000 do prosince 2000

Praha 2001

Vydalo Ministerstvo zahraničních věcí ČR
v edičním oddělení ÚMV, Praha 2001
K vydání připravil kolektiv pracovníků MZV
Odpovědná redaktorka: Klára Vachulová
Obálka a grafická úprava: Marie Vorlová
Vytiskla tiskárna Decibel production, s.r.o.

ISBN (MZV) 80-86345-18-1
ISBN (ÚMV) 80-86506-13-4

Slovo úvodem

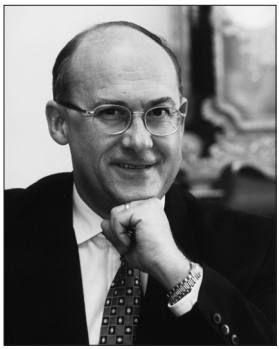

Ministerstvo zahraničních věcí připravilo v pořadí již druhou souhrnnou Zprávu o zahraniční politice České republiky, tentokrát za rok 2000. Předkládá čtenáři podrobný přehled o aktivitách státu v zahraničněpolitické oblasti. Umožňuje mu, aby posoudil, jak vláda plnila své programové prohlášení ze srpna 1998 a Koncepci zahraniční politiky České republiky, kterou schválila v únoru 1999 a již vzala na vědomí Poslanecká sněmovna Parlamentu České republiky v červnu 1999.

Zahraniční politika hraje významnou úlohu v politice každého státu, což v plné míře platí o České republice. V roce 2000 byly nároky na českou zahraniční politiku zvlášť vysoké, neboť docházelo k vytváření základního politického a bezpečnostního rámce a podmínek nezbytných pro příznivý vývoj České republiky v 21. století.

Zahraniční politika České republiky se orientovala na činitele a síly podporující mír, stabilitu, bezpečnost, řád, předvídatelnost a kontinuitu. V tomto směru dosáhla řady pozitivních výsledků. „Zpráva o zahraniční politice České republiky za rok 2000“ o tom přináší konkrétní svědectví.

Jan Kavan
místopředseda vlády
a ministr zahraničních věcí
České republiky

Obsah

Úvod 13

I. MNOHOSTRANNÁ SPOLUPRÁCE 23
1. Shrnující informace o mnohostranné spolupráci 23
2. Česká republika a Evropská unie 24
Společná evropská bezpečnostní a obranná politika 37
3. Česká republika a Organizace Severoatlantické smlouvy 40
4. Česká republika a regionální spolupráce 44
Visegrádská spolupráce 44
Středoevropská dohoda o volném obchodu (CEFTA) 46
Středoevropská iniciativa (SEI) a Pakt stability pro jihovýchodní Evropu 48
5. Česká republika a ostatní evropská fóra 50
OBSE 50
Rada Evropy 55
6. Česká republika a mezinárodní organizace 57
OSN a organizace přidružené 57
WTO, OECD 65
MMF, Světová banka a ostatní důležité mezinárodní ekonomické organizace 69
7. Nešíření, kontrola zbrojení a odzbrojení 73
a) Jaderné zbraně 73
b) Chemické a biologické zbraně 74
8. Zahraniční rozvojová a humanitární pomoc 76

II. BILATERÁLNÍ VZTAHY ČR 79
1. Shrnující informace o bilaterálních vztazích 79
2. Vztahy ČR se zeměmi střední Evropy 80
Slovenská republika 80
Polská republika 84
Spolková republika Německo 87
Rakouská republika 90
Maďarská republika 92
Republika Slovinsko 95
Švýcarská konfederace 96

3. Vztahy ČR k členským zemím NATO a EU 97
Belgické království 97
Dánské království 98
Finská republika 99
Francouzská republika 100
Irsko 103
Islandská republika 104
Italská republika 104
Kanada 106
Lucemburské velkovévodství 107
Nizozemské království 108
Norské království 109
Portugalská republika 110
Řecká republika 111
Spojené království Velké Británie a Severního Irska 113
Spojené státy americké 115
Španělsko 119
Švédsko 120
Turecká republika 122
4. Vztahy ČR k pobaltským zemím 123
Estonská republika 123
Litevská republika 124
Lotyšská republika 126
5. Vztahy ČR k zemím východní a jihovýchodní Evropy 127
Albánská republika 127
Běloruská republika 128
Bosna a Hercegovina 129
Bulharská republika 130
FYROM – Bývalá jugoslávská republika Makedonie 132
Gruzie 132
Chorvatská republika 133
Kazašská republika 134
Kyperská republika 135
Moldavská republika 136
Rumunsko 136
Ruská federace 138
Svazová republika Jugoslávie 139
Ukrajina 140
Uzbecká republika 142
Arménská republika, Ázerbájdžánská republika 143
Kyrgyzská republika, Tádžická republika, Turkmenistán 144

6. Vztahy ČR k některým dalším evropským státům 144
Andorrské knížectví 144
Knížectví Lichtenštejnsko 145
Maltská republika 145
Městský stát Vatikán 146
7. Vztahy ČR k zemím Asie a tichomořské oblasti 147
Afghánistán 147
Australské společenství 147
Čínská lidová republika 148
Filipínská republika 150
Indická republika 151
Indonéská republika 152
Japonsko 153
Korejská lidově demokratická republika 155
Korejská republika 155
Malajsijská federace 157
Mongolsko 158
Nový Zéland 159
Pákistánská islámská republika 159
Singapurská republika 160
Srílanská demokratická socialistická republika 161
Thajské království 161
Vietnamská socialistická republika 162
8. Vztahy ČR k zemím Blízkého východu a severní Afriky 164
Alžírská demokratická a lidová republika 164
Egyptská arabská republika 164
Irácká republika 165
Íránská islámská republika 166
Jemenská republika 167
Jordánské hášimovské království 167
Království Saúdské Arábie 168
Libanonská republika 168
Marocké království 169
Spojené arabské emiráty 169
Stát Izrael 170
Stát Kuvajt 171
Súdánská republika 172
Syrská arabská republika 172
Tuniská republika 173
Velká libyjská arabská lidová socialistická džamáhírija 174
Palestina (Palestinská národní správa) 174

9. Vztahy ČR k zemím subsaharské Afriky 175
Angolská republika 175
Etiopská federativní demokratická republika 176
Ghanská republika 176
Jihoafrická republika 177
Keňská republika 178
Konžská demokratická republika 179
Liberijská republika 179
Namibijská republika 180
Nigerijská federativní republika 180
Republika Pobřeží slonoviny 181
Senegalská republika 181
Zimbabwská republika 182
10. Vztahy ČR k zemím Latinské Ameriky 182
Argentinská republika 182
Bolívarovská republika Venezuela 183
Bolívijská republika 184
Brazilská federativní republika 185
Ekvádorská republika 186
Chilská republika 186
Kolumbijská republika 187
Kubánská republika 188
Paraguayská republika 189
Peruánská republika 189
Spojené státy mexické 190
Uruguayská východní republika 192
Země Střední Ameriky 193
Kostarika 193
Guatemala 193
Salvador 194
Honduras 194
Panama 194
Nikaragua 194

III. EKONOMICKÁ DIMENZE ZAHRANIČNÍ POLITIKY ČR 197

IV. LIDSKÁ PRÁVA V ZAHRANIČNÍ POLITICE ČESKÉ REPUBLIKY 199

V. ZAHRANIČNÍ KULTURNÍ POLITIKA ČESKÉ REPUBLIKY 203
1. Prezentace ČR a její kultury v zahraničí 203

2. Světová výstava EXPO 2000 v Hannoveru 204
3. Média a informace, internetová stránka MZV 205
4. Cizojazyčné vysílání Českého rozhlasu 209
5. Česká centra 211

VI. KRAJANÉ 215

VII. PRÁVNÍ A KONZULÁRNÍ DIMENZE ČESKÉ ZAHRANIČNÍ POLITIKY 219

VIII. ČESKÁ ZAHRANIČNÍ SLUŽBA 227
1. Úsilí MZV vedoucí ke zlepšení činnosti rezortu v personální oblasti v roce 2000 227
2. Diplomatická akademie 228
3. Rozpočet MZV 230

PŘÍLOHY: 235
Přehled o diplomatických stycích ČR – stav k 15. 12. 2000 235
Přehled o členství ČR v mezinárodních organizacích 244
Přehled o účasti ČR v mírových misích 246
Zahraniční výbor Poslanecké sněmovny (personální složení) 247
Poslanecká sněmovna – Výbor pro evropskou integraci (personální složení) 248
Senát – Výbor pro zahraniční věci, obranu a bezpečnost (personální složení) 249
Senát – Výbor pro evropskou integraci (personální složení) 250
Česká delegace v Parlamentním shromáždění Rady Evropy (personální složení) 251
Česká delegace v Parlamentním shromáždění OBSE (personální složení) 252
Publikace vydané ve spolupráci MZV s Ústavem mezinárodních vztahů 253
Publikace odborů MZV 256
Zahraniční obchod ČR v letech 1999 a 2000 (v tis. Kč) 258
Zkratky útvarů MZV ČR 271
Zkratky příspěvkových organizací zřízených ministerstvem zahraničních věcí 271
Organizační schéma MZV ČR platné od 1. 7. 2000 . . . . . 272, 273
Velvyslanci České republiky (k 31. 12. 2000) 274

Úvod

V roce 2000 pokračovala Česká republika v naplňování zahraničněpolitických cílů formulovaných v programovém prohlášení vlády ze srpna 1998 a v Koncepci zahraniční politiky ČR, kterou schválila vláda v únoru 1999 a Poslanecká sněmovna Parlamentu ČR vzala na vědomí v červnu 1999. Podle svých možností prováděla aktivní zahraniční politiku, usilovala o upevnění svého postavení v mezinárodních organizacích, věnovala pozornost rozvoji bilaterálních vztahů v regionálním i globálním měřítku a rozvíjela svoje zahraničněpolitické aktivity i v dalších vztahových rovinách, na ekonomické, kulturní i veřejné a nevládní úrovni. V roce 2000 byla ČR členem 56 mezinárodních organizací, udržovala diplomatické styky se 176 státy a v zahraničí měla 114 zastupitelských úřadů. Otevřeny byly nové zastupitelské úřady v Tallinnu (Estonsko) a Tbilisi (Gruzie), bylo též rozhodnuto o zřízení ZÚ v Lucemburku.

Ministerstvo zahraničních věcí se ve své činnosti zaměřovalo především na strategické priority české zahraniční politiky – začlenění do Evropské unie, členství v Severoatlantické alianci, na rozvoj vztahů se sousedními státy a mnohostrannou regionální spolupráci. Důraz byl kladen i na ekonomickou diplomacii, na prohlubování vnějších ekonomických vztahů.

Začleňování do Evropské unie je pro Českou republiku hlavní zahraničněpolitickou prioritou. V evropské integraci spatřuje Česká republika nejlepší způsob zajištění svých základních zájmů. Potvrzením mimořádného významu Evropské unie pro ČR je rozsah vzájemné hospodářské výměny. EU je hlavním hospodářským partnerem ČR a podílí se bezmála dvěma třetinami na celkovém obratu zahraničního obchodu ČR. V prvních deseti měsících roku 2000 došlo ve srovnání se stejným obdobím roku 1999 ke zvýšení exportu ČR do EU o 23,1 % a importu z EU o 25,6 %.

V rámci jednání o přistoupení k EU, zahájených v roce 1998, předala ČR do konce roku 1999 poziční dokumenty k 29 jednacím kapitolám práva EU. V první polovině roku 2000, za portugalského předsednictví, bylo o všech 29 kapitolách zahájeno jednání. Předběžně bylo v roce 2000 uzavřeno 13 kapitol. Otevřením všech 29 kapitol v první polovině roku byly vytvořeny předpoklady pro přechod do kvalitativně vyššího stadia negociací – do stadia identifikace konkrétních problémů, eliminace těch, které by mohly být odstraněny dalším vzájemným vyjasněním pozic, a předpoklady k postupnému jednání o nejproblematičtějších oblastech.

Francouzské předsednictví ve druhé polovině roku kladlo hlavní důraz na úspěšné završení mezivládní konference o reformě institucí EU. K završení mezivládní konference došlo na summitu Evropské rady v Nice v prosinci 2000. Ministr zahraničních věcí ČR vyjádřil uspokojení nad celkovým výsledkem summitu s výhradou týkající se rozdělení mandátů v Evropském parlamentu (EP). ČR a Maďarsku bude v EP přiděleno pouze 20 mandátů, zatímco stávající členské země EU se stejným počtem obyvatel mají 22 mandátů.

Přípravy na jednání o přistoupení České republiky si vyžádaly komplexní institucionální a organizační zabezpečení přímo provázané s vnitrostátním procesem přípravy na členství v EU. Byly do něj zapojeny všechny rezorty státní správy. Řídícím orgánem je Vládní výbor pro evropskou integraci v čele s předsedou vlády. Koordinační rolí je pověřeno ministerstvo zahraničních věcí.

Úpravami jednacího řádu Poslanecké sněmovny Parlamentu ČR, provedenými díky širokému politickému konsenzu o důležitosti příprav na vstup do EU, a dohodou mezi vládou a Parlamentem bylo dosaženo maximálního zkrácení a zefektivnění lhůt k přijímání právních norem souvisících s právem EU. Vláda schválila aktualizovanou podobu Národního programu přípravy na členství ČR v EU, obsahující krátkodobé a střednědobé úkoly v oblastech, kde ještě nebylo dosaženo plné připravenosti. Zvýšená pozornost byla věnována vzdělávání státní správy v evropských záležitostech a komunikační strategii vůči veřejnosti. Implementací těchto úkolů bylo na základě vládou schválených dokumentů pověřeno ministerstvo zahraničních věcí.

V přípravách na vstup do EU byla ČR povzbuzena převážně příznivým hodnocením v pravidelné roční zprávě Evropské komise (EK), i když v některých oblastech přetrvává kritika. Zpráva EK za rok 2000 přesunula těžiště z posuzování pokroku v přípravách na vstup do EU z oblasti harmonizace legislativy na pokrok v oblasti uplatňování již harmonizovaných právních předpisů. V návaznosti na svoji pravidelnou zprávu vydala EK dokument nazvaný Strategie rozšíření, podle něhož by měla být jednání s kandidáty, kteří splní kritéria členství, uzavřena během roku 2002. To by umožnilo přijímat nové členy již od konce roku 2002.

ČR se postupně, v míře, kterou jí umožňoval status přidružené země, zapojovala do společné zahraniční a bezpečnostní politiky EU (SZBP). Zároveň usilovala o co největší zapojení do vytvářené společné bezpečnostní a obranné politiky EU, přičemž kladla důraz na co nejúčelnější uspořádání institucionálních vztahů mezi EU a NATO.

Česká republika v přípravách na vstup do EU společně konzultovala otázky evropské integrace jak v rámci kandidátských zemí tzv. lucemburské skupiny, tak v rámci spolupráce skupiny zemí visegrádských, kde navíc dochází k setkávání premiérů s partnery ze zemí EU.

Vstupem do Severoatlantické aliance v roce 1999 vyřešila Česká republika základní otázku své bezpečnosti. Zásadně se změnilo strategické postavení státu. ČR se stala plnoprávným účastníkem konzultačního mechanismu o všech bezpečnostních

otázkách v euroatlantickém prostoru. V roce 2000, kdy se dovršil první rok jejího členství v NATO, se Česká republika aktivně zapojovala do činnosti všech politických a vojenských složek Aliance. ČR má dlouhodobý strategický zájem na pokračování procesu rozšiřování NATO. Usiluje o to, aby na svém příštím summitu v Praze Aliance pozvala další země, ochotné a schopné převzít odpovědnost a povinnosti členství. Uvědomuje si závislost dalšího funkčního rozšíření na schopnosti nových členů dostát svým závazkům. Úspěchem pro Českou republiku bylo rozhodnutí prosincového zasedání ministrů zahraničních věcí Aliance uspořádat příští summit NATO roku 2002 v Praze.

V roce 2000 Česká republika dokončila proces adaptace vnitrostátní bezpečnostní legislativy, přistoupila ke všem mnohostranným smlouvám a dohodám NATO a zahájila odbornou spolupráci na jednotlivých rezortních úrovních podle gesční příslušnosti. Pokračovala v adaptaci ozbrojených sil podle zásad Strategické koncepce NATO a v plné integraci české armády do vojenských orgánů a integrované vojenské struktury NATO. Během roku pokračovaly práce na zpracování nové Bezpečnostní strategie České republiky, kterou schválila vláda v lednu 2001. Tento dokument nahradil Bezpečnostní strategii ČR z roku 1999 a vychází z postavení ČR jako členského státu NATO. Na jeho přípravě se významně podílelo MZV. MZV spolupracovalo s ministerstvem obrany na přípravě koncepčních dokumentů pro výstavbu ozbrojených sil. S dalšími rezorty se podílelo na institucionalizaci krizového plánování.

Spolu s ostatními členskými zeměmi Aliance se ČR podílela na projednávání mezinárodních bezpečnostněpolitických otázek. V popředí zájmu Aliance stály bezpečnost a stabilizace situace v jihovýchodní Evropě, vztahy s EU, s Ruskou federací, s Ukrajinou a další rozšiřování Aliance.

V rámci prosazování politiky Aliance v jihovýchodní Evropě, zaměřené na integraci oblasti do euroatlantického společenství, se ČR aktivně účastnila misí NATO v Bosně a Hercegovině a v Kosovu. Vláda ČR rozhodla o prodloužení české účasti v obou aliančních misích na rok 2001 ve stejném rozsahu jako v roce 2000, tj. jeden mechanizovaný prapor v Bosně a Hercegovině (cca 600 osob) a jedna posílená rota v Kosovu (cca 200 osob). Vedle vojenské účasti připravovala ČR vnitrostátní podmínky pro vysílání nevojenských expertů do zahraničních misí.

V roce 2000 se ZÚ ČR ve Vilniusu stal kontaktní ambasádou NATO pro Litvu. ČR se tak zapojila do programu kontaktních ambasád NATO v partnerských zemích. Tento program napomáhá prezentovat politiku, činnost a cíle NATO. Kontaktní ambasáda Aliance zajišťuje oboustrannou komunikaci mezi partnerskou zemí a ústředím NATO. Česká republika poskytovala rovněž pomoc v přípravách na členství kandidátským zemím, zejména Slovensku a Lotyšsku. Současně s rozvojem Společné evropské bezpečnostní a obranné politiky (CESDP) byla utlumena činnost Západoevropské unie. Odpovědnost za plnění tzv. petersberských misí byla přesunuta na EU. ČR měla v ZEU postavení přidruženého člena. Podílela se prakticky na všech aktivi-

tách ZEU. ČR usilovala o to, aby postavení ČR jako přidruženého člena ZEU bylo nahrazeno mechanismem intenzivní spolupráce EU se šesti evropskými státy, které jsou členy NATO, ale nejsou členy EU (tzv. NEEA). Společně se zasedáním ZEU v Marseille v listopadu 2000, na němž došlo k rozhodnutí o utlumení činnosti ZEU, se konalo i jednání Západoevropské skupiny pro vyzbrojování (WEAG), které přijalo šest nových členů, včetně ČR. Pro Českou republiku to znamenalo vyvrcholení dlouholetého úsilí o získání plného členství v této organizaci, což otevírá nové možnosti pro český obranný průmysl.

Významnou prioritou České zahraniční politiky je rozvoj dobrých vztahů se sousedními státy.

Rozvoj vztahů se Slovenskem potvrdil jejich nadstandardnost. Po vyřešení otázek dělení majetku bývalé ČSFR v roce 1999 došlo v roce 2000 k dalšímu zintenzivnění kontaktů ve všech oblastech a na všech úrovních styků. Byla rozšířena smluvní základna v oblastech, které mají konkrétní přínos pro občany obou států, v kultuře, školství a zdravotnictví. K prohloubení vzájemných vztahů přispívala i rozvíjející se přeshraniční spolupráce. Úspěšně se rozvíjela regionální spolupráce, především v rámci visegrádské skupiny, dále v rámci CEFTA a SEI. Česká republika podporovala úsilí Slovenska o členství v NATO a v Evropské unii.

Vztahy se Spolkovou republikou Německo dosáhly nejlepší úrovně po vzniku České republiky. Přijetím ČR do NATO se SRN poprvé v moderní historii stala spojencem České republiky. SRN patří mezi důsledné zastánce rozšíření Evropské unie. Vlády obou států učinily řadu kroků k řešení otázek minulosti a ve své politice kladly důraz na zaměření vzájemných vztahů do budoucnosti. V roce 2000 bylo se SRN dosaženo dohody o odškodnění občanů ČR nasazených na nucené práce za druhé světové války. Spolkový sněm přijal v červenci roku 2000 zákon o zřízení nadace *Připomínka, odpovědnost, budoucnost*. Intenzivně se rozvíjela hospodářská a regionální spolupráce. SRN byla nejdůležitějším obchodním partnerem České republiky – v roce 2000 tvořila česko-německá obchodní výměna 36 % celkového obratu zahraničního obchodu ČR. SRN byla také největším zahraničním investorem v ČR.

Vzájemné vztahy mezi ČR a Polskem v roce 2000 zaznamenaly další pozitivní vývoj a obsahovaly prvky nadstandardnosti. Jsou založeny na společné historické zkušenosti, společných zájmech a od roku 1999 i na spojenectví obou zemí v NATO. Obě země spolupracovaly v přípravách na vstup do Evropské unie. Vzájemné vztahy měly též výrazný regionální rozměr, ve středoevropském prostoru byly důležitým stabilizujícím prvkem. Důraz byl kladen i na ekonomické vztahy, došlo k rozšíření vzájemného obchodu.

Ve vztazích ČR k Rakousku docházelo k dalšímu rozšiřování ekonomické spolupráce. Česko-rakouská obchodní výměna se rozvíjela velmi dynamicky. Rakousko nadále zaujímalo místo třetího největšího obchodního partnera ČR a třetího největšího investora v ČR. V politické oblasti se v roce 2000 v česko-rakouských vztazích

objevily některé problémy. ČR se připojila k opatřením 14 členských států EU v reakci na skutečnost, že vládní program nové rakouské vlády obsahoval některé pro ČR problematické části. Vzájemné vztahy byly poznamenány rozdílnými postoji obou zemí k dobudování jaderné elektrárny Temelín. Rámec pro postupné zlepšování vzájemných vztahů na politické úrovni vytvořilo setkání premiérů obou zemí v Melku v prosinci 2000. Pokračovala spolupráce v kultuře, rozrůstaly se kontakty v příhraničních regionech. Pozitivně se na vzájemných vztazích projevilo dosažení dohody o odškodnění českých občanů nasazených v Rakousku na nucené práce za druhé světové války.

Významným partnerem ČR ve Střední Evropě je Maďarská republika. Vzájemné vztahy charakterizovaly v roce 2000 dynamický a všestranný rozvoj, spolupráce na bilaterální multilaterální úrovni a především partnerství v Severoatlantické alianci.

V roce 2000 se dále rozvíjela obnovená regionální spolupráce ČR, Maďarska, Polska a Slovenska v rámci tzv. Visegrádské skupiny (V4). Vedle prezidentské a premiérské úrovně se rozšířila i na úroveň parlamentní a expertní, probíhala četná mezirezortní jednání. Významným úspěchem bylo založení tzv. visegrádského fondu na podporu vědecké, školské a kulturní spolupráce, disponující částkou 1 milionu EUR. Dařilo se naplňovat i další prioritu obnovené visegrádské spolupráce, a to podporu Slovenska při jeho úsilí o začlenění do NATO a EU. Visegrádská skupina se stala respektovaným regionálním uskupením. Důkazem toho jsou i časté schůzky premiérů zemí V4 s vrcholnými představiteli členských zemí Evropské unie.

V regionálním měřítku se Česká republika podílela na spolupráci v rámci Středoevropské dohody o volném ochodu (CEFTA), napomáhající ekonomickému rozvoji účastnických států, prohlubování vzájemné obchodní výměny, jakož i začleňování do EU (v roce 2000 všechny členské státy CEFTA jednaly o přistoupení k EU).

V roce 2000 věnovala Česká republika značnou pozornost Středoevropské iniciativě (SEI), v níž je sdruženo 17 zemí východní a jihovýchodní Evropy. V roce 2000 předsedalo SEI Maďarsko. ČR jako předsednická země z předcházejícího roku působila v rámci tzv. trojky. Na summitu v Budapešti byla do SEI přijata Svazová republika Jugoslávie. ČR členství SRJ v SEI podpořila.

ČR se aktivně účastnila realizace Paktu stability pro jihovýchodní Evropu a usilovala o získání statutu plného účastníka a člena. ČR se v r. 2000 soustředila na rozvoj politického dialogu mezi členskými zeměmi k aktuálním otázkám vývoje v regionu, na přípravu kvalitních projektů SEI a v rámci Paktu stability s důrazem na budování demokratických institucí a právního státu, ochranu lidských práv, prosazování evropských standardů a také na obnovu obchodně-ekonomických vazeb v oblasti za účasti českých podniků. V kontextu Paktu stability vznikla v minulém roce Česko-řecká rada, kterou inauguroval ministr zahraničních věcí ČR J. Kavan na základě Memoranda o česko-řecké spolupráci při hospodářské obnově a rozvoji jihovýchodní Evropy.

V rámci spojeneckých svazků v NATO a příprav na vstup do Evropské unie se v roce 2000 dále prohlubovaly bilaterální vztahy České republiky s členskými státy obou organizací. Dále se rozvíjely vztahy ČR s transatlantickými partnery USA a Kanadou. Spojenectví v NATO i přístupové partnerství k EU se pozitivně odrazily na bilaterálních vztazích ČR s nejvlivnějšími západoevropskými zeměmi – Velkou Británií a Francií. ČR prohloubila své vztahy i s ostatními státy společného euroatlantického prostoru.

Česká republika kladla důraz na rozvoj vztahů s kandidátskými zeměmi EU a NATO. V souladu s politikou Evropské unie se podílela na politické a hospodářské stabilizaci jihovýchodní Evropy. Očekávala, že slibné demokratizační změny v oblasti, k nimž v roce 2000 v jihovýchodní Evropě, a zejména v SRJ, došlo, se odrazí na politické a hospodářské stabilizaci regionu.

Ve vztahu k Ruské federaci usilovala Česká republika o obnovení standardních kontaktů s důrazem na rozšíření a prohloubení ekonomické spolupráce. ČR věnovala pozornost vztahům s Ukrajinou. S Ruskou federací, Ukrajinou, Běloruskem a dalšími státy bývalého Sovětského svazu zavedla ČR na základě harmonizace své vízové politiky s vízovou politikou EU v roce 2000 vízovou povinnost.

Česká republika zintenzivnila úsilí o rozvoj vztahů se zeměmi Asie, Afriky a Latinské Ameriky. Těžiště vzájemných vztahů spočívalo v ekonomické oblasti. V roce 2000 byla doplňována smluvní základna, především ve vízové a obchodní sféře.

Aktivita České republiky v mezinárodních organizacích plně odrážela rostoucí význam multilaterální diplomacie v mezinárodních vztazích. Platí to jak o organizacích světových, tak regionálních. ČR se zvýšenou měrou podílela na jejich činnosti.

V činnosti OSN byl v roce 2000 hlavní událostí Summit tisíciletí. V *Deklaraci tisíciletí* přijaté na tomto summitu projevilo mezinárodní společenství podporu nezastupitelné roli OSN, využití jejího potenciálu k řešení globálních otázek lidstva a zefektivnění její činnosti. Česká republika se vlastními návrhy, spoluautorstvím řady rezolucí i samostatnými stanovisky aktivně zúčastnila jak Summitu tisíciletí, tak navazujícího 55. zasedání Valného shromáždění OSN, zvláštních zasedání v jeho rámci, zasedání komisí a orgánů Hospodářské a sociální rady OSN, programů OSN i mezinárodních odborných organizací. V Komisi OSN pro lidská práva ČR ve spolupráci s Polskem iniciovala již podruhé rezoluci o stavu lidských práv na Kubě. Rezoluce byla schválena většinou hlasů členů Komise. ČR dále předložila návrh rezoluce k tzv. tematickým procedurám, který byl rovněž přijat. Podpořila opatření na zefektivnění činnosti mírových sil OSN. V roce 2000 se ČR zapojovala obdobně jako v předchozím období do mírových operací OSN v různých částech světa. Rozhodla vyslat větší počet policistů do operací OSN v Kosovu a Bosně a Hercegovině.

Tradičně velkou pozornost věnovala ČR aktivitám OSN v oblasti nešíření zbraní, kontroly zbrojení a odzbrojení. Uvítala úspěšné zakončení šesté hodnotící konferen-

ce Smlouvy o nešíření jaderných zbraní a zapojila se do úsilí mezinárodního společenství o zamezení nelegálního obchodu s ručními a lehkými zbraněmi. Účastnila se řešení problematiky nejchudších rozvojových zemí, nových způsobů financování rozvojové pomoci, i sociálních záležitostí. Podpořila politiku plné zaměstnanosti, naplňování úmluv Mezinárodní organizace práce, aktivně se zapojila do jednání 6. konference smluvních stran Rámcové úmluvy o klimatických změnách v Haagu.

Česká republika v roce 2000 aktivně vystupovala na půdě Organizace pro bezpečnost a spolupráci v Evropě (OBSE). Angažovala se jak v její politicko-bezpečnostní, tak lidskoprávní dimenzi. Činnost OBSE se v roce 2000 soustřeďovala hlavně na otázky regionu jihovýchodní Evropy, na přípravu dokumentu OBSE o ručních a lehkých zbraních, naplňování rozhodnutí Istanbulského summitu z listopadu 1999 a na přípravu zasedání ministerské rady OBSE. ČR pokračovala ve snaze o posílení operativních aktivit OBSE. Česká diplomacie usilovala o zvýšení účasti zástupců ČR na aktivitách OBSE, v dlouhodobých misích a o zastoupení ČR ve významnějších funkcích ve strukturách organizace. Velmi pozitivně bylo hodnoceno dosavadní působení ČR v misích OBSE. Charakteristickým rysem činnosti ČR v OBSE byla úzká spolupráce s partnery a spojenci z NATO, EU a Visegrádské skupiny.

Jako člen přípravné skupiny se ČR v roce 2000 podílela na přípravě světové konference „Ke společenství demokracií“, která se konala ve Varšavě v červnu 2000 za účasti 107 zemí a vyvrcholila podepsáním Varšavské deklarace. V souladu s Koncepcí zahraniční politiky spatřovala ČR v konání této konference příležitost prohloubit spolupráci demokratických zemí v úsilí budovat a posilovat společenství míru, bezpečnosti, spolupráce, demokracie a prosperity. ČR se nadále zúčastní činnosti přípravné skupiny Společenství demokracií, v níž zatím působí po dvou zástupcích z Evropy, Afriky, Ameriky a Asie.

Česká republika věnovala i v roce 2000 velkou pozornost činnosti v Radě Evropy (RE). V červnu 2000 navštívil ČR předseda Parlamentního shromáždění lord Russel-Johnston. V září 2000 hostila Praha zasedání politického výboru Parlamentního shromáždění RE. ČR pokračovala v RE v prosazování tzv. české iniciativy ke zřízení obecné soudní instance, která by zajišťovala jednotný výklad a aplikaci všech smluv RE.

Rok 2000 byl ve znamení intenzivního zapojování ČR do smluvního mechanismu RE. K 31. 12. 2000 je tak ČR smluvní stranou 73 a signatářem 22 smluv, čímž zaujala první místo mezi státy, které se staly členy Rady Evropy po roce 1990. V roce 2000 uložila ČR u depozitáře RE 14 ratifikačních listin či listin o přístupu a 16 smluv podepsala. Z celkového počtu 59 smluv RE, významných pro začleňování do EU, je ČR smluvní stranou 41 a signatářem 11 smluv. K nejvýznamnějším krokům ČR v zapojování do smluvní základny RE v r. 2000 lze zařadit podepsání Revidované sociální charty a 12. protokolu k Úmluvě o lidských právech a základních svobodách, obsahujícího obecný zákaz diskriminace.

Jednou z priorit české zahraniční politiky je problematika ochrany a rozvoje lidských práv. ČR se věnuje zejména tematickým okruhům lidských práv, stranou však nebyly ani vztahy k určitým zemím či regionům. V popředí zájmu české zahraniční politiky v oblasti lidských práv byla v roce 2000 práva národnostních menšin (zejména ve vztahu k problematice romské komunity), práva žen a dětí, jakož i problematika uprchlíků. V romské problematice byl kladen důraz na její evropský rozměr. Možné způsoby řešení romské otázky byly hledány v rámci mezinárodních organizací, zejména OSN, OBSE a RE.

Významnou událostí byla návštěva Vysoké komisařky OSN pro uprchlíky Sadako Ogatové v ČR v únoru 2000 v souvislosti s povýšením Styčné kanceláře UNHCR na Pobočku UNHCR v ČR. Vysoká komisařka vyjádřila uspokojení nad situací v ČR v oblasti, jež spadá do její působnosti, ocenila nový zákon o azylu, jakož i pokrok, jehož ČR ve svém postoji k uprchlíkům za deset let dosáhla, stejně jako přístup a úlohu státu při integraci cizinců ve společnosti.

Součástí zahraniční politiky ČR bylo poskytování rozvojové a humanitární pomoci. Rozvojovou pomoc poskytuje ČR převážně zemím, které směřují k zavádění nebo upevňování demokracie a lidských práv nebo tržní ekonomiky a s nimiž má ČR tradičně užší vztahy. Zahraniční rozvojová pomoc ČR směřovala především do Asie (33 %), na Blízký východ (21 %), do Latinské Ameriky (15 %), do zemí východní Evropy (12 %), na Balkán (12 %) a do Afriky (7 %).

V roce 2000, obdobně jako v předchozích letech, poskytovala ČR také humanitární pomoc jako součást solidarity mezinárodního společenství se zeměmi, které byly postiženy přírodními katastrofami či haváriemi a potřebovaly k jejich překonání bezprostřední pomoc. Na humanitární pomoc bylo ve státním rozpočtu vyčleněno 30 milionů korun. Humanitární pomoc byla poskytována buď přímo postiženým státům nebo prostřednictvím mezinárodních vládních i nevládních organizací. Směřovala téměř do 30 zemí.

V souladu s vládním programovým prohlášením a Koncepcí zahraniční politiky byla v roce 2000 nadále posilována ekonomická dimenze zahraniční politiky. Byla novelizována dohoda mezi MZV a MPO z 8. 10. 1998, týkající se posilování obchodně-ekonomických úseků zastupitelských úřadů. Podle hodnocení zástupců podnikové sféry napomohlo materiální, personální i metodické posílení obchodně-ekonomických úseků ke zřetelnému zvýšení výkonnosti české ekonomické diplomacie.

V roce 2000 se ČR aktivně zapojovala do činnosti mezinárodních ekonomických organizací, zejména CEFTA, WTO, OECD, MMF. Ve spolupráci s dalšími rezorty se MZV podílelo na přípravě podkladových materiálů pro vrcholná jednání těchto orgánů. Za významné ocenění přínosu ČR k práci OECD a úspěch ekonomické diplomacie lze například považovat získání předsednické funkce ve Výboru pro politiku životního prostředí, několik místopředsednických míst v této oblasti a v neposlední

řadě také zapojení zástupce ČR do činnosti pracovní skupiny pro přípravu návrhu výhledu a strategie životního prostředí pro první dekádu 21. století.

V roce 2000 byla Česká republika pověřena organizací výročních zasedání Mezinárodního měnového fondu a Skupiny Světové banky. Zařadila se tak do skupiny dvaceti zemí, které měly za více než půlstoletou existenci obou nejvýznamnějších světových finančních institucí možnost tuto mimořádně náročnou akci zorganizovat. Zasedání se konalo ve dnech 26.–28. září v Praze a zúčastnilo se ho téměř 20 tisíc osob ze 182 zemí světa. ČR se ve všech oficiálních hodnoceních dostalo vysokého uznání a byla oceněna dobrá organizace výročních zasedání za velmi obtížných podmínek.

V roce 2000 se Česká republika zúčastnila světové výstavy EXPO 2000 v Hannoveru (SRN). Měla výjimečnou příležitost uceleně představit návštěvníkům výstavy především českou kulturu. Česká účast na EXPO 2000 byla celkově úspěšná, těšila se značnému zájmu účastníků a měla příznivý mediální ohlas.

MZV pokračovalo v úsilí o zkvalitňování zahraniční služby. Aplikací pravidel kariérního řádu, který vstoupil v platnost 1. 1. 1999, zavedením systému průběžného vzdělávání, atestů a hodnocení každého zaměstnance se podařilo s předstihem uplatnit principy zákona o státní službě. Diplomatická akademie MZV zavedla systém vzdělávacích a školicích modulů k posílení odborné přípravy v prioritních oblastech, jako jsou problematika Evropské unie a bezpečnostní politika.

Pozornost byla věnována budování nového informačního systému a zkvalitňování organizační a administrativní činnosti. V rámci realizace zákona o svobodném přístupu k informacím je od 31. 12. 1999 v provozu internetová stránka MZV (www.mzv.cz). Byl rovněž zřízen referát veřejných informací, který vyřizoval dotazy občanů.

I. Mnohostranná spolupráce

1. Shrnující informace o mnohostranné spolupráci

V popředí pozornosti ČR stálo i v roce 2000 úsilí o začlenění do Evropské unie (EU). V rámci jednání o přistoupení k Evropské unii ČR otevřela všech 29 kapitol, 13 z nich bylo předběžně uzavřeno. Na prosincovém zasedání Evropské rady v Nice byla uzavřena Mezivládní konference o reformě institucí. Schválené reformy vytvářejí spolu s přijatým dokumentem Evropské komise (EK) *Strategie rozšíření* podmínky pro rozšíření Evropské unie o kandidátské země a její efektivní fungování.

ČR se po vstupu do NATO v roce 1999 zapojila v roce 2000 do všech činností Aliance. NATO se zabývalo především situací v jihovýchodní Evropě, vztahy mezi NATO a EU, vztahy s Ruskem a dalším rozšiřováním Aliance. V souladu s požadavky NATO pokračovala ČR v reformách svých ozbrojených sil a dokončila nezbytné úpravy své vnitrostátní bezpečnostní legislativy. Dosavadní zkušenosti NATO a aktivní přístup ČR, Maďarska a Polska potvrzují i přes dílčí nedostatky oprávněnost rozhodnutí o rozšíření Aliance. Významným úspěchem české diplomacie v roce 2000 bylo rozhodnutí prosincového zasedání ministrů zahraničních věcí NATO uspořádat příští summit Aliance v roce 2002 v Praze.

ČR se v roce 2000, podobně jako v předcházejícím období, aktivně podílela na činnosti Organizace pro bezpečnost a spolupráci v Evropě (OBSE), patřičnou pozornost přitom věnovala jak politicko-bezpečnostní, tak ekonomické a lidskoprávní dimenzi OBSE. Charakteristickým rysem činnosti ČR v OBSE byla spolupráce s partnery a spojenci z NATO, EU i Visegrádské skupiny. V roce 2000 pokračovala snaha ČR o posílení operativní aktivity OBSE. K tomu by měla napomoci jak větší účast představitelů ČR na aktivitách OBSE a jejich působení v dlouhodobých misích, tak reprezentativnější zastoupení ČR v jejích strukturách.

ČR se podílela na rozvoji politického dialogu se zeměmi Paktu stability pro jihovýchodní Evropu a významně finančně i materiálně přispívala na projekty budování demokratických institucí, ochranu lidských práv, hospodářské obnovy v regionu, a to jak na mnohostranném, tak na bilaterálním základě. ČR začala být považována za dárcovskou zemi.

České republice se dostalo vysokého mezinárodního uznání za organizaci výročního zasedání Rad guvernérů Mezinárodního měnového fondu a Skupiny Světové ban-

ky, které se konalo v září 2000 v Praze. Vláda ČR podpořila dokončení přístupové procedury Slovenska k Organizaci pro ekonomickou spolupráci a rozvoj (OECD), která byla úspěšně završena. Po pěti letech členství v OECD ČR postupně přebírá větší díl odpovědnosti; důležitým oceněním přínosu k práci OECD bylo převzetí řízení Výboru pro politiku životního prostředí a účast ČR na přípravě strategie životního prostředí pro první dekádu nového tisíciletí. Zkušenosti získané v OECD se staly důležitou součástí přípravy ČR na vstup do EU.

Zájem mezinárodního společenství o posílení úlohy OSN a zefektivnění činnosti této organizace při řešení naléhavých globálních problémů lidstva v novém tisíciletí se projevil přijetím Deklarace tisíciletí na Summitu tisíciletí. ČR svůj tradičně vstřícný postoj k působení OSN projevovala aktivním přístupem jak při jednání Summitu tisíciletí, tak i navazujícího 55. zasedání Valného shromáždění OSN (VS OSN), v průběhu dvou zvláštních zasedání VS OSN, komisí a orgánů Hospodářské a sociální rady OSN, programů OSN a mezinárodních odborných organizací systému této organizace. V roce 2000 se Česká republika zapojovala do mírových operací OSN v různých částech světa. Byla zvýšena účast českých civilních policistů na operacích v Kosovu a v Bosně a Hercegovině. ČR současně vyjádřila jednoznačnou podporu návrhu opatření na zefektivnění mírových operací OSN.

V oblasti nešíření, kontroly zbrojení a odzbrojení ČR uvítala úspěšné zakončení 6. hodnotící konference Smlouvy o nešíření jaderných zbraní a velkou pozornost věnovala úsilí mezinárodního společenství o zamezení nelegálního obchodu s ručními a lehkými zbraněmi.

ČR se aktivně zapojila do přípravy 3. konference o nejméně rozvinutých zemích a do hledání nových cest financování rozvojové spolupráce v rámci přípravy konference Financování pro rozvoj. Na 24. zvláštním zasedání VS OSN o sociálním rozvoji ČR podpořila politiku tzv. plné zaměstnanosti a implementaci úmluv Mezinárodní organizace práce. Česká delegace se v Haagu aktivně zúčastnila jednání 6. konference smluvních stran Rámcové úmluvy o klimatických změnách a podpořila snahy o dovršení ratifikace Kjótského protokolu.

Aktivita české mnohostranné diplomacie plně odrážela růst významu mnohostranné diplomacie v celosvětovém měřítku.

2. Česká republika a Evropská unie

Tak jako v minulých letech, i v roce 2000 bylo úsilí ČR o začlenění do Evropské unie jednou z priorit naší zahraniční a vnitřní politiky.

Vybrané návštěvy představitelů ČR:

– 8. 2. 2000 se uskutečnilo pracovní setkání ministra zemědělství J. Fencla s komisařem EK pro zemědělství a rybolov F. Fischlerem v Evropské komisi v Bruselu;
– 16. 2. 2000 vystoupil prezident V. Havel se zásadním projevem o budoucí evropské vizi v Evropském parlamentu ve Štrasburku;
– 6. 6. 2000 se ministr zemědělství J. Fencl zúčastnil konference ministrů zemědělství k implementaci programu SAPARD, konané v Bruselu;
– 8. 6. 2000 vykonali předseda vlády M. Zeman a místopředseda vlády a ministr zahraničních věcí J. Kavan v Bruselu návštěvu Evropského parlamentu a Evropské komise;
– 5. 9. 2000 předal v Bruselu ministr životního prostředí M. Kužvart komisařce EK pro životní prostředí, jadernou bezpečnost a civilní ochranu M. Wallströmové Implementační plán pro oblast životního prostředí;
– 18. 10. 2000 jednal místopředseda vlády a ministr zahraničních věcí J. Kavan v Bruselu s komisařem Evropské komise (EK) G. Verheugenem, odpovědným za rozšiřovací proces a předvstupní strategii, stran rakouských blokád českých hranic v souvislosti s jadernou elektrárnou Temelín.

Návštěvy představitelů orgánů EU:

– 4.–5. 5. 2000 navštívila ČR komisařka EK pro životní prostředí, jadernou bezpečnost a civilní ochranu M. Wallströmová;
– 11. 5. 2000 navštívila ČR komisařka EK pro zaměstnanost a sociální věci A. Diamantopoulová; během její návštěvy byl podepsán společný dokument ČR a EU *Společné hodnocení priorit zaměstnanecké politiky*;
– 22. 6. 2000 se komisař EK pro rozšíření G. Verheugen zúčastnil Evropského dne v Hradci Králové;
– 7.–8. 12. 2000 navštívil ČR komisař EK pro ochranu spotřebitele a zdraví D. Byrne.

Další aktivity:

– 31. 5. 2000 se v rámci zasedání Rady ministrů Evropské konference ministrů dopravy v Praze setkal ministr dopravy a spojů J. Schling s viceprezidentkou EK L. de Palaciovou a dvěma členy jejího kabinetu;
– 24. 7. 2000 navštívil ČR předseda Výboru regionů J. Chabert;
– v září 2000 navštívil ČR předseda Evropského patentového úřadu I. Kober;
– 9. 10. 2000 se ministr životního prostředí M. Kužvart zúčastnil 6. neformálního setkání komisařky EK pro životní prostředí, jadernou bezpečnost a civilní ochranu M. Wallströmové s ministry životního prostředí kandidátských zemí za účasti komisaře EK pro rozšíření G. Verheugena a předsedkyně Rady EU pro životní prostředí a ministryně životního prostředí Francie D. Voynetové;

– ve druhé polovině roku 2000 se zintenzivnila jednání mezi zástupci ČR a Europolu směřující k uzavření bilaterální smlouvy o spolupráci s Europolem; předpokládá se, že jednání o uzavření by měla probíhat až do konce roku 2001.

Zasedání společných orgánů a jednání:

– 6.–7. 6. 2000 se uskutečnilo zasedání Výboru přidružení ČR k EU v Praze;
– 19. 9. 2000 místopředseda vlády a ministr zahraničních věcí J. Kavan vedl delegaci na zasedání Rady přidružení ČR k EU v Bruselu.

Informace o průběhu jednání o dohodě o přistoupení ČR k EU

Bilaterální mezivládní konference o přistoupení ČR k EU (dále MVK) byla zahájena na úrovni ministrů dne 31. 3. 1998.

V první polovině roku 2000 proběhla aktualizace screeningu (porovnávání legislativy), který se zaměřil na nově přijaté acquis za rok 1999 a týkal se všech dvanácti kandidátských zemí. Tento screening se realizoval písemně, kdy ČR k příslušným kapitolám vypracovala zprávy o schopnosti převzít acquis za období 1998 – 1999. Zprávy obsahovaly informace o tom, zda se v dané oblasti předpokládají problémy či nikoliv, kdy a jakým způsobem bude příslušná legislativa ES převzata a implementována.

Současně všechny kandidátské země připravily zprávy o pokroku dosaženém k 1. 1. 2000 v kapitolách, které byly otevřeny i předběžně uzavřeny během jednání s EU (tj. pro 23 kapitol). Do konce února 2000 ČR předala EU zprávy o pokroku k deseti do té doby předběžně uzavřeným kapitolám a do 19. 4. 2000 zprávy ke zbývajícím kapitolám.

Evropská komise využila tyto zprávy k vypracování technických monitorovacích tabulek a dále pro tzv. *„Roční monitorující zprávu o přístupových jednáních“*, jejichž společným cílem bylo poskytnout členským státům EU přehled o připravenosti příslušné kandidátské země (zatím pouze z lucemburské skupiny) v jednotlivých kapitolách.

Do počátku prosince 1999 ČR předala EU poziční dokumenty ke všem dosavadním 29 kapitolám. Dokumenty ke kapitolám Instituce a Různé budou předány EU podle dohody až v závěrečné fázi přístupových jednání. Na žádost EU předala ČR dne 9. 5. 2000 MVK dodatky ke všem pozičním dokumentům, obsahující pozici ČR k převzetí nového acquis přijatého v letech 1998–1999. ČR neidentifikovala žádné problémy s převzetím nového acquis a v žádné kapitole nebude žádat v této souvislosti o přechodné období.

Během přístupových jednání na úrovni zástupců 6. 4. 2000 byly otevřeny kapitoly Regionální politika a koordinace strukturálních nástrojů a Finanční kontrola. Kapitola Společná zahraniční a bezpečnostní politika byla navržena na předběžné uzavření.

Další schůzka na úrovni zástupců se konala 26. 5. 2000, v jejímž rámci byly otevřeny kapitoly Volný pohyb osob, Spolupráce v oblasti spravedlnosti a vnitra, Schengen a Finanční a rozpočtová ustanovení. Na ministerské schůzce 14. 6. 2000 byla jako poslední otevřena kapitola Zemědělství. Předběžně uzavřeny byly kapitoly Společná zahraniční a bezpečnostní politika, Celní unie a po nalezení kompromisu i kapitola Vnější vztahy. Počet celkově předběžně uzavřených kapitol tak dosáhl od počátku negociací číslo 13.

Otevřením všech 29 kapitol do konce portugalského předsednictví byly vytvořeny předpoklady pro přechod do kvalitativně vyšší fáze negociací – do fáze substantivních jednání, během nichž dojde k identifikaci konkrétních problémů, k eliminaci těch, které by mohly být odstraněny dalším vzájemným vyjasněním pozic, a k postupnému jednání o nejproblematičtějších oblastech. Určitý kvalitativní posun v předvstupním jednání byl patrný již za francouzského předsednictví, kdy EU již akceptovala některé žádosti o přechodná období technického charakteru.

Během francouzského předsednictví, stejně jako během předcházejících předsednictví, se uskutečnila dvě zasedání MVK na úrovni zástupců (5. 10. a 1. 12. 2000) a jedno na úrovni ministrů (5. 12. 2000). Na programu se opětovně objevily kapitoly Právo společností, Doprava, Sociální politika, Regionální politika a Životní prostředí, k výraznějšímu pokroku v negociacích však nedošlo.

Původní termín pro druhou MVK na úrovni zástupců byl 16. 11. 2000. Na program jednání měla být zařazena kapitola Energetika, popřípadě i Životní prostředí. Vzhledem k tomu, že se členským státům nepodařilo přijmout společnou pozici ani k jedné z uvedených kapitol, byla MVK odložena. Po řadě jednání ČR s rakouskou stranou na různých úrovních se nakonec podařilo najít kompromisní znění společné pozice EU alespoň ke kapitole Životní prostředí, která byla projednána na náhradní MVK na úrovni zástupců 1. 12. 2000. Pokud jde o kapitolu Energetika, její opětovné projednání bylo odloženo na první polovinu roku 2001.

ČR se za francouzského předsednictví nepodařilo předběžně uzavřít žádnou kapitolu. Počet předběžně uzavřených kapitol zůstal na počtu 13 (Kypr předběžně uzavřel 17 kapitol, Estonsko 15 a Maďarsko 14 kapitol).

Hlavní prioritou francouzského předsednictví bylo úspěšné završení mezivládní konference o reformě institucí Evropské unie.

Institucionální a organizační zabezpečení vnitřní přípravy na členství v EU

Do příprav na jednání o přistoupení České republiky, které si vyžádalo vytvoření komplexního institucionálního a organizačního zabezpečení přímo provázaného s vnitrostátním procesem přípravy na členství v EU, byly zapojeny všechny rezorty státní správy. Koordinační rolí bylo pověřeno ministerstvo zahraničních věcí.

Vzhledem ke konsenzu politických stran o důležitosti přípravy na vstup ČR do EU bylo možno změnit stávající Jednací řád Poslanecké sněmovny Parlamentu ČR. Tato změna mj. umožnila zkrátit proces přijímání zákonů majících vazbu na evropské právo, včetně možnosti přijmout legislativní návrh již v prvním čtení. Současně byl na základě dohody mezi vládou a parlamentem legislativní návrh již ve fázi mezirezortního připomínkového řízení poskytován Výboru pro evropskou integraci Poslanecké sněmovny Parlamentu ČR, jehož členové mají možnost se s návrhem seznámit, popřípadě se k němu vyjádřit ještě před schválením příslušného návrhu vládou.

Vládní výbor pro evropskou integraci byl hlavním politickým orgánem vlády. V čele výboru stojí předseda vlády, funkcí výkonného místopředsedy byl pověřen místopředseda vlády a ministr zahraničních věcí. Na základě získaných zkušeností a s cílem zkvalitnit práci Výboru připravil místopředseda vlády a ministr zahraničních věcí návrh na změnu Statutu a jednacího řádu Výboru vlády pro evropskou integraci.

Pracovním orgánem, který zajišťuje koordinaci a zabezpečování plnění úkolů spojených s přípravou na členství, byl Pracovní výbor pro integraci České republiky do Evropské unie. Jeho členy byli zástupci všech ministerstev a ostatních ústředních orgánů státní správy.

Při přípravě na vstup do EU spolupracovalo MZV s Radou hospodářské a sociální dohody a zástupci zaměstnavatelů, a to v rámci Pracovního týmu pro integraci do EU.

Národní program přípravy ČR na vstup do EU

Aktualizovanou verzi Národního programu přípravy na členství v Evropské unii (Národní program 2000) schválila vláda ČR dne 31. 5. 2000. Dokument navázal na Národní program 1999. Obsahuje jak krátkodobé, tak i střednědobé úkoly ČR v těch oblastech, kde ještě nebylo dosaženo plné připravenosti na členství. V kapitole Finanční potřeby Národního programu 2000 bylo poprvé definováno zajištění finančních požadavků krátkodobých i dlouhodobých priorit v úzké návaznosti na státní rozpočet pro rok 2000 a návrh rozpočtového rámce pro léta 2001 až 2002. Úroveň zpracování Národního programu 2000 byla vysoce ohodnocena v Pravidelné zprávě Evropské komise o pokroku ČR v procesu přistoupení pro rok 2000.

Pravidelná zpráva Evropské komise o pokroku ČR v procesu přistoupení a materiál Evropské komise Dokument strategie rozšíření

Dne 8. 11. 2000 Evropská komise publikovala svou v pořadí již třetí Pravidelnou zprávu Evropské komise o pokroku ČR v procesu přistoupení (dále jen zpráva). Zpráva hodnotila pokrok dosažený od zveřejnění pravidelné zprávy pro rok 1999 do 30. 9. 2000.

Při přípravě zprávy přistoupila Evropská komise k závažným změnám týkajícím se její struktury a metodologie. Zpráva byla ve své třetí části členěna podle jednotlivých kapitol komunitární legislativy, pojednávala o schopnosti kandidátských zemí plnit povinnosti, jež na ně klade členství v EU, a bezprostředně souvisela s jejich jednáními o přistoupení. V každé kapitole EK hodnotila i schopnost státní správy provádět již zharmonizovanou legislativu.

Ze zprávy bylo zřejmé, že EK přesouvá těžiště posuzování pokroku z oblasti harmonizace českého zákonodárství s komunitární legislativou (i když tato oblast stále zůstává v centru její pozornosti) do oblasti posuzování schopnosti a kapacity státní správy provádět již zharmonizovanou legislativu a v případě potřeby ji také vynucovat. Důraz kladla na odhodlání a nutnost završit a implementovat strukturální reformy.

Zpráva vyzněla pro ČR převážně příznivě. Platí to pro celou zprávu obecně, jakož i pro převážnou většinu jejích jednotlivých částí. Na druhé straně některé významné a citlivé oblasti, resp. kapitoly, byly předmětem opakované kritiky ze strany Evropské komise, tj. problémy v nich přetrvávají. Vedle otázek kapacity státní správy, soudnictví a korupce šlo i o energetiku, zemědělství, kulturu a audiovizi a zčásti o životní prostředí.

Podobně jako i v roce 1999, vláda přijala soubor opatření s cílem urychlit legislativní práce a zkvalitnit implementaci již existující legislativy v oblastech, které byly předmětem kritiky zprávy Evropské komise.

Současně s pravidelnými zprávami pro jednotlivé kandidátské země připravila Evropská komise materiál nazvaný Dokument strategie rozšíření. Evropská komise se v dokumentu zabývala především celkovým hodnocením přípravy kandidátských zemí na vstup do Evropské unie a hodnocením předpřístupové strategie a navrhla harmonogram (tzv. „road map“) budoucích přístupových jednání. Současně obsahoval Dokument návrh, aby jednání s kandidátskými zeměmi, které plní kritéria členství, byla uzavřena v průběhu roku 2002, což by Evropské unii umožnilo přivítat nové členské státy od konce roku 2002.

Evropská dohoda

Základním smluvním dokumentem, podle něhož se v roce 2000 řídily vztahy České republiky a Evropské unie, byla Evropská dohoda, zakládající přidružení mezi Českou republikou a Evropskými společenstvími a jejich členskými státy (Evropská dohoda). Evropská dohoda vstoupila v platnost dne 1. 2. 1995.

Sledováním plnění a výkladem jednotlivých ustanovení tohoto dokumentu byla pověřena Rada přidružení, která se pravidelně schází na úrovni ministrů zahraničních věcí České republiky a členských států a člena Evropské komise. Implementaci Evropské dohody sleduje i Výbor přidružení složený z vyšších státních úředníků ČR a EK, popřípadě i Parlamentní výbor přidružení ČR k EU, který je složen ze zástup-

ců Poslanecké sněmovny a Senátu Parlamentu České republiky a ze zástupců Evropského parlamentu.

Na základě ustanovení Evropské dohody pokračovala v roce 2000 jednání o další liberalizaci obchodu v oblasti zemědělství a rybářství. Dne 1. 7. 2000 nabylo účinnosti nařízení vlády č.180 stanovující preferenční sazby cla pro dovoz některých zemědělských a potravinářských výrobků pocházejících z EU. Bylo dohodnuto, že nové obchodněpolitické podmínky liberalizující obchod zpracovanými zemědělskými výrobky recipročně vstoupí v platnost od 1. 7. 2001 na základě Rozhodnutí Rady přidružení.

Rozhodnutí Rady přidružení EU–ČR přijatá v roce 2000:

– 3. 8. 2000 – Rozhodnutí Rady přidružení EU–ČR o přijetí podmínek účasti ČR v programech Společenství v oblasti přípravy na zaměstnání a vzdělávání;
– 4. 10. 2000 – Rozhodnutí Rady přidružení EU–ČR o přijetí podmínek účasti ČR v akčním programu Společenství *Mládež*;
– 8. 11. 2000 – Rozhodnutí Rady přidružení EU–ČR o změnách Protokolu 4 k Evropské dohodě (původ zboží);
– 4. 12. 2000 – Rozhodnutí Rady přidružení EU–ČR o prodloužení platnosti systému dvojité kontroly na období od 1. ledna do 31. prosince 2001;
– 11. 12. 2000 – Rozhodnutí Rady přidružení EU–ČR o přechodu ČR do druhé etapy přidružení.

Protokol k Evropské dohodě o posuzování shody a akceptaci průmyslových výrobků

Protokol k Evropské dohodě o posuzování shody a akceptaci průmyslových výrobků (PECA), který by podle Dohody měl být podepsán 26. 2. 2001, umožňuje České republice postupnou integraci do vnitřního trhu EU ve sjednaných výrobkových sektorech, čímž překračuje klasickou formu dohod o vzájemném uznávání. Dalším přínosem je odstranění technických překážek obchodu s členskými státy Evropské unie díky uznání systému posuzování shody v České republice, který odstraňuje duplicitní, časově a finančně náročné prověřování výrobků vyvážených do/z Evropské unie. V oblasti vzájemného uznávání tak pokročila ČR spolu s Maďarskem nejdále ze všech kandidátských zemí.

Vzájemné ekonomické vztahy

Potvrzením mimořádného významu Evropské unie pro ČR byl rozsah vzájemné hospodářské výměny. EU byla hlavním hospodářským partnerem ČR a podílela se 65,1 % na celkovém obratu zahraničního obchodu v roce 2000. Vzájemná obchodní

výměna dosáhla v uvedeném období částky 1540,9 mld. Kč. Český vývoz do EU činil 768,0 mld. Kč, tj. 68,5 % českého vývozu, přičemž dovoz z EU do ČR představoval 772,9 mld. Kč, tj. 62,0 % dovozu do ČR.

Ve srovnání s rokem 1999 došlo ke zvýšení exportu ČR do EU o 23,7 % a u dovozu o 22,1 %.

Bilance vzájemného obchodu vyzněla v roce 2000 záporně pro ČR, kdy dosáhla negativního salda ve výši 4,9 mld. Kč.

Pokud jde o komoditní skladbu českého vývozu, ve sledovaném období převažovaly výrobky ve skupinách stroje, elektrická zařízení, automobily a dopravní stroje, výrobky chemického průmyslu, keramické výrobky a sklo, z potravinářského průmyslu potom nápoje. Mezi nejvýznamnější položky dovozu z EU do ČR patřily opět stroje, elektrická zařízení, automobily a dopravní stroje, výrobky chemického průmyslu, železo a ocel, dřevo a dřevěné výrobky a výrobky z papíru.

Předvstupní pomoc (Phare, ISPA a SAPARD)

Od roku 2000 se rozšířil počet programů, jejichž prostřednictvím byla České republice poskytována předvstupní pomoc. K programu Phare přibyly program na podporu zemědělství a obnovu venkova SAPARD (Special Accession Programme for Agriculture and Rural Development) a program na infrastrukturální projekty v oblasti životního prostředí a dopravy ISPA (Instrument for Structural Policies for Pre-Accession). Zatímco do roku 1999 představovaly roční přidělené prostředky Phare částku 69 mil. EUR, pro období 2000–2006 činí součet předběžně stanovených ročních příspěvků tří výše uvedených programů 158–184 mil. EUR (Phare 79 mil. EUR, včetně 19 mil. EUR na Program přeshraniční spolupráce, SAPARD 22 mil. EUR, ISPA 57–83 mil. EUR).

Program Phare napomáhá plnění kodaňských kritérií pro členství v EU a výběr projektů v jeho rámci se řídí prioritami Přístupového partnerství a Národního programu přípravy ČR na členství v EU.

Plných 20 projektů z celkového počtu 29 obsahoval nástroj předvstupní pomoci twinning, který zprostředkovává pomoc poradců z členských států EU při realizaci projektů přímo na místě. Čerpání předvstupní pomoci bylo podmíněno spolufinancováním všech projektů z české strany, a to minimálně z jedné čtvrtiny, a dále pak přijetím legislativy nezbytné pro implementaci projektů.

Program ISPA byl zaměřen na podporu investičních projektů, které přispívají ke zlepšení infrastruktury životního prostředí a dopravních sítí transevropských koridorů. V rámci tohoto programu byla pro ČR určena částka ve výši 55–80 mil. EUR ročně.

Finanční pomoc ze strany EU byla podmíněna spolufinancováním programů ISPA z veřejných zdrojů ČR. Čerpání pomoci na projekty ISPA bude realizováno po uza-

vření mezinárodní smlouvy *Memorandum o porozumění o použití Národního fondu pro ISPA* (podepsána byla již dne 13. prosince 2000) a po podepsání „Finančních memorand“ k jednotlivým projektům.

V roce 2000 schválil řídící výbor ISPA pět projektů, jejichž realizace bude zahájena v roce 2001. Jde o dva projekty z oblasti životního prostředí: renovaci kanalizačních systémů v Ostravě a v Brně, a tři projekty z oblasti dopravy: rekonstrukci úseků železničních tratí Ústí nad Orlicí – Česká Třebová a Záboří – Přelouč a vybudování silničního obchvatu Dobrá – Frýdek-Místek.

Cílem programu SAPARD je napomáhat kandidátským zemím při řešení konkrétních úkolů při zavádění acquis vztahujícího se ke společné zemědělské politice a strukturálním změnám v jednotlivých zemědělských sektorech a na venkově. Pro Českou republiku bylo vyčleněno 22 mil. EUR ročně, které budou rozděleny v poměru 2 :1 mezi projekty v sektorech zemědělství a rozvoje venkova. Finanční pomoc je spojena s požadavkem na spolufinancování z veřejných výdajů.

Základním programovým dokumentem ČR pro program SAPARD je plán rozvoje zemědělství a venkova ČR na období 2000–2006, který Evropská komise schválila svým rozhodnutím ze dne 26. října 2000. Smluvní vztah budou zajišťovat víceletá finanční dohoda, dále roční finanční dohoda, která bude sjednána vždy pro příslušný rok. Nezbytnou podmínkou zahájení realizace programu SAPARD v České republice je kromě podpisu víceleté finanční dohody a příslušné roční finanční dohody a plánu rozvoje zemědělství a venkova ČR ještě akreditace platební agentury a implementačního odboru ministerstva zemědělství Evropskou komisí.

Komunikační strategie

Komunikace s nejširší veřejností předcházející přijetí ČR do EU byla rámcově definována dokumentem Komunikační strategie ČR před vstupem do EU, který projednal Vládní výbor pro evropskou integraci a následně dopracoval Pracovní výbor pro provádění Evropské dohody v říjnu 1997. Charakter komunikační strategie (KS) je především osvětový, jejím cílem je poskytovat českým občanům objektivní informace týkající se EU a širokých souvislostí vstupu ČR do EU.

Vláda pověřila koordinací a implementací KS Ministerstvo zahraničních věcí ČR. Vzhledem k postupu negociací a vzrůstající poptávce po informacích vznikl od 1. 5. 2000 na MZV nový odbor komunikační strategie, který se danou agendou zabývá. Kromě toho odbor zpracoval koncepci vnější KS a koordinuje vzdělávání státních úředníků v evropských záležitostech.

Cíle KS může být dosaženo pouze tehdy, když bude vnímána jako strategie národní, do které se zapojí všechny složky společnosti. Z tohoto důvodu byla v roce 2000 vytvořena Rada pro komunikační strategii, která plní funkci poradního orgánu MZV v zásadních otázkách KS (první zasedání: 7. 6. 2000). Rada je složena z politických

reprezentantů napříč politickými stranami (předsedové a místopředsedové výborů pro evropskou integraci Parlamentu ČR, předsedové zahraničních výborů Parlamentu ČR), ze zástupců akademické obce, z odborníků v mediální oblasti a ze zástupců klíčových institucí a zájmových skupin. Meziministerskou koordinaci zajišťoval i nadále již dříve vytvořený Poradní výbor pro naplňování komunikační strategie.

KS se v roce 2000 soustředila jednak na prohlubování znalostí o EU u relativně dobře informovaných skupin obyvatelstva, tj. malých a středních podniků a mladých lidí, jednak se snažila vyvolat pozornost skupin, které se o problematiku EU zatím příliš nezajímaly – žen v domácnosti, seniorů, částečně obyvatel venkova. V souladu s touto orientací probíhala řada projektů, např. celonárodní soutěž s evropskou tematikou, série Evropských dnů a regionálních aktivit v menších městech, projekt postupného zaškolování nevládních organizací a jejich vzájemné propojování (tzv. síťování), studijní cesty pro novináře, internetový server Euroskop, vydávání publikací, vytváření regionálních evropských informačních středisek, akce pro podnikatele, soutěže pro studenty, spolupráce s médii apod. Specializované agentury prováděly pravidelné průzkumy veřejného mínění, umožňující průběžnou aktualizaci zaměření KS.

Dne 15. 12. 2000 se uskutečnilo 2. zasedání Rady pro komunikační strategii, jejíž bohatá diskuse a značná míra výsledné shody o zásadních bodech prokázaly oprávněnost existence tohoto orgánu.

V polovině roku 2000 zpracoval odbor komunikační strategie koncepci vnější KS ve vztahu k členským státům EU, jejímž cílem je prezentovat ČR jako kandidátskou zemi schopnou bez vážných problémů převzít závazky spojené s členstvím v EU a připravenou nést svůj díl odpovědnosti na budoucím rozvoji Evropy. Velká část aktivit je realizována pod „patronací“ ZÚ ČR v členských státech EU, na základě jimi zpracovaných celoročních teritoriálních plánů (medializace ČR, semináře, konference atd.). Odbor komunikační strategie vyhlásil v srpnu 2000 výběrové řízení na jednotný image KS a základní informační materiály. Jde o publikace o ČR (v angličtině, francouzštině a němčině), o informační letáky o ČR a vztahu ČR a EU (v 11 jazykových mutacích), výstavní komplety (tzv. kity), jednotné desky a podklady pro přednáškovou činnost zastupitelských úřadů ČR v zahraničí. O těchto otázkách též diskutovala Rada pro komunikační strategii a byly prezentovány Poradnímu výboru pro naplňování komunikační strategie.

V květnu 2000 Evropská komise přijala novou KS k podpoře rozšíření. Jednotlivé zastupitelské úřady kontaktovaly v druhé polovině roku 2000 zastoupení EK v každém členském státě s nabídkou na spolupráci. Ke konkrétním výstupům by mělo dojít v roce 2001.

Pravidelné kontakty pokračovaly s delegací Evropské komise v Praze. Účelem byla koordinace informačních aktivit v rámci KS. V roce 2000 bylo vyčleněno na komunikační strategii 39 mil. Kč ze státního rozpočtu.

Vzdělávání v evropských záležitostech

V roce 2000 pokračovalo MZV v zajišťování a koordinaci aktivit zaměřených na vzdělávání úředníků státní správy v záležitostech EU. Místopředseda vlády a ministr zahraničních věcí předložil na základě usnesení vlády ČR č. 841 z 25. 8. 1999 spolu s místopředsedou vlády a předsedou legislativní rady vlády a ministrem vnitra Návrh jednotné metodiky vzdělávání pracovníků v evropských záležitostech. Tento návrh byl schválen usnesením vlády ČR č. 46 ze dne 12. ledna 2000. Usnesení ukládalo, aby do 31. 8. 2000 byli o evropských záležitostech proškoleni náměstci, vrchní ředitelé, ředitelé odborů a vybraný okruh zaměstnanců ministerstev a ostatních ústředních orgánů státní správy. Všechny rezorty tento úkol splnily.

Z hlediska finančního zabezpečení vzdělávání v roce 2000 byly základním zdrojem prostředky získané v rámci programu Phare a ze státního rozpočtu. Dále bylo využito spolupráce s TAIEX (Technical Assistance Information Exchange Office) a bilaterální pomoci jednotlivých členských států EU.

Projekty Phare:

– základní školení 80 úředníků státní správy v evropských záležitostech (10 školitelů);
– nadstavbové školení o EU pro 50 úředníků;
– *Abeceda Evropské unie* (25 dvoudenních kurzů o EU) pro 500 úředníků;
– kurz o finanční kontrole v zemích EU pro 100 účastníků.

Vzdělávací aktivity hrazené ze státního rozpočtu:

– základní kurz o EU pro 1000 úředníků;
– seminář na téma *Úvod do práva ES* pro 70 účastníků;
– distanční kurz vzdělávání v problematice EU;
– seminář o výborech a komitologii v politickém procesu ES pro 40 úředníků;
– školení o negociačních technikách pro 40 úředníků;
– konference *Aktuální vývoj v EU – od Amsterodamu k mezivládní konferenci o reformě institucí* pro 400 účastníků.

Spolupráce s TAIEX:

TAIEX připravil v roce 2000 pro potřeby státní správy ČR řadu školení (seminářů, workshopů, studijních cest) zaměřených především na:

– aproximaci legislativy jednotného trhu;
– zvýšení informovanosti o tom, jak a kde je poskytována technická pomoc EK a členských států;
– technickou pomoc na základě specifických požadavků jednotlivých subjektů.

Prostřednictvím projektů realizovaných ve spolupráci s TAIEX bylo v roce 2000 proškoleno 500 pracovníků.

Projekty bilaterální spolupráce probíhaly formou seminářů zejména s Francií a Dánskem.

Parlamentní spolupráce

K naplňování cílů Evropské dohody přispíval i pravidelný dialog mezi poslanci a senátory Parlamentu ČR a poslanci Evropského parlamentu v rámci Parlamentního výboru přidružení ČR–EU, který se skládá ze Stálé delegace Poslanecké sněmovny pro spolupráci s Evropským parlamentem, Stálé delegace Senátu pro spolupráci s Evropským parlamentem a Stálé delegace Evropského parlamentu. Jednání se uskutečňuje zpravidla jedenkrát za půl roku. 11. zasedání Parlamentního výboru přidružení ČR–EU se uskutečnilo v Praze ve dnech 18.–19. 4. 2000 a 12. zasedání ve dnech 13.–14. 12. 2000 ve Štrasburku.

Na multilaterální úrovni pokračovala setkání předsedů parlamentů přidružených zemí s předsedkyní Evropského parlamentu N. Fontainovou. Ve dnech 17.–19. 4. 2000 se takové setkání uskutečnilo v Lublani. ČR byla zastoupena předsedkyní Senátu L. Benešovou. Předseda Poslanecké sněmovny Parlamentu ČR V. Klaus se účastnil ve dnech 11.–12. 7. 2000 setkání předsedů parlamentů, které se konalo v Bruselu. Tématy setkání byly probíhající mezivládní konference o reformě institucí EU, resp. závěry Evropské rady z Feiry.

Pravidelně se rovněž setkávali předsedové zahraničních výborů parlamentů členských a kandidátských zemí. Obdobná setkání se uskutečňovala i na úrovni předsedů výborů pro evropskou integraci. Obou těchto setkání se pravidelně účastnili předsedové příslušných výborů Poslanecké sněmovny Parlamentu ČR.

Spolupráce kandidátských zemí

Kandidátské země tzv. lucemburské skupiny, které zahájily jednání o členství v roce 1998 (ČR, PR, MR, Estonsko, Slovinsko a Kypr), pokračovaly v efektivní spolupráci založené na společných zájmech v průběhu procesu přibližování k EU.

Ve sledovaném období se uskutečnila dvě významná setkání ministrů zahraničních věcí výše uvedených zemí. Na setkáních v Lublani (5. 6. 2000) a Budapešti (15. 11. 2000) byla přijata společná prohlášení požadující přijetí konkrétního časového harmonogramu rozšiřování EU. Zásadní myšlenky společných prohlášení ministrů zahraničních věcí lucemburské skupiny našly odezvu v závěrech Evropské rady v Nice.

Dále pokračovala spolupráce při přípravách na vstup do EU na úrovni hlavních vyjednavačů zemí lucemburské skupiny. V hodnoceném období se uskutečnily tři schůzky: 30. 6.–1. 7. 2000 v Krakově (výměna názorů na další průběh negociací), 5. 10. 2000 v Bruselu (bilance dosavadních negociací) a 10.–11. 12. 2000 v Budapešti (projednání závěrů Evropské rady v Nice).

Ve dnech 13.–14. 9. 2000 se ve Vilniusu setkali vysocí představitelé MZV všech kandidátských zemí.

Problematika evropské integrace se stala významnou součástí spolupráce visegrádských zemí. Otázky rozšiřování EU byly pevnou součástí jednání jejich nejvyš-

ších představitelů. Předsedové vlád visegrádských zemí se v uplynulém roce setkávali také s kolegy z členských zemí EU:
– 25.–27. 4. 2000 v Hnězdně se spolkovým kancléřem G. Schröderem;
– 4. 5. 2000 v Budapešti s francouzským premiérem L. Jospinem;
– 6. 10. 2000 ve Varšavě s britským premiérem T. Blairem;
– 19. 12. 2000 v Bratislavě s nizozemským premiérem W. Kokem.

K dalším významným setkáním dále patřila:
– 1. 12. 2000 se v Bratislavě na samostatné schůzce setkali premiéři ČR, Slovenska, Maďarska a Slovinska;
– 16. 6. 2000 se v Praze setkali ministři zahraničních zemí ČR, MR a PR s francouzským ministrem zahraničních věcí H. Védrinem.

Zapojení ČR do Společné zahraniční a bezpečnostní politiky EU

ČR se zapojovala do Společné zahraniční a bezpečnostní politiky EU (SZBP), a to v té míře, v jaké jí to umožňuje status přidružené země. ČR v uvedeném období vykazovala vysokou míru kompatibility s acquis v oblasti II. pilíře. To mimo jiné přispělo k tomu, že v rámci jednání o přistoupení ČR k EU byla v dubnu 2000 navržena k předběžnému uzavření kapitola 27 *Společná zahraniční a bezpečnostní politika* (její předběžné uzavření bylo formálně potvrzeno 14. 6. 2000). Připojováním ke společným akcím, postojům, prohlášením a demarším a jejich prováděním ČR prokazovala svoji připravenost na vstup do EU v oblasti SZBP. Okamžikem vstupu musí být schopna v plné míře participovat ve všech jejích strukturách a využívat všech jejích instrumentů. ČR spolu s dalšími kandidátskými zeměmi se i nadále aktivně podílela na politickém dialogu s EU, a to především v rámci pracovních skupin k různým tematickým oblastem, jako například odzbrojení, nešíření jaderných zbraní, terorismus, lidská práva, OSN, či k pracovním skupinám zaměřeným teritoriálně, jako například západní Balkán či východní Evropa. Tento dialog na expertní úrovni byl zastřešován pravidelnými schůzkami politických ředitelů MZV, evropských korespondentů a ředitelů politického plánování, konanými většinou jednou za šest měsíců.

Novou kvalitu do politického dialogu mezi ČR a EU vneslo zavedení komunikačního systému ACN (Associated Countries Network) v prosinci 1999. Tento systém vyhrazené elektronické pošty propojil Generální sekretariát Rady EU s MZV kandidátských států, a tak umožnil operativní mnohostrannou výměnu relevantních informací mezi EU a přidruženými zeměmi.

ČR velmi pozorně sledovala vývoj v oblasti společné evropské bezpečnostní a obranné politiky. Jako člen NATO a kandidát na členství v EU deklarovala ČR eminentní zájem na upevnění evropské bezpečnosti a posilování obranných kapacit, což v uvedeném období prokázala nejenom intenzivním a vstřícným dialogem s EU k po-

jetí evropské obrany, ale i konkrétní nabídkou českého příspěvku do evropských sil rychlé reakce. ČR prohlásila, že se aktivně zúčastní institucionalizovaného dialogu k otázkám evropské obranné a bezpečnostní politiky, a to jak ve formátu 15 + 15 (tzn. EU + kandidátské země, Island a Norsko), tak ve formátu 15 + 6 (tzn. EU + ČR, Polsko, Maďarsko, Turecko, Island a Norsko – tj. evropští členové NATO a současně nečlenové EU).

Společná evropská bezpečnostní a obranná politika

V průběhu roku 2000 EU dále intenzivně pracovala na rozvoji Společné evropské bezpečnostní a obranné politiky (Common European Security and Defence Policy, CESDP), a to jak naplňováním závěrů summitu EU z Helsinek z prosince 1999, tak vytyčováním a plněním nových úkolů na summitech EU ve Feiře (červen 2000) a v Nice (prosinec 2000). Česká zahraniční politika tento proces pozorně sledovala a na bilaterálních i multilaterálních setkáních prezentovala své názory na všechny podstatné otázky CESDP.

Rozvoj CESDP v rámci EU vedl k postupnému omezování aktivit Západoevropské unie (ZEU). Ministerská zasedání ZEU v roce 2000 (Porto – květen a Marseille – listopad) definitivně rozhodla o utlumení činnosti této organizace na minimum a o přesunu odpovědnosti za plnění tzv. petersberských úkolů na EU. ČR měla v ZEU postavení asociovaného člena a podílela se na všech aktivitách ZEU mimo společnou obranu. Utlumením činnosti ZEU zanikl statut přidruženého člena. ČR předpokládá, že asociované členství v ZEU bude nahrazeno mechanismem intenzivní spolupráce EU se šesticí evropských států, které jsou členy NATO a nečleny EU (tzv. Non-EU European Allies, NEEA).

Na základě rozhodnutí ministerského zasedání ZEU v Marseille byly ukončeny hlavní operační aktivity ZEU. Do července 2001 zanikne Vojenský štáb ZEU. V průběhu prvního pololetí 2001 bude do EU převedena policejní mise MAPE v Albánii. Školící mise WEUDAM (Western European Union Demining Assistance Mission) v Chorvatsku bude pod velením ZEU pokračovat až do konce svého mandátu – do 9. května 2001. V prvním pololetí 2002 budou do EU převedeny Satelitní centrum a Institut pro bezpečnostní studia.

ZEU „de iure“ jako organizace nezanikla, protože jejím smluvním základem je tzv. Modifikovaná bruselská smlouva (MBS) z roku 1955, která ve svém článku 5 hovoří o kolektivní obraně členských států. Přesun této smlouvy do rámce EU nezískal podporu všech členských států EU. Proto bylo rozhodnuto, že ZEU zůstane zachována ve své reziduální podobě jako strážce MBS. ZEU bude dále fungovat i jako fórum pro parlamentní spolupráci (Parlamentní shromáždění ZEU) a platforma pro zbrojní spolupráci – Západoevropská skupina pro vyzbrojování (Western European Armaments Group, WEAG).

Na zasedání Západoevropské skupiny pro vyzbrojování WEAG, které proběhlo současně se zasedáním ZEU v Marseille, bylo do této organizace přijato šest nových členských států (Švédsko, Finsko, Rakousko, ČR, Maďarsko, Polsko). Pro Českou republiku tento akt představoval vyvrcholení dlouhodobého úsilí zaměřeného na získání plného členství v této evropské vyzbrojovací organizaci. Členství v této organizaci lze považovat za vysoce přínosné z hlediska nabízejících se možností pro tuzemské subjekty obranného průmyslu, především pak ty, které jsou v ČR sdruženy v Asociaci obranného průmyslu.

Evropská rada na svém zasedání v Helsinkách 10.–11. 12. 1999 rozhodla o vytvoření prozatímních orgánů CESDP – Prozatímního politického a bezpečnostního výboru, Prozatímního vojenského výboru a Prozatímního vojenského štábu. Tyto orgány začaly pracovat počátkem března 2000. Jejich bezmála roční činnost byla zhodnocena a na zasedání Evropské rady v Nice v prosinci 2000 byly vypracovány modality fungování těchto orgánů ve stálé podobě. ČR se v průběhu roku 2000 snažila prosadit zapojení svých zástupců do práce těchto orgánů. K tomu však nedošlo z důvodu zachování rozhodovací autonomie EU. EU se však rozhodla pořádat pravidelně společné informační schůzky těchto orgánů se zástupci třetích zemí.

V listopadu 2000 se v Bruselu uskutečnila plánovací konference EU, na které došlo k sumarizaci příspěvků jednotlivých států k naplnění Evropského základního cíle (European Headline Goal, EHG), ke zhodnocení velikosti těchto prostředků a byl posouzen rozsah požadovaných dodatečných prostředků. Kandidátské země EU, včetně ČR, navrhly své příspěvky pro naplnění EHG, které byly Unií kladně přijaty s tím, že tyto příspěvky budou počítány nad rámec EHG. Budou však posuzovány podle stejných měřítek jako jednotky unijních států. Příspěvek ČR se skládá z mechanizovaného praporu, jednotky chemické obrany, jednotky speciálních sil, polní nemocnice, centra pro humanitární a záchranné operace a vrtulníkového roje. ČR si jako podmínku svého příspěvku kladla možnost politického spolurozhodování o operaci, které by se účastnila, což zdůraznila i ve své pozici k EHG, kterou v písemné podobě předložila zemím EU a NATO v květnu 2000.

Požadavek politické participace třetích států na operaci, na které se budou podílet, vyřešila EU institutem nazvaným *Výbor přispěvatelů*, který bude platformou pro rozhodování o eventuální operaci a v němž budou zahrnuty všechny státy, které poskytnou podstatný příspěvek do operace EU.

Modality spolupráce mezi EU a třetími zeměmi se v roce 2000 staly jednou ze základních otázek další spolupráce nejen mezi těmito státy, ale i mezi EU a NATO. Unie na svých summitech v roce 1999 deklarovala, že vypracuje procedury pro zapojení nečlenských států EU do přípravy rozhodování o vojenských operacích EU při respektování autonomie rozhodování EU. V dubnu 2000 došlo v rámci EU k dohodě o způsobu spolupráce EU s těmito třetími státy. Základem pro jednání EU s kandidátskými zeměmi, Islandem a Norskem v otázkách CESDP se stal formát 15 + 15

(EU + 6 NEEA + 9 dalších kandidátských zemí EU). V rámci tohoto formátu pak byl vytvořen další formát 15 + 6 (EU + NEEA). ČR do těchto debat, odehrávajících se zejména v rámci EU, mohla zasahovat pouze nepřímo, a to prezentováním svých stanovisek v rámci ZEU, NATO či při bilaterálních setkáních s členskými státy EU. Při jednáních s rozhodujícími státy EU se podařilo do dokumentů EU prosadit principy, které jsou pro ČR přijatelné a které bude v budoucnu co nejvíce využívat.

Od května 2000 se konalo několik schůzek ve formátech 15 + 15 a 15 + 6 na úrovni vojenských expertů, na úrovni politických ředitelů, na úrovni velvyslanců a konečně i jedno zasedání na úrovni ministrů obrany. Na konferenci v Nice v prosinci pak státy EU přijaly rozhodnutí, že tyto schůzky budou probíhat podle potřeby, vždy však minimálně dvakrát za pololetí, z toho jednou na ministerské úrovni. V případech hrozby vypuknutí krize jsou modality jednání stanoveny jinak, a to jednak pro otázky operace s využitím prostředků a kapacit NATO, a jednak bez nich. Stát, který se operace zúčastní, bude zapojen do tvorby rozhodování prostřednictvím *Výboru přispěvatelů*; bude-li operace probíhat s využitím prostředků a kapacit NATO, budou evropští členové NATO-nečlenové EU zapojeni automaticky.

Pro další rozvoj vztahů ČR a EU v otázkách CESDP je důležité, že kandidátské země získaly možnost jmenovat svého představitele pro styk s Politickým a bezpečnostním výborem EU a styčného důstojníka pro kontakt s vojenským štábem EU.

Dosažení shody mezi EU a NATO o navázání přímých vztahů mezi oběma organizacemi považuje ČR za důležitý krok pro budoucnost CESDP. Došlo k setkáním Severoatlantické rady (NAC) a prozatímního Politického a bezpečnostního výboru (iPSC) a na okraj ministerského zasedání NATO v prosinci 2000 se uskutečnilo setkání NATO a EU na úrovni ministrů zahraničních věcí.

Dále bylo dosaženo dohody o ustavení čtyř pracovních skupin EU/NATO, v nichž jsou řešeny klíčové otázky spolupráce NATO a EU:

1. k bezpečnostním otázkám (zejm. ochrana utajovaných skutečností),
2. k problematice *Berlin + (tj. adaptace obranného plánování NATO pro potřeby EU a přístup EU k plánovacím kapacitám NATO spolu s identifikací prostředků a velitelských struktur NATO pro operace EU)*,
3. ke zlepšení obranných schopností a
4. k navázání stálých pracovních vztahů EU/NATO.

Od helsinského summitu v prosinci 1999 posilovala EU též koordinaci nevojenských zdrojů pro zvládání krizí a zvyšovala své schopnosti v civilním krizovém řízení. Byl vytvořen Výbor pro civilní krizové řízení EU a na summitu ve Feiře v červnu 2000 byl schválen předběžný návrh konkrétních cílů civilního krizového řízení. Návrh počítal s tím, že EU vybuduje policejní síly rychlé reakce v počtu 5000 osob, které budou schopné nasazení v počtu až 1000 osob během 30 dnů v celé škále spektra operací od prevence konfliktů až po specifické potřeby různých fází operací na vynucení míru. Francouzské předsednictví se v 2. polovině 2000 soustředilo především

na budování autonomních vojenských kapacit a otázky civilního krizového řízení ponechávalo poněkud stranou. V Nice byl proto jen víceméně zopakován závazek z Feiry a tato oblast bude patřit k prioritám švédského předsednictví.

ČR se v roce 2000 začala připravovat k tomu, aby v roce 2001 mohla Evropské unii nabídnout některé své kapacity pro řešení nevojenských krizí.

3. Česká republika a Organizace Severoatlantické smlouvy

Česká republika oslavila v březnu 2000 první výročí svého vstupu do NATO. Během celého roku se úspěšně zapojovala do aktivit všech politických a vojenských složek Aliance. V souladu s novou Strategickou koncepcí NATO pokračovala ČR v adaptaci svých ozbrojených sil a dokončila nezbytné úpravy své vnitrostátní bezpečnostní legislativy. Významným úspěchem české diplomacie bylo, že na prosincovém zasedání ministrů zahraničních věcí v roce 2000 bylo rozhodnuto uspořádat příští summit NATO v Praze.

Vstup České republiky do NATO přinesl zásadní změnu strategického postavení státu v evropském bezpečnostním systému. Severoatlantická aliance se stala základním rámcem zajišťujícím bezpečnost ČR. Členství v NATO umožňuje ČR být plnoprávnou součástí transatlantického konzultačního mechanismu 19 spojenců o všech otázkách bezpečnosti euroatlantické oblasti. Členství zavazuje ČR k obraně území ostatních spojenců a k budování vlastních obranných kapacit, včetně schopnosti zapojit se efektivně do mírových operací mimo území NATO.

ČR plnila povinnosti plynoucí z členství v Alianci. Aktivně se zapojovala do jednání politických a vojenských výborů, velitelství, agentur a dalších orgánů NATO, účastnila se vojenských misí Aliance. Průběžně adaptovala své ozbrojené síly v souladu s požadavky formulovanými ve Strategické koncepci NATO. ČR dokončila úpravy své vnitrostátní bezpečnostní legislativy a proces přistupování ke všem mnohostranným smlouvám a dohodám NATO. Jednotlivé rezorty v rámci svých gescí postupně navazovaly přímé odborné kontakty s orgány Aliance a účastnily se jejich zasedání.

Formulování národních postojů k jednotlivým iniciativám NATO a vytvoření vazeb spolupráce a vzájemné podpory s ostatními spojeneckými zeměmi jsou nezbytné pro úspěšné působení v orgánech Aliance. Jednou z překážek plnohodnotného zapojování do alianční práce byl i v roce 2000 nedostatek pracovníků prověřených pro práci s utajovanými skutečnostmi NATO.

ČR jako člen Aliance má velký zájem na zajišťování bezpečnosti a stability v jihovýchodní Evropě. Jedním z nástrojů prosazování této politiky byla v roce 2000

účast ČR v operacích NATO v Bosně a Hercegovině a v Kosovu. Vláda ČR svým usnesením č. 1112 z 8. 11. 2000 rozhodla o prodloužení českého zapojení v roce 2001 v obou aliančních operacích ve stejném rozsahu jako v roce 2000, tzn. mechanizovaný prapor v Bosně a Hercegovině (cca 600 osob) a posílená rota v Kosovu (cca 200 osob). ČR rovněž připravuje vnitrostátní podmínky pro vysílání nevojenských expertů do zahraničních misí. Tento proces si vyžádá delší časové období, neboť nejde pouze o vybrání vhodných kandidátů, ale zejména o úpravy vnitrostátní legislativy, která zatím nevytváří optimální podmínky pro vysílání takových expertů.

Politický vývoj ve Svazové republice Jugoslávie vyústil na podzim roku 2000 v porážku S. Miloševiče v prezidentských volbách a ve vítězství opozice v parlamentních volbách v Srbsku. Politický vývoj vytvořil podle názoru ČR předpoklady k určité restrukturalizaci aliančních operací v Bosně a Hercegovině a v Kosovu.

Integrace zemí jihovýchodní Evropy do euroatlantického společenství národů je důležitým nástrojem pro zajištění míru a rozvoj tohoto regionu. Aliance uskutečňuje tento cíl prostřednictvím Euroatlantické rady partnerství (Euro-Atlantic Partnership Council, EAPC) a programu Partnerství pro mír (Partnership for Peace, PfP), prostřednictvím Iniciativy pro jihovýchodní Evropu (South Eastern European Iniciative, SEEI), již podporuje, a Paktu stability EU pro jihovýchodní Evropu.

Zásadní politické změny v Chorvatsku jsou důležitým příspěvkem k regionální stabilitě. ČR povzbuzovala Chorvatsko, aby uskutečnilo svůj program reforem, uvítala členství Chorvatska v EAPC, PfP a Paktu stability EU pro jihovýchodní Evropu a vyjádřila záměr s Chorvatskem v těchto institucích i bilaterálně spolupracovat.

ČR se v uplynulém roce poprvé zúčastnila zasedání Stálé společné rady NATO – Rusko na ministerské úrovni. Na těchto jednáních ČR zdůraznila význam Ruska jako podstatné součásti evropského bezpečnostního systému. ČR se připojila k pozitivnímu hodnocení ratifikace smlouvy START II a Smlouvy o všeobecném zákazu jaderných zkoušek (CTBT) a k ocenění zapojení Ruska do aliančních operací na Balkáně. Na ministerském zasedání v Bruselu došlo ke schválení pracovního plánu Stálé rady na rok 2001 a k výměně dokumentů o otevření informační kanceláře NATO v Moskvě.

ČR spolu s ostatními aliančními státy zdůraznila plnou platnost Zakládacího aktu NATO – RF, na jehož základě se odvíjí spolupráce přispívající k posilování stability v euroatlantické oblasti. Zhodnotila výsledky uplynulého období jako slibné a jdoucí správným směrem. Současně alianční země kritizovaly RF za postup v Čečensku. ČR kladla důraz především na nalezení politického řešení, vyšetření všech zločinů a umožnění práce nevládních organizací.

Jako člen Aliance ocenila ČR úspěšnou realizaci kooperativních a konzultativních aktivit v rámci pracovního plánu Komise NATO – Ukrajina, který přispívá ke stálému prohlubování tohoto partnerství. Kladně hodnotila účast v PfP, jak ve vojenských, tak v nevojenských aspektech, a zapojení Ukrajiny do KFOR. Tato účast je výrazem

ukrajinského závazku ke společnému úsilí o vybudování míru a stability v regionu a zároveň přispívá ke zlepšování interoperability mezi ukrajinskými a spojeneckými silami. ČR rovněž přikládá velký význam Styčné kanceláři NATO, která hraje rozhodující roli při posilování ukrajinské účasti v PfP, a Informačnímu a dokumentačnímu středisku NATO v Kyjevě.

Ministerská zasedání NATO podpořila politiku otevřených dveří NATO. Ministři členských států potvrdili odhodlání pokračovat v rozšiřování Aliance a zdůraznili význam Akčního plánu členství (Membership Action Plan, MAP). Tento plán vymezuje cíle posilování schopností aspirantských států v pěti oblastech: v politicko-hospodářské, obranné a vojenské, v oblasti zdrojů, ochrany utajovaných skutečností a v oblasti právní.

MZV se ve spolupráci s MO a dalšími rezorty v uplynulém roce aktivně zúčastnilo plnění druhého ročního cyklu MAP. ČR vyjádřila odhodlání pokračovat v poskytování rad, zpětné vazby a pomoci uchazečským zemím při přípravách na možné budoucí členství. Několik konzultačních kol k řadě otázek se uskutečnilo se Slovenskem a Lotyšskem. S Litvou se za účasti zástupců MZV a ministerstev obrany konaly pravidelné tzv. „kulaté stoly“. ČR napomáhá také Slovinsku v jeho úsilí o vstup do NATO.

ČR má strategický zájem na pokračování procesu rozšiřování NATO. Vyjádřila naději, že na příštím summitu NATO v Praze pozve Aliance další země, ochotné a schopné převzít odpovědnost a povinnosti členství. Žádná evropská demokratická země, jejíž přijetí by splňovalo cíle Washingtonské smlouvy, přitom nebude vyloučena a bude posuzována podle svých vlastních zásluh.

Proces tvorby Evropské bezpečnostní a obranné identity (European Security and Defence Identity, ESDI) v souladu se závěry washingtonského summitu v rámci NATO v roce 2000 spíše stagnoval. Nepodařilo se dosáhnout konsenzu o požadavku EU na zajištěný přístup k plánovacím kapacitám a prostředkům Aliance v případě operace pod vedením EU.

ČR hodnotila pozitivně pokrok, jehož bylo dosaženo při realizaci Iniciativy pro obranné schopnosti (Defense Capabilities Initiative, DCI). DCI je nástrojem k posílení vojenských kapacit, které Aliance naléhavě potřebuje k plnění bezpečnostních úkolů v 21. století, tím, že zajistí efektivitu budoucích mnohonárodních operací v celém spektru misí NATO. Účelem DCI je postupně vytvořit síly, které budou interoperabilnější, mobilnější, bude je možno pohotověji rozmístit a budou schopné vést účinné bojové aktivity.

I z toho důvodu bylo jednou z nejdůležitějších oblastí pokračování adaptace ozbrojených sil a plná integrace Armády ČR do vojenských orgánů a integrované vojenské struktury NATO. MZV se v této oblasti podílelo na přípravě podkladů pro přípravu koncepčních dokumentů pro výstavbu ozbrojených sil. Významným způsobem se podílelo na zpracování novelizované bezpečnostní strategie ČR, kterou schválila vláda

v lednu 2001. S ministerstvem obrany spolupracovalo rovněž při zpracování plánovacích dokumentů pro orgány NATO a při expertních jednáních s představiteli Aliance a jednotlivých členských států.

Vláda ČR si byla vědoma, že stav ozbrojených sil neodpovídal v roce 2000 plně potřebám současného bezpečnostního prostředí. Ministerstvo obrany proto zpracovávalo studie o budoucí podobě českých ozbrojených sil. Bylo si vědomo, že půjde o složitý proces, jehož výsledkem by mělo být v horizontu příštích deseti let vytvoření profesionálnější, menší, lehčí a mobilnější armády, která je podstatně lépe připravena pro realizaci misí v zahraničí.

MZV se společně s ostatními rezorty významným způsobem podílelo i na institucionalizaci orgánů krizového řízení ČR a na vypracování metodických materiálů pro přípravu a činnost v krizových situacích. K nejvýznamnějším formám přípravy orgánů krizového řízení patřilo cvičení CMX/Crisex 2000, které bylo zaměřeno na cvičení procedur a postupů orgánů krizového řízení ČR v návaznosti na orgány krizového řízení NATO a ZEU při plánování a přípravě opatření souvisících s řešením krizové situace v zahraničí. ČR měla poprvé příležitost procvičit stanovené úkoly na nadrezortní úrovni jako člen Aliance. Významné bylo i zapojení členů Stálé delegace ČR při NATO a ZEU.

V legislativě ČR nastal v posledním roce významný posun. Postupně byly vytvořeny podmínky pro zapojení ČR do činnosti Aliance a plnění jejích závazků vyplývajících z členství v NATO. Počátkem srpna 2000 Parlament ČR schválil změnu ústavy, pokud jde o vysílání vojsk ČR do zahraničí a přijímání cizích vojsk na území ČR. Současně Parlament schválil i přístup ČR k Ujednání o statutu ozbrojených sil (Status of Forces Arrangements, SOFA) a k Pařížskému protokolu. ČR se po uložení ratifikačních listin stane členem či stranou všech statusových smluv NATO.

Jedním z velmi důležitých úkolů v roce 2000 byla realizace požadavků zákona č. 148/1998 Sb., o ochraně utajovaných skutečností. Důraz byl kladen na zabezpečení utajovaných informací NATO a na zavedení pevného režimu utajení.

ČR se zapojila též do programu Kontaktních ambasád NATO v partnerských zemích, který napomáhá prezentovat politiku, činnost a cíle Aliance. V srpnu 2000 bylo rozhodnuto, že ČR bude zastupovat zájmy NATO v Litvě. Kontaktní ambasáda zajišťuje oboustrannou komunikaci mezi partnerskou zemí a ústředím NATO. Úkolem programu je zajišťovat informace o alianční politice, zprostředkovávat důležité kontakty, poskytovat komentáře ke konferencím a seminářům organizovaným NATO v partnerských zemích a logisticky zabezpečovat cesty nejvyšších představitelů NATO.

Dne 22. 5. 2000 zaslal prezident ČR V. Havel dopis Generálnímu tajemníkovi NATO G. Robertsonovi, ve kterém navrhl uspořádání summitu NATO v roce 2002 v Praze. Prezident uvedl, že by uspořádání summitu v Praze dalo jasně najevo, že Severoatlantická aliance je jinou organizací, než byla za studené války. Summit by byl znamením, že se NATO skutečně proměňuje v organizaci zahrnující celý euroatlan-

tický svět. Volba Prahy jako hlavního města jedné z nových členských zemí NATO by potvrdila, že Aliance bere nové členy vážně, a zároveň by měla i symbolický význam pro země, které se o členství teprve ucházejí. Ministerské zasedání NATO v prosinci 2000 pak rozhodlo o konání příštího summitu NATO v Praze.

V roce 2000 nastoupili první čeští pracovníci do mezinárodního sekretariátu NATO v Bruselu. Nicméně řádné zastupování ČR v Alianci vyžaduje podstatně více českých občanů pracujících ve strukturách NATO. V průběhu roku 2000 MZV obdrželo několik set nabídek volných míst ve strukturách Aliance. MZV alianční poptávky distribuovalo na příslušná místa, zahrnující 33 adres mimo MZV. Nabídky NATO však nevyužil ani jediný zájemce z ČR. Důvodem nezájmu byly zřejmě značné odborné nároky – NATO požaduje znalost obou jednacích jazyků (angličtiny a francouzštiny), chybějící bezpečnostní prověření – pro NATO je předepsáno „NATO SECRET“ – a pravděpodobně i nedořešení pracovněprávní úpravy vysílání občanů ČR do zahraničních misí a sekretariátů mezinárodních organizací.

Pod gescí MZV byla zpracovávána koncepce vysílání občanů ČR do mezinárodních vládních organizací. Klíčem k nalézání vhodných kandidátů by se v budoucnu měly stát aktivní přístup rezortních personálních útvarů a vybudování databáze uchazečů.

4. Česká republika a regionální spolupráce

Visegrádská spolupráce

V roce 1998 byla obnovena visegrádská spolupráce, která byla založena podpisem společné deklarace vrcholných představitelů Československa, Polska a Maďarska v roce 1991. Na bratislavském summitu v roce 1999 se premiéři ČR, MR, PR a SR dohodli, že tato spolupráce se nebude nijak institucionalizovat. Spolupráce čtyř středoevropských států je založena na pravidelném setkávání jejich představitelů na různých úrovních. Jednou ročně se koná oficiální setkání premiérů, které určuje charakter spolupráce v následujícím období.V období mezi těmito dvěma setkáními plní vždy jedna ze zemí V4 předsednickou funkci visegrádské spolupráce.

V roce 2000 se oficiální setkání premiérů zemí Visegrádské skupiny konalo v České republice na zámku Štiřín dne 9. 6. 2000. Na svém setkání podepsali předsedové vlád společné prohlášení a dohodu o zřízení Mezinárodního visegrádského fondu. Zveřejnili výroční zprávu o činnosti Visegrádské skupiny, která shrnuje události a akce od předešlého summitu v Bratislavě (zpráva obsahuje informace o více než dvaceti setkáních na prezidentské, vládní, parlamentní a expertní úrovni), a jednali o dalším směřování visegrádské spolupráce.

Tímto summitem se uzavřelo roční období, ve kterém předsednickou funkci vykonávala Česká republika. V období českého předsednictví se visegrádská spolupráce úspěšně rozvíjela. Bylo naplněno jedno z klíčových zadání pro rok 2000 – byl založen Mezinárodní visegrádský fond. Úspěšně se dařilo naplňovat další prioritu obnovené visegrádské spolupráce, a to pomoc Slovensku při jeho úsilí o překonání zpoždění v evropském integračním procesu.

Visegrádská spolupráce se stala samozřejmostí. Jednotlivé rezorty si samy organizovaly setkání ve visegrádském formátu podle svých aktuálních potřeb. Docházelo k přirozenému využívání možností, které spolupráce v rámci Visegrádské skupiny nabízí. Uskutečnily se schůzky představitelů ministerstev vnitra, kultury, obrany, životního prostředí, spravedlnosti a zahraničí, v jehož gesci je koordinace visegrádské spolupráce.

Visegrádská spolupráce se rozšířila i na úroveň parlamentní a expertní.

Visegrádská skupina byla pozitivně přijímána na mezinárodní scéně a u svých bezprostředních sousedů. O spolupráci s ní projevilo zájem několik sousedních zemí. Důkazem toho, že Visegrádská skupina je dnes všeobecně respektovaným regionálním uskupením, jsou i časté schůzky premiérů zemí V4 s vrcholnými představiteli členských zemí Evropské unie.

Zlepšovala se i informovanost o visegrádské spolupráci. Svědčí o tom zvyšující se počet článků v tisku i zvýšená frekvence návštěv na visegrádské internetové stránce (www.visegrad.org).

Mezinárodní visegrádský fond (MVF)

Dohodu o zřízení MVF podepsali předsedové vlád zemí Visegrádské skupiny na svém setkání 9. 6. 2000 ve Štiříně. Cílem Mezinárodního visegrádského fondu je podpora a rozvoj kulturní spolupráce, podpora a rozvoj vědeckých výměn, výzkumu a spolupráce v oblasti školství, podpora a rozvoj výměn mládeže a podpora a rozvoj přeshraniční spolupráce. Záměrem zakladatelů Fondu je podporovat aktivity jdoucí nad rámec financování jednotlivými rezortními ministerstvy, na nichž mají společný zájem všechny členské země V4 a jež budou přispívat k prohlubování uvědomování si společně sdíleného středoevropského prostoru.

Jednotlivé země Visegrádské skupiny přispívají do Fondu částkou 250 tis. EUR. Ročně MVF tedy disponuje rozpočtem 1 mil. EUR.

Sídlo sekretariátu MVF je v Bratislavě. Jeho výkonný ředitel je jmenován Konferencí ministrů zahraničí, která je nejvyšším orgánem Fondu. O tom, které konkrétní projekty budou z MVF podpořeny, rozhoduje Rada velvyslanců (zemí V4), která je zároveň nadřízeným orgánem sekretariátu.

O podporu z Mezinárodního visegrádského fondu projevily zájem občanská sdružení, nevládní organizace, jakož i některé státní a příspěvkové organizace. K 15. 9. 2000,

kdy byla první uzávěrka pro podávání žádostí o granty, bylo zaregistrováno 236 projektů. Celková požadovaná suma překročila částku 9 mil. EUR. Vzhledem k rozpočtovým možnostem mohlo být uspokojeno pouze 11 % žadatelů, tedy 26 projektů. Pro první kolo (každý rok se uskuteční dvě kola výběru projektů) bylo k dispozici 450 tis. EUR.

Z vybraných projektů bylo 24 čtyřstranných, jeden byl trojstranný a jeden dvoustranný. To potvrdilo, že existuje velký zájem o spolupráci mezi zeměmi Visegrádské skupiny. Lze očekávat, že v příštím období počet žadatelů o grant z MVF ještě vzroste.

Setkání představitelů států Visegrádské skupiny v roce 2000

– 15.–18. 2. 2000 – setkání ministrů kultury v Krakově;
– 31. 3.–1. 4. 2000 – setkání hlavních vyjednavačů s Evropskou unií v Bruselu;
– 28. 4. 2000 – setkání premiérů zemí V4 s německým kancléřem G. Schröderem v Hnězdně;
– 26.–28. 4. 2000 – setkání předsedů zahraničních výborů, výborů pro evropskou integraci a výborů pro obranu parlamentů V4 v Bratislavě;
– 4. 5. 2000 – setkání premiérů zemí V4 s francouzským premiérem L. Jospinem v Budapešti;
– 11.–12. 5. 2000 – setkání ministrů životního prostředí v Budapešti;
– 1.–3. 6. 2000 – setkání ministrů kultury v Budapešti;
– 9. 6. 2000 – oficiální summit premiérů ve Štiříně;
– 6. 10. 2000 – setkání premiérů zemí V4 s britským ministerským předsedou T. Blairem ve Varšavě;
– 9.–10. 10. 2000 – setkání ministrů kultury v Bratislavě;
– 12.–13. 10. 2000 – neformální setkání premiérů v Karlových Varech;
– 19.–20. 10. 2000 – setkání ministrů životního prostředí ve Varšavě;
– 20. 10. 2000 – setkání ministrů vnitra v Bratislavě;
– 26.–27. 10. 2000 – setkání členů vlád pověřených záležitostmi národnostních menšin v Praze;
– 23.–25. 11. 2000 – setkání ministrů spravedlnosti ve Szczyrku;
– 17.–18. 12. 2000 – setkání předsedů zahraničních výborů parlamentů V4 – výborů pro evropskou integraci a výborů pro obranu – ve Varšavě.

Středoevropská dohoda o volném obchodu (CEFTA)

Středoevropská dohoda o volném obchodu (CEFTA) byla podepsána dne 21. 12. 1992 v Krakově a vstoupila v platnost 1. 7. 1994. Členskými zeměmi CEFTA jsou Česká republika, Maďarsko, Polsko, Slovensko, Slovinsko, Rumunsko a Bulharsko. Cíli dohody byly vytvoření oblasti volného obchodu pro průmyslové výrobky a značná liberalizace obchodu se zemědělskými produkty. Dohoda nepokrývá vzájemný ob-

chod se službami. Záměr dohody bude splněn u průmyslových výrobků, k 1. 1. 2001 budou odstraněny veškeré tarifní a netarifní překážky obchodu. Země CEFTA jsou přesvědčeny, že liberalizace vzájemného obchodu přispěje k usnadnění jejich vstupu do Evropské unie.

CEFTA není mezinárodní organizací, nemá proto sekretariát ani žádné jiné stálé orgány; jednání se uskutečňují převážně na úrovni expertů a týkají se výhradně odstraňování překážek vzájemného obchodu.

Ministři odpovědní za vnější obchodní vztahy projednávají a řeší aktuální problémy zpravidla jednou ročně na zasedáních Společného výboru, který je nejvyšším orgánem dohody CEFTA. V předsednictví Společnému výboru se členské země každoročně střídají. V roce 2000 předsedalo Polsko.

Dohoda CEFTA je otevřená. Podmínkou vstupu kandidáta jsou: členství dané země ve Světové obchodní organizaci (WTO), existence Asociační dohody s EU a souhlas všech členů dohody CEFTA. Během roku 2000 nepožádal oficiálně o členství v dohodě CEFTA žádný stát.

V roce 2000 se uskutečnilo několik expertních jednání, týkajících se vzájemného uznávání certifikátů a výsledků laboratorních zkoušek, činnosti Podvýboru pro zemědělský obchod, veřejných zakázek a dalších otázek.

Zasedání Společného výboru se konalo ve Varšavě 11. 10. 2000. Zhodnotilo činnost Podvýboru pro zemědělský obchod, doporučilo pokračovat ve výměně informací o pokroku jednání s EU a zabývalo se plněním závazků všech zemí CEFTA. Ocenilo výsledky expertních jednání v oblasti vzájemného uznávání certifikátů, posoudilo problematiku ochranných opatření a stav ratifikace dodatkových protokolů upravujících pravidla pro určování a ověřování původu zboží a projednalo přípravu setkání předsedů vlád (summitu) států dohody CEFTA.

Summit premiérů zemí CEFTA se konal ve Varšavě 15. 11. 2000. Předsedové vlád se shodli, že spolupráce v rámci CEFTA přispívá k ekonomickému rozvoji států dohody, prohlubování vzájemné obchodní výměny a podporuje proces jejich integrace do EU. Pozitivně zhodnotili činnost Podvýboru pro zemědělský obchod, zároveň však konstatovali přetrvávající problémy v obchodu se zemědělskými produkty a zdůraznili potřebu nalézt řešení, které by odpovídalo zájmům všech zúčastněných stran. Výsledkem summitu byla i deklarace, v níž se premiéři vyslovili pro další zlepšování mechanismů CEFTA, intenzifikaci bilaterálních jednání o vzájemném uznávání certifikátů a výsledků laboratorních zkoušek, jakož i pro podporu kontaktů mezi podnikateli a profesními sdruženími. Za užitečnou označili výměnu informací mezi zeměmi CEFTA z přístupových jednání s EU. Předsedové vlád ocenili spolupráci zemí CEFTA ve WTO a dohodli se na posílení společného úsilí o zahájení nového kola mnohostranných obchodních jednání.

Česká strana oceňuje význam dohody CEFTA pro rozvoj vzájemného obchodu a má zájem na další liberalizaci obchodu v oblasti zemědělských produktů. Navrhuje

také koordinaci společného postupu v boji proti hospodářské kriminalitě a v oblasti rozvoje vzájemných investic. Chápe realizaci dohody CEFTA jako součást procesu stabilizace na evropském kontinentu.

Středoevropská iniciativa (SEI) a Pakt stability pro jihovýchodní Evropu

Středoevropská iniciativa (SEI) vznikla v roce 1989 jako „kvadragonála“ za účasti Itálie, Rakouska, Jugoslávie a Maďarska v návaznosti na spolupráci v jadersko-dunajském regionu se záměrem posílit mezivládní vztahy a rozvinout rozmanité formy spolupráce mezi těmito sousedícími zeměmi. Vstupem bývalé ČSFR v roce 1990 vznikla Pentagonála, z níž po dalším rozšíření vznikla SEI. Po rozdělení federace přistoupily ČR a SR jako samostatné členské státy k SEI, která v roce 2000 sdružovala 17 zemí střední, východní a jihovýchodní Evropy.

ČR věnovala v roce 2000 vztahům se zeměmi střední, východní a jihovýchodní Evropy, které jsou sdruženy ve Středoevropské iniciativě, velkou pozornost, a to zejména z hlediska podpory stabilizace a demokratizace v regionu a rozvoje spolupráce s jeho zeměmi.

V roce 2000 předsedalo SEI Maďarsko a ČR, jako předsednická země v roce 1999, spolupůsobila v rámci tzv. trojky.

Ve dnech 24.–25. 11. 2000 se konalo v Budapešti zasedání předsedů vlád (summit) a setkání ministrů zahraničních věcí zemí SEI. Summit potvrdil, že země SEI budou nadále uplatňovat zásadu soudržnosti a solidarity a podporovat méně vyspělé země regionu při jejich přechodu na evropské standardy a začleňování do evropského integračního procesu a do euro-atlantických struktur.

Jedním z významných výsledků summitu, navazujícím na úsilí mezinárodního společenství o vymanění SRJ z politické a ekonomické izolace a o zabránění vzniku nových dělících čar na kontinentu, bylo přijetí SRJ za člena SEI. Členství SRJ podpořila také ČR s důvěrou v nezvratnost demokratických reforem a v zájmu urychlení obnovy a rekonstrukce v jihovýchodní Evropě (JVE).

Vzhledem k tomu, že v některých částech Kosova přetrvávalo napětí i po lokálních volbách, summit SEI se vyslovil pro další pokračování činnosti UNMIK a KFOR a vyzval všechny zúčastněné strany k dodržování rezoluce Rady bezpečnosti OSN č. 1244.

Předsedové vlád během summitu jednali o posílení vzájemné spolupráce, především v oblasti přeshraniční a regionální spolupráce, která stimuluje přímé vztahy mezi euroregiony, podniky, institucemi a místní samosprávou.

ČR na summitu projevila zájem o členství v Dunajské komisi a o zapojení českých podniků do realizace projektů obnovení splavnosti Dunaje, výstavby mostů a dodávek pro ochranu životního prostředí.

Summit vyjádřil přesvědčení, že Proces stabilizace a přidružování (SAP) s EU nabízí příslušným zemím (Makedonii, Chorvatsku, Albánii, Bosně a Hercegovině) jasnou perspektivu integrace do evropského procesu a že EU brzy upřesní parametry také pro zapojení SRJ. V této souvislosti země SEI uvítaly závěry summitu EU v Záhřebu z 24. 11. 2000, které tato očekávání potvrdily.

MZV ČR ve spolupráci s Poslaneckou sněmovnou PČR, Senátem PČR a Radou Evropy uspořádalo mezinárodní konferenci o úloze a instituci ombudsmana (27.–28. 4. 2000) za účasti ombudsmanů ze zemí SEI a západní Evropy. Tato konference byla rovněž příspěvkem ČR a SEI k činnosti prvního pracovního stolu Paktu stability.

V rámci pracovní skupiny SEI pro rozvoj lidských zdrojů a výcvik MZV ČR zajistilo ve spolupráci s Národním vzdělávacím fondem uspořádání seminářů na témata: politika aktivní zaměstnanosti a její financování, konkurenceschopnost malých a středních podniků, reforma finančního sektoru, reforma veřejné správy a strategický management podniků. ČR se dále aktivně spolupodílela na činnosti ostatních pracovních skupin SEI pro vědu a techniku, dopravu a životní prostředí, kulturu, záležitosti mládeže a pro boj s organizovaným zločinem.

ČR v průběhu roku 2000 prosazovala zefektivnění činnosti pracovních skupin a dalších pracovních orgánů a struktur SEI, aby byl lépe využíván potenciál, kterým tato regionální iniciativa disponuje. Hodnocení působení ČR v SEI ostatními zeměmi bylo velmi pozitivní, proto bylo v závěru roku jednomyslně všemi zeměmi schváleno členství ČR ve Finančním výboru na následující dva roky (2001–2002). Jde o poradní orgán SEI, který má pravomoc rozhodovat o specifických otázkách v zastoupení Výboru národních koordinátorů.

SEI rozvíjela kontakty a identifikovala oblasti společného zájmu s mezinárodními organizacemi (EU, Radou Evropy, UNIDO), finančními institucemi (EBRD) a ostatními regionálními iniciativami. Šlo především o Iniciativu pro spolupráci v JVE (South East European Co-operative Initiative, SECI), organizaci Černomořské ekonomické spolupráce (Black Sea Economic Co-operation, BSEC), Royaumontský proces a Proces spolupráce v JVE (South-East European Co-operation Process, SEECP). OECD se spolupodílela na přípravě workshopu SEI na téma *„Ženy podnikatelky“* a předpokládá se, že OECD se bude v budoucnosti spolupodílet na dalších společných aktivitách se SEI.

ČR se aktivně zasazovala o přenos expertních znalostí a zkušeností OECD, EHK OSN a UNIDO ve prospěch členských zemí SEI z regionu JVE. Za jeden ze svých cílů považovala ČR sdílení svých zkušeností z integračního procesu s ostatními zeměmi SEI.

ČR se aktivně účastnila realizace **Paktu stability (PS) pro JVE** a usilovala o získání statutu plného účastníka a člena. Vláda ČR vyčlenila prostředky na projekty 1. pracovního stolu pro oblast dobrého řízení (*Good Governance*) ve složce věnované reformě státní správy. ČR se podílela na přípravě vzdělávacích programů pro pří-

slušníky armád JVE a na plnění Daytonské mírové dohody v rámci 3. pracovního stolu PS. Největší nároky byly kladeny na přípravu a realizaci projektů ekonomické dimenze 2. pracovního stolu PS pro hospodářskou obnovu, rozvoj a spolupráci v důsledku nedokončené transformace v přijímajících zemích JVE, v řadě případů však také v důsledku komplikovaných administrativních procedur při jednáních s mezinárodními finančními institucemi. ČR prosazovala především projekty, které řešily naléhavé humanitární problémy (rekonstrukce pavilonu v nemocnici Dragiša Mišovič v Bělehradě) a obnovu infrastruktury, a též projekty systémového charakteru, například v energetice, dopravě a při ochraně životního prostředí.

ČR v roce 2000 kladla důraz na rozvoj politického dialogu mezi členskými zeměmi k aktuálním otázkám vývoje v regionu, na přípravu kvalitních projektů SEI a v rámci Paktu stability na budování demokratických institucí a právního státu, ochranu lidských práv, prosazování evropských standardů a také na obnovu obchodně-ekonomických vazeb v oblasti za účasti českých podniků. Dne 23. 2. 2000 vznikla Česko-řecká rada, kterou inauguroval místopředseda vlády a ministr zahraničních věcí ČR J. Kavan na základě Memoranda o česko-řecké spolupráci při hospodářské obnově a rozvoji regionu JVE. Předpokládá se, že obě země využijí potenciál svých tradičních vazeb na země JVE a že se ČR připojí k realizaci řeckého plánu obnovy a rekonstrukce regionu.

5. Česká republika a ostatní evropská fóra

OBSE

Organizace pro bezpečnost a spolupráci v Evropě, která sdružuje 55 států, je jedinou celoevropskou organizací kooperativní bezpečnosti a spolupráce s euro-atlantico-asijským rozměrem. Je přirozeným místem politického dialogu mezi všemi zeměmi tohoto širokého prostoru o otázkách bezpečnosti a stability. Transatlantický rozměr OBSE přispívá k bezpečnosti a stabilitě v Evropě. OBSE je jedinou bezpečnostní organizací v Evropě ve smyslu regionálního ujednání podle Hlavy VIII Charty OSN, a je tedy základním nástrojem pro včasné varování, předcházení konfliktům, zvládání krizí a postkonfliktní obnovu v této oblasti.

OBSE vypracovala široký okruh standardů v bezpečnostní i lidskoprávní dimenzi a plní důležitou roli monitorování situace a poradenství v prevenci konfliktů i v postkonflitktní obnově, budování právního státu a uplatňování standardů v oblasti lidských práv.

V roce 2000 se OBSE snažila pod rakouským předsednictvím realizovat a rozpracovávat rozhodnutí Istanbulského summitu z listopadu 1999.

V bezpečnostní oblasti se OBSE, která má důležitou úlohu v oblasti kontroly zbrojení a odzbrojení (Smlouva o konvenčních ozbrojených silách v Evropě, Daytonská mírová dohoda), zabývala především problematikou ručních a lehkých zbraní. Přijetí Dokumentu OBSE k ručním a lehkým zbraním, který je zaměřen především na boj proti nelegálnímu obchodu s těmito zbraněmi, bylo jedním z nemnoha úspěchů listopadové Ministerské rady OBSE ve Vídni 27.–28. 11. 2000.

OBSE byla rovněž fórem, na němž probíhala jednání 30 smluvních zemí o konvenčním odzbrojení v Evropě. Dohoda o adaptaci Smlouvy o konvenčních ozbrojených silách v Evropě, podepsaná v Istanbulu 19. 11. 1999, která překonává blokový charakter původní smlouvy, vstoupí v platnost po ratifikaci všemi 30 smluvními zeměmi. Převážná většina zemí, včetně ČR, k ratifikaci adaptované smlouvy v roce 2000 nepřistoupila.

Významnou událostí byl návrat Jugoslávie do OBSE v listopadu 2000. Stalo se tak na zasedání Ministerské rady OBSE ve Vídni. SRJ byla přijata jako nový stát – podobně jako byly přijímány jiné státy bývalé SFRJ (členství Jugoslávie v OBSE bylo od roku 1992 suspendováno). V posledních týdnech roku 2000 probíhala intenzivní jednání o přípravě mise OBSE v Jugoslávii.

Úspěšná byla činnost misí OBSE v terénu. Početně silné mise OBSE působily v oblasti jihovýchodní Evropy; další mise – s různými mandáty a názvy – pracovaly ve všech středoasijských republikách, ale také v Moldavsku, Pobaltí a v Bělorusku. Asistenční skupina pro Čečensko, které nebyl umožněn návrat do této oblasti, pracovala v roce 2000 v Moskvě.

OBSE se podílela na organizaci a průběhu voleb v Bosně a Hercegovině a prostřednictvím pozorovatelských misí monitorovala volby v řadě účastnických států.

Na zasedání Ministerské rady OBSE ve dnech 27.–28. 11. 2000 ve Vídni, které mělo být vyvrcholením činnosti organizace v roce 2000, se nepodařilo dosáhnout shody účastnických států v řadě oblastí významných pro evropskou bezpečnost i pro samu činnost organizace. Nebylo dosaženo shody při přípravě ministerské deklarace (byl přijat pouze text týkající se jihovýchodní Evropy), která měla být základním dokumentem tohoto zasedání a jejíž součástí měla být rozsáhlá pasáž s „inventurou“ istanbulských závazků.

Ministerské radě OBSE se podařilo přijmout pouze část z původně předpokládaných dokumentů a rozhodnutí. Nejvýznamnějším z nich je Dokument OBSE o ručních a lehkých zbraních. Ministerská rada dále přijala Rozhodnutí o zvýšení úsilí v boji proti obchodu s lidmi. Nepodařilo se však přijmout dokument k problematice ochrany dětí ve válečných konfliktech. Po dvouletých složitých jednáních bylo přijato rozhodnutí o jmenování nového Vysokého komisaře OBSE pro národnostní menšiny, jímž bude od 1. 7. 2001 Švéd R. Ekeus. Ministerské radě se nepodařilo vypracovat a přijmout rozhodnutí o právním postavení OBSE ani o budoucí příspěvkové škále OBSE.

ČR se v roce 2000 podílela na všech aspektech práce Organizace pro bezpečnost a spolupráci v Evropě. Věnovala patřičnou pozornost nejen politicko-bezpečnostní dimenzi OBSE, ale rovněž i dimenzi ekonomické a lidskoprávní. Při své činnosti v rámci OBSE ČR úzce spolupracovala zejména s partnery a spojenci z NATO, EU a Visegrádské skupiny.

ČR na půdě OBSE často iniciativně vystupovala se svými stanovisky k řadě regionálních problémů, mj. k problematice Čečenska, Moldavska a Běloruska. ČR se připojovala ke stanoviskům EU k jednotlivým aspektům práce OBSE nebo k jejím prohlášením k událostem či problémům, které byly v OBSE projednávány. ČR rovněž často doplňovala vystoupení EU ve svých samostatných prohlášeních.

Práce OBSE se ČR zúčastňovala především prostřednictvím své Stálé mise při OSN, OBSE a ostatních mezinárodních organizacích ve Vídni. Aktivitu v parlamentní dimenzi OBSE vyvíjeli rovněž poslanci a senátoři Parlamentu ČR – členové Stálé delegace ČR při Parlamentním shromáždění OBSE. Čeští představitelé se účastnili misí OBSE v Kosovu, Bosně a Hercegovině a Chorvatsku a též v dalších státech balkánské a středoasijské oblasti. Český občan byl zástupcem vedoucího Asistenční skupiny OBSE pro Čečensko.

Zasedání Ministerské rady OBSE ve Vídni ve dnech 27.–28. 11. 2000 se zúčastnila delegace ČR vedená místopředsedou vlády a ministrem zahraničních věcí J. Kavanem.

ČR – stejně jako řada dalších států – pokládá pružnost OBSE, vycházející z toho, že její fungování není založeno na mezinárodních právních dokumentech, ale na politických závazcích, za velkou přednost. Zachování flexibility a efektivnosti této organizace zůstává prioritním zájmem ČR ve vztahu k OBSE. Tento zájem sdílí ČR se spojenci v NATO a zeměmi EU.

Mezi významné příspěvky OBSE ke stabilitě regionu patřilo monitorování voleb v zemích, které teprve budují demokratické prostředí. Touto problematikou se zabývá Úřad pro demokratické instituce a lidská práva (Office for Democratic Institutions and Human Rights, ODIHR), který hodnotí přípravu a průběh voleb, tzn., zda splňují základní demokratické standardy, především pak transparentnost, rovnost soutěže politických stran apod. ČR se podílela na řadě krátkodobých monitorovacích misí OBSE, zúčastnili se jich pozorovatelé z MZV, poslanci a senátoři i členové nevládních organizací.

ČR patřila k zemím, které prosazovaly další posílení ekonomické dimenze OBSE. Nejvýznamnější akcí OBSE v této oblasti je Ekonomické fórum, které se každoročně koná v Praze a na jehož přípravě a průběhu se podílí MZV ve spolupráci s dalšími rezorty. Ve dnech 11.–14. dubna 2000 se uskutečnilo 8. ekonomické fórum na téma *Ekonomické aspekty postkonfliktní rehabilitace: výzvy transformace*. S Ekonomickými fóry úzce souvisí řada přípravných a následných konferencí a seminářů OBSE. O ekonomickou dimenzi OBSE projevovaly zájem především státy SNS.

Působení českých členů misí OBSE bylo vedením těchto misí většinou vysoce pozitivně hodnoceno. Výsledkem úsilí MZV a Stálé mise ČR ve Vídni bylo, že se v roce 2000 podařilo umístit občana ČR v rámci tzv. sekondování, kdy je umístění zajištěno vysílajícím státem, v úřadu Představitele OBSE pro svobodu médií a v Úřadu pro demokratické instituce a lidská práva (ODIHR) ve skupině koordinátorky aktivit OBSE proti obchodu s lidmi.

ČR věnovala pozornost lidskoprávní dimenzi OBSE a aktivně se podílela na práci organizace v této oblasti. Pokračovala v aktivní práci navazující na její iniciativu v romské problematice, chápané jako celoevropská otázka. Připravovala práci Kontaktního místa pro Romy a Sinti (CPRSI) v rámci ODIHR, mj. též dobrovolným příspěvkem ve výši 10 tis. USD. V listopadu uspořádalo MZV ve spolupráci s CPRSI seminář o politické participaci Romů, který se uskutečnil v Praze.

Pražská kancelář Sekretariátu OBSE, která slouží jako archivní a dokumentační středisko OBSE a též podporuje „pražské“ akce organizace, především Ekonomické fórum, potvrzuje Prahu jako jedno z center agendy OBSE. ČR všestranně podporuje činnost této kanceláře.

Mezi aktivní příspěvky ČR práci OBSE v roce 2000 lze uvést:

– ČR (s podporou Dánska) iniciovala a realizovala pozorovací let letounem Armády České republiky nad Bosnou a Hercegovinou (BaH) a uhradila značnou část nákladů na tuto akci. Let se uskutečnil nad oběma entitami BaH (Federace Bosny a Hercegoviny a Srbské republiky) a za účasti představitelů obou těchto entit. Šlo o aktivní podporu plnění Daytonské mírové smlouvy a příspěvek k bezpečnostní dimenzi Paktu stability pro jihovýchodní Evropu. Cílem letu bylo prověřit možnosti využití vzdušného pozorování jako opatření pro budování důvěry a bezpečnosti v BaH a seznámit zainteresované strany s metodikou tohoto procesu;
– ČR poskytla příspěvek ve výši 10 000 USD do Dobrovolného fondu OBSE pro Moldavsko, z něhož by měly být uvolňovány prostředky na finanční asistenci Rusku při stahování jeho výzbroje z Moldavska;
– ČR poskytla příspěvek 30 000 USD na humanitární pomoc Čečensku – prostřednictvím nadace Člověk v tísni;
– MZV ve spolupráci s dalšími rezorty pracovalo na přípravě databáze civilních odborníků pro REACT (rychlé týmy expertní pomoci a spolupráce OBSE). Tato databáze by měla být plně funkční v prvním pololetí roku 2001.

Pokračovala mezirezortní spolupráce směřující k překonání přetrvávajících problémů souvisících s vysíláním občanů ČR do aparátů a misí mezinárodních organizací a k nalezení komplexního a systémového řešení této otázky.

Smlouva o konvenčních ozbrojených silách v Evropě

Několikaletá intenzivní jednání 30 smluvních stran Smlouvy o konvenčních ozbrojených silách v Evropě (S-KOS) byla 19. listopadu 1999 (během summitu OBSE v Istanbulu) završena podepsáním Dohody o adaptaci S-KOS (dále jen Dohoda) a přijetím Závěrečného aktu Konference smluvních stran S-KOS. Dohoda obsahuje zásady úprav ustanovení původní S-KOS, které odrážejí změnu politicko-bezpečnostní situace v Evropě od podpisu této smlouvy. Adaptovaná S-KOS tvoří významnou součást bezpečnostní architektury v Evropě. V průběhu dosavadní existence S-KOS mnohé státy, a to především státy NATO, snížily úrovně konvenčních zbraní více, než předpokládala původní smlouva.

Původní smlouva byla sjednána na základě skupinových omezení (pro státy NATO a bývalé Varšavské smlouvy), jejichž cílem bylo snížit koncentraci konvenčních zbraní, zejména v oblasti středovýchodní Evropy, a stanovit kolektivní stropy smlouvou omezované techniky pro tyto skupiny států. Adaptací S-KOS byl tento tzv. skupinový přístup odstraněn. Obdobně jako původní S-KOS také její adaptovaná podoba obsahuje početní omezení pro pět základních kategorií konvenčních zbraní (tanky, bojová vozidla pěchoty, dělostřelecké systémy, bojová letadla a úderné vrtulníky). Z pohledu ČR tak adaptace eliminuje jednu z posledních, byť nepřímých vazeb na někdejší členství Československa ve Varšavské smlouvě. Nový systém omezení je založen na právně závazném potvrzení úrovní pro každý signatářský stát. Vzhledem k tomu, že se na území některých signatářských států mohou trvale nacházet ozbrojené síly z jiných signatářských států, rozlišuje smlouva tzv. národní a teritoriální úrovně.

Přestože adaptovaná S-KOS stanovuje omezení úrovní individuálně, obsahuje pro případ krizových situací možnost tzv. dočasného rozmístění výzbroje jiného státu nad deklarované národní/teritoriální úrovně. To v případě potřeby umožní i ČR na svém území dočasně rozmístit alianční posily bez porušení adaptované S-KOS. Dočasné rozmístění doprovází řada transparentních opatření, která by měla vyloučit jeho zneužití.

Adaptace S-KOS dále posiluje mechanismy verifikace, notifikace a rozšíření výměny informací mezi signatářskými státy, což je výrazem vyššího stupně důvěry mezi nimi. Adaptace též vytváří předpoklady pro přistoupení nových států, což je významným příspěvkem ke zvýšení stability a bezpečnosti v Evropě. Možnost přistoupení se týká členských zemí OBSE ležících v geografické oblasti mezi Atlantským oceánem a pohořím Ural.

Při jednáních především Ruská federace vytvářela tlak na státy střední Evropy (zejména nové členy NATO), aby pro tuto oblast platila obdobná závazná omezení jako pro křídelní oblast; ČR a spojencům se podařilo dosáhnout kompromisního řešení v tom, že právní závazky jsou doplněny „pouze“ politickými závazky k určitým re-

gionálním omezením bez odepření práva na využívání mechanismů smlouvy vytvářejících nezbytnou flexibilitu k zajištění národní bezpečnosti (dočasné rozmístění). V průběhu jednání se též podařilo dosáhnout toho, že obdobné politické závazky přijaly i další státy. ČR, PR, MR, SRN, Slovensko, Bělorusko, Ukrajina (na části území mimo křídelní oblasti) a RF (pro oblast Kaliningradu a Pskova) se zavázaly nevyužívat možnosti postupného zvyšování svých úrovní, což adaptovaná smlouva za určitých podmínek umožňuje. Z obdobných důvodů se ČR (obdobně i PR, MR a SR) zavázala snížit počty smlouvou omezované techniky v pozemních kategoriích. Toto snížení je plně v souladu s koncepcí výstavby rezortu obrany a bylo projednáno s ostatními spojenci v rámci NATO.

Dohoda musí být ratifikována všemi signatářskými zeměmi v souladu s jejich vnitřním právním řádem. Vstoupí v platnost 10 dnů po odevzdání poslední ratifikační listiny depozitáři S-KOS, jímž je nizozemská vláda. Podle právního řádu ČR podléhá Dohoda ratifikaci oběma komorami Parlamentu ČR.

Rada Evropy

Aktivity v politické agendě

Hlavním politickým tématem Rady Evropy (RE) byla v první polovině roku 2000 situace v Čečensku. Parlamentní shromáždění RE (PS) pozastavilo ruské delegaci hlasovací právo a vyzvalo Výbor ministrů, aby mj. zvážil pozastavení členství Ruské federace v organizaci. Na 106. zasedání Výboru ministrů (VM) v květnu 2000, které se mělo výzvou PS zabývat, česká delegace vyzvala RF k dalšímu zintenzivnění spolupráce s RE a jejími orgány. VM vyloučení RF z organizace nepodpořil s odkazem na pozvolný obrat Ruska ke spolupráci a nezbytnost zachování komunikace s vládou RF.

107. zasedání VM v listopadu 2000 jednalo zejména o situaci v jihovýchodní Evropě a na Kavkaze a o žádosti Arménie a Ázerbájdžánu o členství v RE. ČR se vyslovila pro společné přijetí obou zemí do RE; přitom je vyzvala k dalšímu úsilí o dodržování lidských práv. Uvítala dále demokratické změny v SRJ a vyslovila naději, že existující problémy budou řešeny diplomatickými prostředky.

V červnu 2000 navštívil ČR předseda PS lord Russel-Johnston v doprovodu místopředsedkyně Parlamentního shromáždění a vedoucí Stálé delegace ČR v PS V. Štěpové. Praha se stala v září 2000 hostitelem zasedání Politického výboru PS RE. V srpnu 2000 podala Stálá delegace ČR v PS Monitorovacímu výboru PS zprávu o plnění závazků ČR v oblasti občanství, cizineckého práva, vyšších územně-samosprávných celků, rasismu, xenofobie, registrace náboženských společností a lustračního zákona. Zpráva bude využita v tzv. post-monitorovací proceduře sledující další vývoj v dodržování závazků souvisících se členstvím v RE.

V květnu 2000 schválil Kongres místních a regionálních samospráv RE rezoluci a doporučení ke stavu místní a regionální demokracie v ČR. Zpráva k dokumentům oceňuje pozitivní vývoj v oblasti regionalizace v ČR, podpis Evropské charty místní samosprávy a Evropskou úmluvu o přeshraniční spolupráci.

ČR pokračovala v RE v prosazování tzv. české iniciativy ke zřízení obecné soudní instance, která by zajišťovala jednotný výklad a aplikaci všech smluv RE. PS na základě zprávy zpravodaje návrhu C. Svobody ve svém doporučení č. 1458 (2000) zřízení obecné soudní instance podpořilo. Na základě tohoto doporučení požádal VM Výbor právních expertů pro mezinárodní právo veřejné o posouzení této iniciativy. Výbor však na svém zasedání v září 2000 doporučil odložit projednávání iniciativy, a to především vzhledem k rozdílnosti názorů na věc.

RE uspořádala v roce 2000 dvě významné konference. V říjnu 2000 se ve Štrasburku uskutečnila Evropská konference proti rasismu, jejímž cílem bylo zejména sjednotit postoje evropských zemí před nadcházející Světovou konferencí proti rasismu, která se bude konat na přelomu srpna–září 2001 v jihoafrickém Durbanu.

V listopadu 2000 se v Římě uskutečnila Evropská ministerská konference o lidských právech, která byla zejména oslavou 50. výročí otevření k podpisu Evropské úmluvy o lidských právech. Stala se však také místem otevření k podpisu 12. protokolu k Evropské úmluvě o lidských právech; ČR byla mezi prvními zeměmi, které jej podepsaly.

Smluvní aktivity

V roce 2000 pokračovalo zapojování ČR do smluvního mechanismu RE. K 31. 12. 2000 byla ČR smluvní stranou 73 a signatářem 22 smluv, čímž se zařadila na první místo mezi všemi postkomunistickými zeměmi (pro srovnání: k témuž datu je Slovensko smluvní stranou 57 a signatářem 12, Slovinsko 68 a signatářem 5, Maďarsko 51 a signatářem 15 smluv). V roce 2000 uložila ČR u depozitáře RE 14 ratifikačních listin či listin o přístupu a 16 smluv podepsala. Z celkového počtu 59 smluv RE, které jsou významné pro začleňování ČR do EU (tzv. De Velův seznam), je ČR smluvním státem 41 a signatářem 11 smluv.

K nejvýznamnějším krokům ČR v zapojování do smluvní základny RE v roce 2000 patřily podpis Revidované sociální charty a podpis 12. protokolu k Evropské úmluvě o lidských právech a základních svobodách, který obsahuje obecný zákaz diskriminace.

V rámci plnění závazků z již přijaté Rámcové úmluvy o ochraně národnostních menšin navštívil v říjnu 2000 ČR Poradní výbor úmluvy. Členové výboru se setkali s představiteli vládního i nevládního sektoru, který se na implementaci úmluvy podílí.

6. Česká republika a mezinárodní organizace

OSN a organizace přidružené

Summit tisíciletí Organizace spojených národů a 55. VS OSN

V rámci 55. VS OSN se v New Yorku ve dnech 6.–8. 9. 2000 uskutečnil **Summit tisíciletí** OSN, dosud největší shromáždění hlav států a vlád v historii OSN. Ústředním tématem jednání v plénu u kulatých stolů byla *Úloha OSN v 21. století při řešení všech hlavních problémů lidstva*. Klíčovým výsledkem Summitu se stala *Deklarace tisíciletí* (*U. N. Millenium Declaration*), jíž členské státy potvrdily svou důvěru v OSN a její Chartu a vyjádřily své odhodlání usilovat o naplnění cílů v následujících oblastech: hodnoty a zásady světa na přelomu tisíciletí; mír, bezpečnost a odzbrojení; rozvoj a odstranění chudoby; ochrana společného životního prostředí; lidská práva, demokracie a dobrá správa věcí veřejných; ochrana nejvíce zranitelných; speciální potřeby Afriky; posílení OSN. Jednoznačná podpora role OSN naznačuje, že světové společenství si uvědomuje její potenciál a usiluje o jeho zvýšení, a to především v takových prioritních oblastech, jako jsou rozvoj všech států světa, boj proti chudobě, nevzdělanosti a chorobám, boj proti nespravedlnosti, boj proti násilí, teroru a zločinu a boj proti degradaci a destrukci světa. Odhodlání zvýšit úlohu OSN a podnikat rezolutní akce k zajištění míru potvrdila rezoluce Rady bezpečnosti OSN (RB) č. 1318 (2000) – *Deklarace o zajištění efektivní role RB při udržení mezinárodního míru a bezpečnosti, zejména v Africe*, jednomyslně přijatá na zasedání RB na nejvyšší úrovni (teprve druhém v historii OSN) 7. 9. 2000. ČR reprezentoval na Summitu tisíciletí OSN prezident V. Havel, který ve svém projevu 8. 9. 2000 vyzval k zefektivnění a reformě OSN a zdůraznil klíčovou roli lidské odpovědnosti v procesu celosvětové obnovy. Během Summitu podepsal V. Havel *Úmluvu o potírání financování terorismu* a *Opční protokol k Úmluvě o právech dítěte o zapojování dětí do odzbrojených konfliktů* a předal ratifikační listiny k *Úmluvě o potírání teroristických bombových útoků*.

Klíčová témata všeobecné rozpravy 55. zasedání VS OSN (role OSN v oblasti zajištění míru a bezpečnosti, v oblasti globalizace, ochrany lidských práv, ochrany životního prostředí a zefektivnění činnosti OSN) v zásadě vycházela z rozprav v minulých letech, jejich pojetí však bylo znatelně ovlivněno deklarací Summitu tisíciletí. Novými členskými státy OSN se staly Tuvalu a SRJ – počet členů OSN se tak zvýšil na 190.

Vedoucí delegace ČR, místopředseda vlády a ministr zahraničních věcí J. Kavan, ve svém vystoupení ve všeobecné rozpravě 16. 9. 2000 zdůraznil, že Summit tisíciletí představuje klíčovou příležitost k zefektivnění OSN a posílení její schopnosti řešit globální problémy. Přivítal tzv. Brahimiho zprávu k zefektivnění mírových operací OSN a vyslovil se pro zkvalitnění a zvýšení efektivity akcí OSN v oblasti zachování

míru prostřednictvím jejich komplexnějšího chápání zahrnujícího všechny fáze konfliktu (od prevence až po post-konfliktní upevňování míru), zefektivnění rozhodovacího procesu RB, reorganizaci příslušných struktur sekretariátu OSN a užší spolupráci OSN s regionálními organizacemi. Zdůraznil nutnost reformy RB, podpořil rozšíření RB v obou kategoriích členství a reformu příspěvkových stupnic OSN. ČR, která podpořila vytvoření nové stupnice pro mírové operace, deklarovala, že všechny dluhy by měly být splaceny před přijetím nové příspěvkové stupnice. Ministr ocenil práci obou mezinárodních trestních tribunálů – pro býv. Jugoslávii a Rwandu – a podpořil vytvoření podobných tribunálů pro Kambodžu a Sierru Leone; přivítal i úsilí mezinárodního společenství o vytvoření Mezinárodního trestního soudu. Uvedl, že pozornost všech členských států by se měla zaměřit na zajištění práva každého člověka na důstojný život v bezpečí. V souvislosti s tzv. „humanitárními intervencemi" uvedl, že ČR požaduje, aby akce zasahující do suverenity členských států měly mandát OSN. Vyzval k přehodnocení ekonomických sankcí, které jsou často kontraproduktivní a které, místo osob, proti nimž jsou zaměřeny, postihují nevinné obyvatelstvo. ČR proto usiluje o stanovení cílených sankcí, zaměřených vůči vedoucím představitelům států, které porušují mezinárodní právo, např. embargo na víza pro konkrétní osoby nebo zmrazení finančních kont daných osob v zahraničí; navrhl vytvoření panelu expertů, který by k projednání této otázky vypracoval fundovanou zprávu. Podpořil nezávislost Palestiny a zdůraznil, že ČR dává přednost mírovému řešení. Vyslovil se pro pokračování procesu odzbrojování a nešíření zbraní hromadného ničení. Ocenil práci KFOR a UNMIK, ale upozornil na potřebu podniknout další kroky k zajištění multietnického, multikulturního a demokratického Kosova.

Při jednáních 55. VS se ČR stala spoluautorem řady rezolucí, v souladu s prioritami zahraniční politiky ČR vystoupila se samostatnými stanovisky k řadě bodů (např. problematika odzbrojení, Mezinárodní agentura pro atomovou energii, reforma RB, reforma příspěvkových stupnic OSN, otázky lidských práv, omezení mezinárodního terorismu, zpráva Komise pro mezinárodní právo atd.). Stejně jako v minulých letech se ČR připojila k většině společných vystoupení EU a spolupracovala s delegacemi států EU, což bylo výrazem prohlubující se koordinace zahraničněpolitických stanovisek k nejdůležitějším projednávaným problémům.

Konference a zvláštní zasedání OSN

Počátkem června 2000 se v New Yorku uskutečnilo 23. zvláštní zasedání (dále ZZ) **VS OSN k problematice postavení žen**, hodnotící realizaci závěrů jedné ze sedmi světových konferencí, konaných v 90. letech k nejzávažnějším problémům ekonomického a sociálního rozvoje. Cílem 23. ZZ bylo shrnout dosavadní stav realizace Akční platformy přijaté na 4. světové konferenci o ženách v Pekingu 1995 a vytyčit aktualizované úkoly pro další postup. Z národní zprávy ČR vyplývá, že v ČR přetr-

vává potřeba posilovat rovnost příležitostí pro muže a ženy při jejich zapojení do rozhodovacího procesu, vést boj proti násilí páchanému na ženách, organizovanému obchodu se ženami atd.

Klíčovými dokumenty zasedání se staly Politická deklarace a Závěrečný dokument, z něhož vyplývají konsenzuálně přijaté závazky vlád členských zemí. Jejich kompromisní charakter, průběh neformálních jednání ZZ při jejich přípravě i řada vystoupení ukázaly, že rozdílnost politických a kulturních postojů k dané problematice je pro řešení nastíněných otázek v globálním měřítku zatím závažnou překážkou. Delegace ČR, spolu s většinou členských a asociovaných zemí EU, nepovažovala výsledky jednání za dostatečně přínosné, zejména v otázkách reprodukčního zdraví, rodiny, násilí páchaného na ženách či práv v sexuální oblasti.

Také **24. zvláštní zasedání VS OSN k problematice sociálního rozvoje**, konané koncem června 2000 v Ženevě, bylo hodnocením výsledků realizace 10 závazků z Akčního programu Světového sociálního summitu (Kodaň 1995). Politická deklarace a Závěrečný dokument potvrdily platnost takových požadavků, jako jsou snížení počtu osob žijících v extrémní chudobě do roku 2015, naplnění objemu oficiální rozvojové pomoci rozvinutých zemí v hodnotě 0,7 % jejich ročního HDP (dosavadní objem poskytovaný zeměmi OECD byl necelých 0,3 %, ČR jakožto rodící se dárce poskytovala dosud přibližně 0,02 %), nutnost investic do lidských zdrojů jakožto zásadní podmínky pro udržitelnost hospodářského růstu, boj s AIDS i zpřístupnění léků proti dalším nakažlivým chorobám. Na základě zkušeností posledních let byly akcentovány „humanizace“ technického vývoje, radikálnější přístup k oddlužovacím iniciativám, spolupráce OSN s brettonwoodskými institucemi a vlád s občanskou společností, odstraňování bariér pro přístup k vymoženostem vývoje i pro zranitelné skupiny obyvatel či zapojování soukromého sektoru do rozvojových aktivit. Především rozvojové země protestovaly proti využívání statistických dat, která nespadají do konsenzuálně schválené sady sledovaných kritérií, sekretariátem OSN. ČR se hlásila především k politice tzv. plné zaměstnanosti a k implementaci úmluv Mezinárodní organizace práce, prosazovaných Evropskou unií.

Během zasedání **Hospodářské a sociální rady** OSN (HSR) byla ČR, stávající člen HSR, při volbách do funkčních komisí a programů OSN úspěšná v obou případech svých předložených kandidatur a stala se členem Komise OSN pro sociální rozvoj a Statistické komise OSN. HSR se v červenci 2000 v New Yorku během svého zasedání na vysoké úrovni zabývala využitím informačních a komunikačních technologií (ICT) ve vztahu ke zkvalitnění práce OSN i k udržitelnému sociálnímu a ekonomickému rozvoji. Přijatá ministerská deklarace spolu s expertními analýzami položila základ pro vybudování pracovní skupiny pro informační a komunikační technologie (ICT Task Force) v OSN k rozšíření rozvojové pomoci v technologické oblasti. Další segmenty zasedání HSR se soustředily na zefektivnění a koordinaci humanitárních akcí právě s ohledem na využití ICT technologií a zdrojů soukromého sektoru a na

vyhrocenou otázku bezpečnosti humanitárních pracovníků. Vzhledem k obavám mnoha členských zemí ze záměn humanitární pomoci za humanitární intervence však nebyl schválen žádný obecně přijatelný závěrečný dokument.

Pro ČR bylo důležité jednání o harmonizaci a odstranění duplicit v aktivitách rozvojových programů OSN, neboť ČR od roku 2000 prochází tříletým přechodovým obdobím, po němž bude vzhledem k hodnotám ročního HDP trvale přeřazena z příjemce rozvojové pomoci mezi donorské země. Právě mnohostranné rozvojové programy poskytují, vedle bilaterálně realizované rozvojové pomoci, rozsáhlý prostor pro zviditelnění dárcovských aktivit ČR.

8. zasedání **Komise OSN pro udržitelný rozvoj** konané v dubnu 2000 přijalo rozhodnutí o postupu v oblasti mezinárodního obchodu, financování a investic a územního plánování v zájmu udržitelnosti rozvoje. Předsedou Komise byl na následné jednoleté volební období, které vyvrcholí 9. zasedáním Komise v dubnu 2001, zvolen zástupce ČR prof. B. Moldan.

Výrazem uznání postupu ČR v **Komisi OSN pro narkotika** (CND), jejímž členem je ČR již třetí volební období (2000–2004), byla volba velvyslance P. Vacka, vedoucího Stálé mise ČR při OSN ve Vídni, předsedou jejího 44. zasedání. ČR usilovala o naplňování závěrů 20. ZZ VS OSN ke drogám z roku 1998 a v součinnosti s Mezinárodní radou pro narkotika o řádné plnění úmluv OSN v oblasti mezinárodní spolupráce v boji proti drogám. ČR zároveň podporovala účelné posilování programů OSN v této oblasti s akcentem na kontrolu akutních ohnisek drogového nebezpečí (Afghánistán) a větší vyváženost mezi aktivitami OSN ve prospěch redukce drogové nabídky na jedné a redukce poptávky po drogách na druhé straně (*drug supply reduction*, resp. *drug demand reduction*). Jako země s vyspělým chemickým a farmaceutickým průmyslem ČR věnovala zvláštní pozornost kontrole prekurzorů, představující významný element v celosvětovém omezování produkce drog.

Evropská hospodářská komise (EHK) v roce 2000 věnovala největší pozornost přepravě nebezpečného zboží, bezpečnosti v dopravních tunelech a problému násilí vůči ženám. Byla podepsána Úmluva o smlouvě o přepravě zboží po vnitrozemských vodních cestách. Významný byl společný projekt EHK/SEI v souvislosti s Ekonomickým fórem SEI v listopadu 2000.

Ve vztahu ke **Světovému potravinovému programu** (WFP) ČR pokračovala v započatém trendu spolupráce a v rámci multilaterální rozvojové pomoci poskytla prostřednictvím WFP 80 tun cukru v hodnotě 1,5 mil. Kč Svazové republice Jugoslávie. Ve WFP byly vytvořeny předpoklady pro zapojení českých exportérů zemědělských a potravinářských výrobků do tendrů vypisovaných WFP.

Ve spolupráci s **Programem OSN pro rozvoj (UNDP)** vydávala ČR již čtyři roky Zprávu o lidském rozvoji ČR, která shrnovala hlavní směry společenské a ekonomické transformace. Zpráva za rok 1999, zveřejněná v roce 2000, byla zpracována Výzkumným ústavem práce a sociálních věcí v Praze. Na základě předchozího

úspěšného členství ČR v předsednictvu Výkonné rady UNDP/UNFPA, která je společným řídícím orgánem UNDP a Fondu OSN pro populační aktivity UNFPA, ČR v roce 2000 této výkonné radě předsedala. Velmi pozitivně byla hodnocena schůzka ministrů zahraničních věcí s administrátorem UNDP na téma hledání nových zdrojů pro financování rozvoje, která se konala v New Yorku v předvečer zahájení 55. VS OSN za předsednictví ministra zahraničních věcí ČR.

Zahájena byla realizace čtyřletého programu vzdělávání pro odborníky z rozvojových zemí, který je hrazen v rámci rozvojové pomoci ČR z prostředků českého svěřeneckého fondu UNDP. Podepsáním dohody s Regionální úřadovnou UNDP se vytvořily předpoklady pro aktivní zapojení ČR do regionálních projektů UNDP ve střední a východní Evropě.

Na základě výsledků veřejné soutěže podepsalo MZV dohodu s vítězným uchazečem o funkci národního kontaktního místa pro spolupráci s **Programem OSN pro dobrovolníky** (UNV), jehož zajištění vyplývá z vládní dohody ČR s UNV z roku 1998. Během roku 2000 byl zaznamenán mírný nárůst nabídek pro umístění českých dobrovolníků především v rozvojových programech UNDP a MZV začalo, mj. v rámci příprav na Mezinárodní rok dobrovolníků 2001, systematicky využívat služeb národního kontaktního místa ke zprostředkování služeb občanům, jejichž připravenost k dobrovolné službě v zahraničí hodnotí jako přínos pro rozvoj občanské společnosti a zároveň jako důležitou formu nestátní diplomacie.

Ve spolupráci s **Českým výborem pro UNICEF** se MZV v roce 2000 zapojilo do příprav zvláštního zasedání OSN, které v září 2001 zhodnotí implementaci závěrů světového Summitu o dětech z roku 1990. MZV podpořilo prestižní možnost ČR podílet se na výrobě úvodního dokumentárního filmu k zahájení zmíněného zvláštního zasedání.

Mezinárodní odborné organizace systému OSN

Vláda ČR projednala koncem roku 2000 dodatkový protokol, který ČR podepsala v roce 1999 v souladu se zájmem o prohloubení efektivnosti mezinárodního zárukového systému **Mezinárodní agentury pro atomovou energii** (MAAE). ČR rovněž podpořila aktivity směřující k revizi Úmluvy o fyzické ochraně jaderných materiálů. V únoru 2000 se v ČR uskutečnily dvě expertní mise organizované MAAE, které jednoznačně konstatovaly, že ČR má pevně definovaný dozorný a legislativní rámec a že licenční proces probíhá v souladu s nejlepší světovou praxí. Rovněž připravenost Jaderné elektrárny Temelín (JETE) ke spouštění byla experty MAAE vyhodnocena kladně – vedoucí delegace ČR na 44. generální konferenci MAAE a předsedkyně Státního úřadu pro jadernou bezpečnost D. Drábová věcně reagovala na rakouské obavy stran bezpečnosti JETE. Obdobně vyzněla i zpráva Asociace západoevropských jaderných dozorů (Western European Nuclear Regulatory Agency, WENRA) z října 2000.

ČR přispívala na programy technické pomoci MAAE; v letech 1998 až 2000 tak poskytla ČR částku 200 000 USD na projekt pro Ukrajinu, jehož cílem bylo instalovat nový systém pro nedestruktivní kontroly nádob reaktorů VVER-1000. V roce 2000 byl zahájen dvouletý program pomoci jadernému dozoru Arménie při hodnocení integrity primárního okruhu elektrárny Medzamor v hodnotě 100 000 USD. Úspěšně byl v roce 2000 zakončen společný program ČR a MAAE na vybudování centra pro výrobu krátkodobých radiofarmak pro stanovování diagnóz v kardiologii a onkologii v nemocnici na Homolce.

Pokračovala intenzivní spolupráce ČR s **Organizací spojených národů pro výchovu, vědu a kulturu** (UNESCO). Česká komise pro UNESCO, jejímiž členy jsou představitelé ústředních a dalších významných vědeckých, kulturních a pedagogických institucí a osobnosti české vědy a kultury, poskytla v roce 2000 morální záštitu nad cca 20 akcemi. Ve dvouletí 2000–2001 poskytne UNESCO finanční dotace v celkové výši cca 100 000 USD na 7 projektů. Členka Senátu Parlamentu ČR J. Moserová byla od listopadu 1999 dva roky předsedkyní Generální konference UNESCO. Z titulu této prestižní funkce se J. Moserová v průběhu roku 2000 účastnila zasedání Výkonné rady a důležitých mezinárodních akcí UNESCO v různých částech světa.

V únoru 2000 navštívil ČR na pozvání prezidenta V. Havla nový generální ředitel UNESCO K. Matsuura. Návštěva umožnila otevřenou výměnu názorů na budoucí činnost organizace.

V roce 2000 došlo k reorganizaci zastoupení ČR při UNESCO (funkce stálého představitele byla oddělena od funkce bilaterálního velvyslance), což umožní zintenzivnit spolupráci se sekretariátem organizace a stálými misemi dalších zemí.

ČR se aktivně podílela na reformním procesu organizace; byla členem pracovní skupiny *UNESCO pro 21. století*, jejíž závěry výrazně ovlivní budoucí zaměření organizace. V UNESCO se ČR prezentovala jako vyspělý demokratický stát s bohatou kulturní tradicí. Členské státy oceňovaly pravidelné poskytování 10 vládních stipendií do stipendijní banky UNESCO. Zasedání Výboru pro světové dědictví v listopadu 2000 schválilo zapsání sloupu Nejsvětější Trojice v Olomouci do Seznamu světového dědictví UNESCO; tím se počet památek na území ČR zapsaných do seznamu zvýšil na deset.

ČR se stala na funkční období 1999–2002 členem Rady **Mezinárodní telekomunikační unie** ITU. V roce 2000 se začala aktivně zapojovat do příprav Světového summitu o informační společnosti, který se uskuteční v roce 2003 a jehož hlavním organizátorem bude právě ITU.

V červnu 2000 vydala **Světová zdravotnická organizace** (WHO) *Zprávu o světovém zdraví 2000 (World Health Report 2000)*, která se snaží kvantifikovat a srovnávat výkonnost zdravotnických systémů; ČR je hodnocena na jednom z prvních míst mezi státy střední a východní Evropy. Během oficiální návštěvy ředitele evropské re-

gionální úřadovny WHO M. Danzona a jednání stálého byra regionálního výboru pro Evropu v Praze bylo oznámeno, že ČR bude v příštím roce pilotní zemí pro další statistické analýzy navazující na uvedenou Zprávu.

Vyvrcholením dosavadní úspěšné spolupráce s **Organizací Spojených národů pro výživu a zemědělství** (FAO) byla návštěva jejího generálního ředitele J. Dioufa v ČR v květnu 2000. Během návštěvy byla podepsána smlouva o zapojení českých expertů, financovaných z prostředků české rozvojové pomoci, do programů a projektů FAO. Oběma stranami byla pozitivně hodnocena stávající úroveň vztahů, zejména v realizaci rozvojové pomoci ČR prostřednictvím svěřeneckého fondu FAO. Česká zemědělská univerzita ocenila působení J. Dioufa, jehož přijal i prezident V. Havel, udělením čestného doktorátu.

Na přelomu května a června 2000 proběhlo v Ženevě zasedání 88. mezinárodní konference práce, která je vrcholným orgánem **Mezinárodní organizace práce** (ILO). Konference se zúčastnila tripartitní delegace ČR. Konference přijala revidovanou úmluvu a doporučení ILO o ochraně mateřství z roku 1952 a zrušila některé zastaralé úmluvy z 30. let, dále se vyslovila k aktuálním politickým problémům a trendům, jako jsou práva pracovníků postižených HIV/AIDS, práva pracujících na okupovaných palestinských územích, rovnost příležitostí na pracovištích pro obě pohlaví atd. Vzhledem k přetrvávajícímu využívání nucené práce v Myanmaru byla schválena rezoluce vyzývající k brzkému zavedení sankcí podle čl. 29 Úmluvy ILO, kterou ČR podpořila.

V prosinci 2000 se tripartitní delegace ČR zúčastnila 6. evropské regionální konference, jejímž stěžejním tématem bylo zapojení informačních a komunikačních technologií do pracovního procesu i do příprav lidských zdrojů.

V souvislosti s činností ve vztahu k **Mezinárodní organizaci civilního letectví** (ICAO) pokračovaly, v odborné gesci MDS a s cílem sjednocení legislativy s mezinárodními normami, práce na novelizaci zákona o civilním letectví. ČR oznámila svůj úmysl kandidovat v roce 2001 do Rady ICAO.

Účast ČR na činnosti **Mezinárodní námořní organizace** (IMO) v roce 2000 probíhala především v odborných orgánech IMO, a to v oblasti harmonizace naší legislativy s mezinárodními právními, technicko-bezpečnostními a environmentálními standardy pro dopravu a přepravu nákladů po moři, a to jak v celosvětovém, tak v evropském měřítku.

V roce 2000 se konalo 6. zasedání **Mezinárodního úřadu pro mořské dno** (ISA), na jehož podzimním zasedání byla ČR zvolena do Rady ISA. Aktivity ČR v ISA vycházejí především z dosavadní úspěšné účasti na průzkumných misích a zájmu odborného gestora, kterým je Ministerstvo průmyslu a obchodu ČR, a následného využití tohoto výhodného postavení v perspektivním odvětví těžby nerostů z mořského dna. ČR v roce 2000 podepsala Protokol a Dohody o výsadách a imunitách ISA a zahájila proces jejich ratifikace.

V návaznosti na vnitřní reformu **Organizace OSN pro průmyslový rozvoj** (UNIDO) a na implementaci jejích integrovaných rozvojových programů byly v roce 2000 zvažovány nové možnosti zapojení ČR – již v roli dárce – do budoucích aktivit UNIDO, organizace, která byla v předchozím období jedním z realizátorů rozvojové pomoci pro ČR. V říjnu roku 2000 se uskutečnila návštěva generálního ředitele UNIDO Carlose Magarinose v Praze; z jednání vyplynula připravenost ČR spolupracovat nadále především v oblasti čistší produkce.

ČR se stala smluvní stranou **Úmluvy o boji proti šíření pouště** (smlouva vstoupila pro ČR v platnost v dubnu 2000). Úmluva je významná z hlediska integrovaného postupu proti šíření pouští, které má nezanedbatelný negativní vliv na potravinovou situaci řady zemí. Členství umožní přímou účast českých odborníků v projektech, kde ČR v uplynulém období úspěšně působila, jako geologie nebo veterinářství, a napomůže aktivizaci rozvojové pomoci ČR rozvojovým zemím.

V listopadu 2000 se v Haagu konala 6. konference smluvních stran **Rámcové úmluvy o klimatických změnách** (UNFCCC), která měla rozhodnout o mechanismech naplňování Kjótského protokolu, a umožnit tak jeho hromadnou ratifikaci. K dohodě však vzhledem k názorovým rozdílům stran nedošlo a bylo stanoveno, že konference bude pokračovat v květnu 2001 v Bonnu. ČR se podílela na ustavení skupiny států se společným názorem na klimatickou změnu, blízkým EU, zejména v principu environmentální integrity, podle něhož jsou prosazovány nejpřísnější závazkové limity vycházející bezprostředně z objemů produkovaných skleníkových plynů.

Účast ČR v **Mezinárodní organizaci Frankofonie** (OIF) rozšiřuje možnosti spolupráce ČR s jejími členskými zeměmi, jimiž jsou nejen tradiční frankofonní státy, ale i země střední a východní Evropy. ČR získala statut pozorovatele u OIF na summitu OIF v září 1999. MZV jako odborný gestor spolupráce s OIF vytvořilo síť stálých spolupracovníků na dalších zainteresovaných ministerstvech (ministerstvu kultury, ministerstvu školství, mládeže a tělovýchovy, ministerstvu průmyslu a obchodu a ministerstvu pro místní rozvoj); v Poslanecké sněmovně Parlamentu ČR vznikl Klub přátel Frankofonie, dále se vytvořil Klub frankofonních novinářů. ČR se v únoru 2000 zúčastnila jednání Konference frankofonních žen v Lucembursku a v červnu 2000 navštívil ČR ředitel regionální pobočky Agentury Frankofonie pro univerzitní spolupráci. Bylo rozhodnuto ustavit Český výbor Frankofonního ekonomického fóra. V listopadu 2000 se česká delegace zúčastnila Mezinárodního sympozia o stavu demokracie, práv a svobod ve frankofonním prostoru v Bamaku v Mali. Jednání frankofonní sekce UNESCO se zúčastňoval zástupce ČR při UNESCO v Paříži. V oblasti životního prostředí byla navázána spolupráce mezi MŽP a Institutem energetiky a životního prostředí sídlícím v Kanadě. V březnu roku 2000 se konal čtvrtý ročník Dnů Frankofonie v ČR. ČR oznámila, že se hodlá poprvé zúčastnit 4. her Frankofonie v červenci 2001 v kanadské Ottawě-Hullu.

WTO, OECD

Světová obchodní organizace (WTO)

Světová obchodní organizace (WTO) vznikla k 1. 1. 1995 jako výsledek Uruguayského kola mnohostranných obchodních jednání v rámci Všeobecné dohody o clech a obchodu (General Agreement on Tariffs and Trade, GATT). WTO odpovídá za dohled nad mnohostranným obchodním systémem a tvoří fórum pro jednání směřující k liberalizaci obchodu se zbožím a službami a pro vypracování pravidel v oblastech souvisících s obchodem. V roce 2000 měla WTO 140 členů a přibližně 30 států o svém přístupu jednalo. WTO a její dokumenty představují základní smluvní rámec, v němž ČR realizuje svou zahraniční obchodní politiku.

Česká republika, která byla jedním ze zakládajících členských států, prosazovala ve WTO své obchodněpolitické a ekonomické zájmy. Vedla bilaterální jednání se státy přistupujícími k WTO. Snižování cel u průmyslových výrobků v rámci WTO bylo v ČR provedeno podle podmínek dohodnutých v Listině koncesí ČR. Poslední snížení (s výjimkou textilních, farmaceutických a chemických výrobků, kde je prováděcí období 10 let) bylo provedeno k 1. 1. 1999, čímž byl splněn přijatý závazek snížení cel u těchto výrobků.

ČR také plnila závazky vyplývající z Dohody o zemědělství. Podle podmínek Listiny koncesí a závazků ČR snížila v souladu se stanoveným harmonogramem dovozní cla a zabezpečovala přístup na trh u vybraných položek. Dodržovány byly rovněž závazky týkající se úrovně domácích podpor a vývozních subvencí poskytnutých v jednotlivých kalendářních letech a jejich postupného snižování. Pokud jde o ochranná opatření na dovozy zemědělských výrobků, uplatňovala ČR v současné době pouze ochranné opatření na dovoz cukru.

Licenční řízení je v ČR prováděno v souladu s ustanoveními Dohody o dovozním licenčním řízení, která jsou promítnuta do zákona č. 62/2000 Sb., o některých opatřeních při vývozu nebo dovozu výrobků a o licenčním řízení. Dohoda o provádění článku VI GATT 1994 (antidumping) byla začleněna do zákona č. 152/1997 Sb., na ochranu před dovozem dumpingových výrobků. V souladu s antidumpingovým zákonem bylo vedeno antidumpingové řízení a od 11. 10. 2000 uvaleno antidumpingové clo na dovoz některých výrobků soli pro lidskou výživu. Dohoda o subvencích a vyrovnávacích opatřeních byla promítnuta do zákona č. 63/2000 Sb., o ochraně před dovozem subvencovaných výrobků.

Specifické závazky přijaté ČR v rámci Všeobecné dohody o obchodu se službami (GATS) a příslušných protokolů spočívají v konsolidaci předchozích autonomních liberalizačních opatření, tj. v zachování úrovně v přístupu na trh a národního zacházení, platných k datu uzavření těchto dohod. ČR se také zavázala nezavádět nová omezení přístupu na trh v těchto oblastech, což plní stejně jako notifikační povinnosti o nových zákonných úpravách týkajících se příslušných sektorů služeb.

Čeští dodavatelé služeb však možnosti přístupu na zahraniční trhy zatím využívali relativně málo.

Dohoda o obchodních aspektech práv k duševnímu vlastnictví zavázala členské státy k zajištění minimální úrovně ochrany a vynucení práv k duševnímu vlastnictví jako podmínky k odstraňování překážek mezinárodního obchodu. ČR dokončila v roce 2000 implementaci ustanovení této Dohody do svého právního řádu.

Po nezdařené III. konferenci ministrů členských států WTO v Seattlu v roce 1999 se ani v roce 2000 přes značné úsilí nepodařilo dosáhnout shody o zahájení nového kola mnohostranných obchodních jednání. Probíhala však přípravná fáze tzv. mandátovaných jednání o obchodu se zemědělskými výrobky a o obchodu se službami.

Jednání o obchodu se zemědělskými výrobky bude zaměřené na postupné snižování domácích podpor, vývozních subvencí a na ochranu trhu. První etapa – potrvá do března 2001 – má přípravný charakter a měla by stanovit cíle, metody a postupy při budoucích jednáních. ČR vychází z potřeby zajistit přiměřenou úroveň podpor a ochrany tuzemského trhu a bere zřetel na to, že další reformní kroky v českém zemědělství budou záviset na pokračujícím přibližování k EU. ČR bude zdůrazňovat i mimoprodukční funkce zemědělství.

První, přípravná etapa jednání o obchodu se službami skončí do března 2001. Jednání budou zaměřena na snížení nebo odstranění nepříznivých účinků regulačních opatření při zřeteli na cíle národní politiky a úrovně rozvoje jednotlivých členských států. ČR prosazuje uznání smluvně nebo jednostranně přijatých liberalizačních opatření v obchodu se službami. Negociační pozice je průběžně koordinována s EU s cílem harmonizace českého právního řádu a sladění závazků a směru liberalizačních kroků se závazky EU. ČR navrhuje začlenění všech sektorů služeb do jednání, vyvážení podmínek přístupu na trh z hlediska kvantity a kvality národních závazků, omezení výjimek z doložky nejvyšších výhod, zvýšení transparentnosti listin závazků a dokončení jednání o ochranných opatřeních a subvencích.

V Radě pro obchodní aspekty práv k duševnímu vlastnictví probíhala jednání směřující k vytvoření mnohostranného systému registrace zeměpisných označení pro vína, ev. pro lihoviny. Na základě iniciativy ČR byly zahájeny konzultace k možnému zvýšení stupně ochrany zeměpisných označení pro ostatní výrobky. Zájmem ČR a dalších států je dosáhnout zařazení této agendy mezi mandátovaná jednání a zahájit mnohostranné negociace zároveň s jednáními o zemědělství a službách. Tyto snahy narážely na zamítavý postoj některých členských států, avšak o konečném postupu nebylo v roce 2000 ještě rozhodnuto.

Neúspěch III. konference ministrů WTO byl podnětem k hledání východiska ze vzniklého stavu. Proto byl zahájen proces k obnovení vzájemné důvěry členských států a ostatních zemí vůči organizaci a k zesílení vnitřní i vnější transparentnosti. Byl ustaven mechanismus, v jehož rámci jsou posuzovány otázky spojené s prováděním dohod a ujednání WTO s cílem nalézt vzájemně uspokojivá řešení a změnit zdrženli-

vý až negativní postoj většiny rozvojových zemí k novému kolu jednání. Cílem bylo zahájit nové kolo jednání WTO v závěru roku 2001.

V souvislosti s procesem obnovení důvěry probíhala v roce 2000 prověrka implementace dohod a ujednání WTO. Soustředila se zejména na problémy rozvojových zemí při plnění dohod a ujednání Uruguayského kola GATT, které jim znemožňují plněji využívat výhod plynoucích z mnohostranného obchodního systému. Vyspělé státy měly zájem na vazbě mezi implementací a novým kolem mnohostranných jednání, rozvojové země zajímalo jen pokračování prověrky implementace a fungování dosavadního mechanismu.

ČR se aktivně zúčastňovala jednání, jejichž cílem je přijmout opatření ke zlepšení přístupu na trhy pro výrobky původem z nejchudších zemí, a podpořila iniciativu pro bezcelní a bezkvótový přístup nejméně rozvinutých zemí na zahraniční trhy. ČR se vyslovila pro koncept široce založeného kola mnohostranných obchodních jednání.

V červenci 2000 se také uskutečnila Konference EU s přidruženými zeměmi za účasti ČR na úrovni ministrů, která se zabývala koordinovaným postupem těchto zemí ve WTO.

Organizace pro ekonomickou spolupráci a rozvoj (OECD)

V roce 2000 uplynulo 40 let od založení OECD, ČR dovršila pátý rok svého členství v organizaci, jejímž členem se stala 21. 12. 1995 jako první z transformujících se ekonomik střední a východní Evropy. V souladu se svým strategickým zájmem na vytváření vnějších podmínek pro hospodářský růst a prosperitu státu a na dlouhodobě udržitelném rozvoji světového hospodářství se ČR rostoucí měrou angažovala v OECD i v roce 2000. Její aktivní činnost v OECD též přispívala k vytvoření dobrých výchozích předpokladů pro členství v EU.

Nový rozměr spolupráce ČR s OECD vznikl přizváním ČR k Dohodě o Mezinárodním energetickém programu z roku 1974, tzn. k plnému členství v Mezinárodní energetické agentuře (IEA), která je přidružena k OECD. ČR se stane členem IEA počátkem roku 2001 po uložení ratifikačních listin.

ČR podpořila úsilí o začlenění Slovenska do OECD, k němuž došlo v roce 2000. V rámci OECD podporovala ČR pomoc stabilizaci a obnově jihovýchodní Evropy, což vyjádřila i svým významným finančním příspěvkem.

S rozvíjející se globalizací a posilující se vzájemnou závislostí ekonomických procesů ve světě věnovala OECD značnou pozornost spolupráci s vybranými významnými ekonomikami nečlenských států. ČR tyto aktivity OECD podpořila a některé z nich považuje z hlediska svých národních zájmů i za prioritní: patří k nim zejména program spolupráce s Pobaltím a s Ruskem.

Zapojení členských zemí do činnosti OECD, která má charakter permanentní mezivládní konference k ekonomickým a sociálním problémům rozvoje, vyžaduje ak-

tivní účast většiny ústředních orgánů státní správy; tím se uskutečňuje neformální koordinace národohospodářských politik a postupů k rozšiřování homogenního ekonomického prostředí. Vedle úkolů, které pro OECD vyplývají ze zakládající úmluvy, byly aktivity v roce 2000 zaměřeny na aktuální problémy, jejichž vyřešení současná etapa vývoje globálních ekonomických procesů vyžaduje. Patřily mezi ně zejména:

– zajištění udržitelného rozvoje společnosti. OECD k tomu přispívá tím, že usiluje o integraci ekonomické, sociální a environmentální politiky vlád členských zemí. Za tímto účelem připravovala doporučení vládám jak členských, tak nečlenských států s cílem zajistit rozvoj globální společnosti na udržitelné trajektorii;
– škodlivá daňová soutěž, která poškozuje národní daňové systémy, je řešitelná pouze v globálním měřítku. OECD v roce 2000 zahájila dialog s nejvýznamnějšími tzv. daňovými ráji v nečlenských ekonomikách. ČR hraje v rámci tohoto dialogu významnou úlohu;
– boj proti úplatkářství zahraničních veřejných činitelů v mezinárodních podnikatelských transakcích. V OECD v roce 2000 pokračovalo ověřování, jak členské země ve svých právních řádech zajišťují provádění stejnojmenné mezinárodní úmluvy. ČR uložila své ratifikační listiny k ní 21. 1. 2000. Hodnocení, které OECD zveřejnila v červnu 2000, vyznělo pro ČR příznivě.

V roce 2000 pokračovaly i další významné projekty, např. identifikace zdrojů růstu, analýza zdravotních systémů, strategie zaměstnanosti, elektronický obchod, rovné příležitosti mužů a žen, veřejná správa a řízení či regulatorní reforma.

Ve dnech 6.–8. 3. 2000 navštívil ČR generální ředitel Agentury pro jadernou energii (NEA) L. Echávarri (NEA je jednou ze specializovaných organizací OECD). Během pobytu v ČR L. Echávarri navštívil jadernou elektrárnu Temelín, kde byl přítomen úspěšnému funkčnímu testu.

Ve dnech 25.–27. 6. 2000 se česká delegace zúčastnila zasedání Rady OECD na úrovni ministrů. Jednání se soustředilo na politiku podpory růstu a sociální soudržnosti, na podněty, které pro správu a řízení plynou z rozvoje technologií, a na problematiku mnohostranného obchodního systému. Rada OECD schválila novelu Deklarace o mezinárodních investicích, jejíž součástí je Směrnice pro nadnárodní společnosti, již vlády členských zemí doporučují svým investorům zachovávat jak na území členských států OECD, tak i jiných zemí, v nichž podnikají, etické principy beroucí zřetel kromě ekonomických aspektů i na aspekty lidských práv a základních pracovních standardů, životního prostředí, udržitelnosti rozvoje, ochrany spotřebitelů a boje proti korupci.

V Praze se 3. a 4. 7. 2000 konala mezinárodní konference k problematice trhu práce a veřejných služeb zaměstnanosti, které se zúčastnila řada ministrů členských i nečlenských zemí OECD a zástupce generálního tajemníka OECD T. Moe. ČR zastupoval místopředseda vlády a ministr práce a sociálních věcí V. Špidla. Konferenci organizovalo ministerstvo práce a sociálních věcí ČR ve spolupráci s OECD.

K rozvoji kontaktů mezi vysokými činiteli OECD a členy vlády ČR přispěla návštěva generálního tajemníka OECD D. Johnstona v Praze při příležitosti konání Výročního zasedání MMF a SB v září 2000.

Přínosné pro ČR byly práce na přípravě přehledů národních politik v oblasti regulatorních mechanismů a hospodářské a energetické politiky.

V roce 2000 ČR rozvíjela svoji aktivitu ve všech pracovních orgánech OECD. Oceněním přínosu ČR k práci OECD bylo získání předsednického místa ve Výboru pro politiku životního prostředí, několika místopředsednických míst v této oblasti a také zapojení B. Moldana do práce osmičlenné pracovní skupiny pro přípravu návrhu výhledu a strategie životního prostředí pro prvních deset let 21. století.

MMF, Světová banka a ostatní důležité mezinárodní ekonomické organizace

Mezinárodní měnový fond

Mezinárodní měnový fond (MMF) byl založen v roce 1944 a tehdejší Československo bylo jedním ze zakládajících členů. V roce 1954 bylo však jeho členství pozastaveno pro neplnění povinností vyplývajících ze stanov (rozsah poskytování ekonomických údajů). V roce 1990 se Československo opětovně stalo plnoprávnou členskou zemí MMF. Po rozdělení československé federace se nástupnickými státy v MMF staly v roce 1993 Česká republika a Slovensko, které na sebe převzaly veškerá práva a závazky vyplývající z tohoto členství. V současné době je členem MMF 182 zemí. Jak vyplývá z Dohody o MMF (Articles of Agreement), mezi jeho hlavní cíle patří podporovat mezinárodní měnovou spolupráci a devizovou stabilitu a usnadňovat rozšiřování a vyvážený růst mezinárodního obchodu. Nejvyšším orgánem MMF je Rada guvernérů. Oficiálním představitelem členské země v MMF je guvernér jmenovaný zpravidla vládou, v případě ČR jím je guvernér ČNB. Alternátem guvernéra bývá podle vžité mezinárodní praxe zpravidla náměstek ministra financí. Hlasovací síla ČR v MMF se odvozuje od její členské kvóty a činí 0,39 % z celkových hlasovacích práv.

Současná spolupráce má převážně formu pravidelných ročních misí MMF do ČR podle čl. IV Dohody o MMF, jejichž výsledkem jsou doporučení pro hospodářskou politiku, především v oblasti měnové, fiskální a mzdové. Mimo tyto pravidelné mise probíhají čas od času nepravidelné pracovní návštěvy (tzv. Staff Visits, poslední návštěva se uskutečnila v říjnu 2000), jejichž cílem je prohloubení a doplnění informací získaných v rámci pravidelných misí. Výsledky jednání mise jsou vždy předloženy k projednání Radě výkonných ředitelů MMF. Výsledkem projednání je zevrubná zpráva obsahující popis ekonomické a finanční situace ČR a její zhodnocení Radou výkonných ředitelů. Ta slouží jako základ pro vypracování stručné zprávy ur-

čené pro zveřejnění v médiích. ČR patří mezi členské země MMF, které souhlasily se zveřejněním i podrobné zprávy v plném znění.

V roce 2000 se ČR účastnila programu hodnocení finančního sektoru (Financial Sector Assessment Program, FSAP) organizovaného MMF a Světovou bankou (SB). Tento program spočívá v hloubkovém hodnocení finančního sektoru se zřetelem na identifikaci jeho silných a slabých stránek. Koncem listopadu a začátkem prosince roku 2000 proběhla první etapa prací zaměřená na dodržování standardů a kódů finančního sektoru ČR. Druhá návštěva mise se uskutečnila začátkem roku 2001 a jejím cílem bude zhodnocení zranitelnosti finančního sektoru.

Ve dnech 26.–28. 9. 2000 se v Praze konala Výroční zasedání Rad guvernérů Mezinárodního měnového fondu a Skupiny Světové banky. Společným jednáním Rad guvernérů obou institucí předcházela jednání jejich poradních orgánů, tj. rozvojového výboru (Development Committee), společného poradního orgánu MMF a SB pro zajišťování a převod zdrojů rozvojovým zemím, a Mezinárodního měnového a finančního výboru (International Monetary and Financial Committee), poradního orgánu Rady guvernérů MMF. Tato událost byla rozsahem i významem jednou z nejvýznamnějších akcí v zahraničněpolitické oblasti a nejrozsáhlejší kongresovou akcí, kterou do té doby ČR realizovala – Výročních zasedání MMF/SB v Praze se zúčastnilo téměř 20 tisíc osob ze 182 států světa. ČR byla jedním z 20 států světa, které měly zatím možnost organizovat toto setkání významných bankéřů, ekonomů a politiků. Ve všech oficiálních hodnoceních se ČR dostalo vysokého uznání a byla vyzdvižena perfektní organizace akce za velmi obtížných podmínek.

Světová banka

ČR je členem Světové banky stejně jako MMF od svého vzniku 1. 1. 1993. Nejvyšším orgánem SB je Rada guvernérů. Guvernérem SB za ČR byl ministr financí, alternátem guvernéra viceguvernér ČNB. Hlasovací síla ČR se odvozuje od výše jejího kapitálového vkladu a činí 0,41 %

Skupina Světové banky se skládá z následujících institucí:

– Mezinárodní banky pro obnovu a rozvoj (International Bank for Reconstruction and Development, IBRD), která poskytuje financování a technickou pomoc rozvojovým zemím a transformujícím se ekonomikám;
– Mezinárodní asociace pro rozvoj (International Development Association, IDA), která financuje rozvoj nejchudších zemí světa;
– Mezinárodní finanční korporace (International Finance Corporation, IFC), která formou dlouhodobých úvěrů a minoritních kapitálových vstupů financuje rozvojové projekty v rozvojových zemích a transformujících se ekonomikách, jako je ČR;
– Mnohostranné agentury pro investiční záruky (Multilateral Investment Guarantee Agency, MIGA);

– Mezinárodního centra pro řešení investičních sporů (International Centre for Settlement of Investment Disputes, ICSID).

ČR patří ke klientským zemím IBRD. V roce 1991 poskytla IBRD tehdejšímu Československu půjčku ve výši 450 mil. USD na financování strukturálních změn ekonomiky, zejména budování infrastruktury. Po rozdělení Československa přešlo na ČR 300 mil. USD. K dnešnímu dni zbývá ČR splatit ještě 180 mil. USD. Žádné další půjčky již ČR od IBRD nečerpala a s jejich čerpáním do budoucna ani nepočítá. Současná spolupráce se zaměřuje na technickou pomoc SB, v jejímž rámci se v roce 2000 uskutečnily tyto projekty:

– projekt *Vyhodnocení veřejných výdajů*, který by měl sloužit již jako jeden z podkladů pro vypracování rozpočtu na rok 2002;
– projekt budování institucionálních kapacit pro řízení rizika;
– projekt FSAP (*Financial Sector Assessment Program*) zaměřený na zkoumání stability finančního sektoru realizuje v ČR SB ve spolupráci s MMF ;
– projekt *Dokončení transformace bank a podniků*, jehož cílem bylo zhodnotit legislativní a institucionální rámec restrukturalizace bank a podniků a procesu vymáhání pohledávek, byl v roce 2000 uzavřen.

V roce 2000 rovněž pokračovala úspěšná spolupráce ČR se SB v oblasti životního prostředí. ČR jednak přispívala v rámci projektu v této oblasti, jednak čerpala z prostředků fondu životního prostředí SB granty na ochranu životního prostředí v ČR; předmětem jsou zejména otázky ochrany ozónové vrstvy, biologické rozmanitosti a využití odpadního tepla.

V roce 2000 byly mezi ČR a SB předběžně zahájeny diskuse o tzv. graduaci ČR z IBRD, tj. o přeřazení ČR ze skupiny příjemců technické pomoci a úvěrů mezi vyspělé státy, které samy pomoc poskytují. K této otázce by se měl guvernér SB za ČR oficiálně vyjádřit na společném jarním zasedání MMF a SB na jaře 2001 ve Washingtonu.

Ostatní důležité mezinárodní ekonomické organizace

Evropská banka pro obnovu a rozvoj (EBRD) je na rozdíl od celosvětového rozsahu MMF a SB určena na pomoc transformujícím se zemím střední a východní Evropy a zemím bývalého Sovětského svazu při jejich přechodu na tržní ekonomiku. Své finanční operace realizuje ve 26 zemích, od roku 2001 se počítá s finanční podporou také ve Svazové republice Jugoslávii, která se v říjnu 2000 stala 61. členskou zemí EBRD.

Nejvyšším orgánem je Rada guvernérů, kde ČR zastupuje ministr financí. Jeho alternátem byl guvernér ČNB. Podíl ČR na upsaném kapitálu EBRD činí 0,88 %, což také představuje hlasovací sílu ČR. Rada guvernérů se schází jednou ročně na výročních zasedáních EBRD. Poslední výroční zasedání Rady guvernérů se konalo 21.–22. 5. 2000 v Rize.

EBRD se v ČR zaměřuje především na financování soukromého sektoru; od svého založení schválila pro ČR již 32 projektů v celkové výši 676,6 mil. EUR. Z toho 18 projektů bylo financováno kapitálovým vkladem EBRD (409,3 mil. EUR) a 14 projektů půjčkou (206,0 mil. EUR). Pokud se týká veřejného sektoru, uzavřela EBRD v ČR dvě smlouvy o financování: na 42,8 mil. EUR na rozvoj telekomunikací a na 18,5 mil. EUR na financování Českých drah. V roce 2000 bylo podepsáno celkem 6 nových projektů v celkové hodnotě 51,5 mil. EUR.

Evropská investiční banka (EIB) je finanční institucí Evropské unie, která má vlastní právní subjektivitu a finanční nezávislost. Jejími členy jsou členské státy Evropské unie. Členství ČR v EIB a její podíl na zvýšení kapitálu EIB bude sjednáno spolu se sjednáním vstupu ČR do EU. Činnost EIB se v ČR zaměřuje hlavně na financování projektů směřujících k integraci dopravní, telekomunikační a energetické infrastruktury. Objektem zájmu EIB jsou také oblast životního prostředí, podpora malých a středních podniků a veřejných služeb. K zajištění činnosti EIB se uzavírají Rámcové dohody o finanční spolupráci, které jsou smluvně právním základem pro poskytování úvěrů ČR a českým ekonomickým subjektům. Poslední Rámcová dohoda mezi ČR a EIB byla podepsána 2. 12. 1997 a její platnost se předpokládá až do našeho vstupu do EU.V roce 2000 poskytla EIB do ČR finanční prostředky ve výši 455 mil. EUR (4 projekty). Celkově získala ČR od EIB finanční prostředky ve výši 2 362 mil. EUR. Tyto prostředky byly použity jak na projekty s poskytnutím státních záruk ve výši 1 605 mil. EUR (12 projektů), tak i bez státních záruk ve výši 757 mil. EUR (13 projektů).Všechny projekty jsou zaměřeny na to, aby se ČR co nejvíce přiblížila standardům Evropské unie.

Rozvojová banka Rady Evropy (*Council of Europe Development Bank* – CEB), která do 1. 11. 1999 fungovala pod názvem Fond sociálního rozvoje Rady Evropy, byla založena v roce 1956 a je přičleněna k Radě Evropy. Přispívá na rozvoj sociálních investičních programů a poskytuje půjčky svým členským zemím nebo finančním institucím schváleným vládami těchto zemí. CEB zakládá svoji aktivitu na upsaném kapitálu a vlastních disponibilních fondech. CEB je multilaterální rozvojová banka se sociálním určením. Je právně a finančně samostatná a představuje hlavní nástroj politiky solidarity rozvíjené Radou Evropy. V současné době má CEB 35 členů. ČR je členem CEB od 12. 2. 1999.

Prioritním cílem CEB je napomáhat řešení sociálních problémů, které evropským zemím přináší nebo může přinést přítomnost uprchlíků, přesídlenců, migrantů nebo obětí přírodních nebo ekologických katastrof. CEB financuje zejména projekty na vytváření pracovních míst a na výstavbu sociálních bytů, na sociální infrastrukturu, pomoc malým a středním podnikům, projekty na ochranu životního prostředí, na podporu vzdělávání a zdraví, modernizaci zemědělství, zlepšení kvality životního prostředí ve znevýhodněných městských oblastech a restaurování historických památek.

Řídícími orgány CEB jsou: Řídící výbor, Správní rada a Dozorčí rada.

V květnu 2000 schválila Správní rada CEB půjčku ve výši 32,5 mil. Kč na spolufinancování projektu komunitního bydlení pro romské obyvatelstvo v Brně. Tato půjčka zatím nebyla čerpána vzhledem k tomu, že koncem roku došlo při revizi projektu ke zvýšení rozpočtových nákladů z 65 mil. na 150 mil. Kč a je nutné modifikovat strukturu financování projektu. V roce 2000 začaly na Ministerstvu pro místní rozvoj ČR práce na dalších dvou souhrnných projektech (sociální bydlení, rekonstrukce vybraných hradů a zámků ve střední Evropě), které by měly být spolufinancovány půjčkami z CEB.

7. Nešíření, kontrola zbrojení a odzbrojení

Zbraně hromadného ničení

V oblasti zbraní hromadného ničení (ZHN) usilovala ČR v roce 2000 o realizaci konkrétních postupných kroků směřujících k jejich nešíření, likvidaci jejich nosičů a v dlouhodobé prespektivě k dosažení jaderného odzbrojení.

a) Jaderné zbraně

ČR dlouhodobě podporuje dosažení univerzality *Smlouvy o nešíření jaderných zbraní* (Treaty on the Non-Proliferation of Nuclear Weapons, NPT) a její důslednou implementaci. Aktivně se proto zúčastnila jednání 6. hodnotící konference NPT (6. HK NPT) v New Yorku ve dnech 24. 4.–19. 5. 2000, která se stala nejvýznamnějším jednáním o odzbrojení v roce 2000. K úspěchům patří zejména to, že poprvé po 15 letech její účastníci přijali Závěrečný dokument. ČR uvítala, že mezi jeho hlavními politickými závazky jsou sjednání Smlouvy o zákazu výroby štěpných materiálů pro vojenské účely (Fissile Material Cut-Off Treaty, FMCT) v horizontu pěti let, ustavení orgánu s mandátem jednat o jaderném odzbrojení na Konferenci o odzbrojení v Ženevě, potvrzení principu nezvratnosti v jaderném odzbrojení, snížení stavu taktických jaderných zbraní na základě jednostranných iniciativ aj. Společné prohlášení jaderných mocností na konferenci, obsahující neodvolatelný závazek týkající se jaderného odzbrojení, významnou měrou přispělo k dosažení konsenzu, a to i přesto, že neobsahuje časový harmonogram.

Na jednáních *1. výboru 55. VS OSN* ČR hlasovala pro rezoluci *Za svět bez jaderných zbraní: potřeba nové agendy*, která patřila k nejvýznamnějším projednávaným otázkám odzbrojovacích jednání Valného shromáždění. ČR podpořila vytváření zón bez jaderných zbraní a dalších zbraní hromadného ničení na základě principu dobrovolnosti účastnických zemí, obsaženého v zásadách schválených na dubnovém zasedání Odzbrojovací komise OSN v roce 1999. Tlak na ustavování bezjaderných zón

v oblastech, kde pro to neexistují politické podmínky a potřebný konsenzus všech zainteresovaných zemí, je nerealistický.

V prvním pololetí roku 2000 byla ČR předsednickou zemí Přípravného výboru Organizace *Smlouvy o všeobecném zákazu jaderných zkoušek* (Comprehensive Nuclear Test Ban Treaty, CTBT). Připravovala vstup této smlouvy v platnost. Při různých příležitostech, mj. i v průběhu zasedání 1. výboru 55.VS OSN, vyzvala státy, které CTBT dosud nepodepsaly či neratifikovaly, aby tak neodkladně učinily. ČR se jako předsednická země podílela na prosazení „Dohody upravující vztah mezi OSN a Přípravným technickým sekretariátem (PTS)“, která umožní provádění investic prostřednictvím lokálních kanceláří UNDP a dále požívání pasu OSN všemi pracovníky PTS. ČR podpořila a prakticky se podílí na dobudování a vyzkoušení Mezinárodního monitorovacího systému (*International Monitoring System*) ještě před vstupem smlouvy v platnost. V roce 2000 ČR pokračovala ve sjednávání Smlouvy mezi ČR a Přípravnou komisí Organizace pro úplný zákaz jaderných zkoušek o provádění činnosti, včetně činnosti postcertifikační, vztahující se k mezinárodním monitorovacím zařízením pro Smlouvu o všeobecném zákazu jaderných zkoušek, která upraví podmínky pro provozování seismologické monitorovací stanice IMS na jižní Moravě.

ČR jako člen *Zanggerova výboru* (Zangger Committee) a *Skupiny jaderných dodavatelů* (Nuclear Suppliers Group) se v činnosti těchto neformálních uskupení států zaměřila zejména na zvýšení jejich transparentnosti.

b) Chemické a biologické zbraně

Ve dnech 15.–19. 5. 2000 se v Haagu uskutečnila 5. konference smluvních států *Organizace pro zákaz chemických zbraní* (OPCW), na níž bylo oficiálně ukončeno dvouleté funkční období ČR ve Výkonné radě OPCW. Výkonná rada se schází, jak stanoví Úmluva o zákazu vývoje, výroby a hromadění chemických zbraní a o jejich zničení, pětkrát ročně.

V květnu roku 2000 se na pozvání ministra průmyslu a obchodu uskutečnila návštěva generálního ředitele OPCW Bustaniho v ČR, během níž byl postupně přijat ministry zahraničních věcí, průmyslu a obchodu a obrany. V říjnu 2000 navštívila OPCW delegace Senátu PČR – Výboru pro zahraniční věci, obranu a bezpečnost – a seznámila se s jejími aktivitami a cíli. V listopadu 2000 uspořádala ČR pro technický sekretariát OPCW ve výcvikovém prostoru Vyškov další ze série praktických cvičení inspektorů Organizace s nácvikem vyšetřování a likvidace napadení chemickými zbraněmi.

Po celý rok probíhala v Ženevě jednání skupiny expertů *(Ad hoc Group*, AHG) s cílem finalizovat text mezinárodního a právně závazného instrumentu – Verifikačního protokolu (VP) k posílení *Úmluvy o zákazu vývoje, výroby a hromadění bakteriologických (biologických) a toxinových zbraní a o jejich zničení* (Convention on the Prohibition of the Development, Production and Stockpiling of Bacteriogical (Biological) and Toxin Weapons and on Their Destruction, BTWC), na jejichž jednáních se

podíleli zástupci ČR z ministerstev zahraničních věcí, obrany a zdravotnictví. Jednání byla velmi obtížná a náročná. Delegace ČR se opětovně vyslovovala pro urychlené dokončení textu protokolu, aby mohl být otevřen k podpisu ještě před hodnotící konferencí BTWC v roce 2001. V této souvislosti již ČR zahájila přípravu na vytvoření nezávislého národního dozorčího orgánu.

V říjnu 2000 se za účasti ČR uskutečnilo v Paříži plenární zasedání *Australské skupiny*, která projednala některá opatření k dalšímu zefektivnění činnosti kontrolního režimu v oblasti nešíření chemických a biologických zbraní.

Podobně jako v předchozích letech se ani v roce 2000 v oblasti nešíření zbraní hromadného ničení a odzbrojení nepodařilo dosáhnout výraznějšího pokroku. Pokud jde o zákaz chemických zbraní, lze konstatovat nadějný vývoj alespoň v praktické realizaci ustanovení Úmluvy o chemických zbraních (Chemical Weapons Convention, CWC) a u biologických zbraní lze vysledovat trvalý tlak na posilování verifikačních opatření. Naproti tomu oblast jaderných zbraní, včetně dosažení jejich nešíření a úplné likvidace, je charakterizována stagnací. Tento nepříznivý stav se dlouhodobě projevuje zejména na jednání hlavního odzbrojovacího fóra, kterým je *Konference o odzbrojení v Ženevě*. Ve spolupráci s členskými a asociovanými zeměmi EU a státy NATO bude ČR usilovat o překonání současného nepříznivého vývoje a podporovat zejména urychlené dosažení univerzality a důslednou implementaci NPT a CTBT a urychlené zahájení jednání o Smlouvě zakazující výrobu štěpných materiálů pro vojenské účely na Konferenci o odzbrojení.

Nosiče zbraní hromadného ničení a protiraketová obrana

V říjnu 2000 se v Helsinkách uskutečnilo plenární zasedání *Kontrolního režimu raketových technologií* (Missile Technology Control Regime, MTCR). Hlavní náplní schůzky bylo projednání a schválení návrhu textu Mezinárodního kodexu chování proti šíření balistických raket. Získá-li návrh kodexu širokou podporu mezinárodního společenství, může významně přispět k úsilí o zabránění šíření nosičů zbraní hromadného ničení. V 1. výboru (pro odzbrojení a bezpečnost) 55. VS OSN předložila RF spolu s ČLR a Běloruskem rezoluci k „zachování a plnění Smlouvy o omezení systémů protiraketové obrany“, která byla většinou hlasů schválena. ČR, společně s většinou členských a asociovaných zemí EU a dalšími státy, abstenovala, protože se domnívá, že problematika zmíněné smlouvy by měla být projednávána především na bilaterálním základě mezi RF a USA v kontextu úsilí o ratifikaci START II a dojednání smlouvy START III.

Konvenční zbraně

Dnem 1. 4. 2000 vstoupila pro ČR v platnost *Úmluva o zákazu používání, skladování, výroby a přepravy protipěchotních min a jejich zničení* (známá též jako

Ottawská úmluva). Od tohoto termínu bylo v ČR zlikvidováno více než 120 000 kusů protipěchotních min z celkového počtu 329 100 kusů. K likvidaci protipěchotních min v ČR bylo od 2. 5. 2000 využíváno nové technologie a delaborační linky, jejichž vývoj a realizaci zajišťovalo Ministerstvo obrany ČR. Konečný termín likvidace všech min v ČR bude upřesněn na základě zkušeností z prvního roku provozu delaboračního zařízení. V každém případě ČR, v souladu s článkem 4 Úmluvy, učiní veškerá opatření k dodržení stanoveného termínu, kterým je 1. 4. 2004. Informace týkající se likvidace min a implementace závazků vyplývajících z Ottawské úmluvy prezentovala delegace ČR na druhé schůzce účastnických zemí, která se konala v Ženevě v září 2000.

V prosinci 2000 se delegace ČR zúčastnila v Ženevě druhé výroční konference k druhému protokolu o zákazu nebo omezení použití min, nástrah a jiných prostředků *Úmluvy o některých konvenčních zbraních* (Convention on Certain Conventional Weapons, CCW), který ČR ratifikovala v roce 1998. Na tomto jednání a na přípravném výboru k hodnotící konferenci této úmluvy byly předloženy návrhy týkající se protidopravních min a nevybuchlé munice a přijetí opatření vztahujících se i na konflikty vnitrostátního charakteru.

V průběhu roku 2000 pokračovalo úsilí mezinárodního společenství o hledání řešení problému *ručních a lehkých zbraní* (RLZ). ČR v rámci jednání a při účasti expertů na seminářích usilovala o nalezení vyváženého vztahu mezi zájmem mezinárodního společenství o implementaci zahraničněpolitických závazků zaměřených na co nejpřísnější národní kontrolu zejména vývozu, dovozu a re-exportu RLZ, včetně dostatečné mezinárodní transparentnosti, a ochranou bezpečnostních a obchodních zájmů států. Přihlížela přitom k závazkům vyplývajícím z členství země v OSN, NATO a OBSE a k procesu začleňování do EU, jakož i k podílu na implementaci opatření, vyplývajících z účasti ČR v mezinárodním kontrolním režimu pro kontrolu vývozu konvenčních zbraní a materiálu dvojího použití, tzv. Wassenaarském ujednání.

8. Zahraniční rozvojová a humanitární pomoc

Zahraniční rozvojová pomoc

Zahraniční rozvojová pomoc ČR je upravena Zásadami pro poskytování zahraniční rozvojové pomoci České republiky, které byly schváleny usnesením vlády ČR č. 153 z 15. 3. 1995. Tato pomoc je převážně poskytována zemím, které směřují k zavedení nebo upevňování demokracie a lidských práv nebo tržní ekonomiky, a zemím, s nimiž má ČR tradičně užší vztahy. Konkrétní projekty rozvojové spolupráce jsou nedílnou součástí zahraniční politiky ČR.

Projekty rozvojové pomoci každoročně schvaluje vláda ČR na základě návrhu plánu jednotlivých projektů, který předkládá MZV pověřené koordinační funkcí. Projekty navrhují a realizují jednotlivé rezorty dle jejich gestorských kompetencí formou dvoustranné a mnohostranné spolupráce. Objem finančních prostředků na zahraniční rozvojovou pomoc schvaluje Parlament ČR v rámci schvalování státního rozpočtu ČR. Po schválení projektů rozvojové pomoci vládou ČR jsou finanční prostředky převedeny z kapitoly Všeobecná pokladní správa do rozpočtů jednotlivých rezortů – gestorů. V roce 2000 bylo na zahraniční rozvojovou pomoc vyhrazeno celkem 345 mil. Kč, v dalších letech by se částka měla přiměřeně zvyšovat v závislosti na možnostech ekonomiky tak, aby ČR postupně dosáhla úrovně rozvojové pomoci poskytované členskými státy EU nebo OECD.

V regionálním členění byla zahraniční rozvojová pomoc ČR realizována především v Asii, jejíž podíl představoval cca 34 %, dále z 21 % na Blízkém východě, v Latinské Americe 15 %, v zemích východní Evropy 12 % a na Balkánu 12 %. Podíl Afriky představoval 7 %.

Systém poskytování rozvojové pomoci a jeho principy i organizační zajištění byly v roce 2000 podrobeny souhrnnému vyhodnocení s cílem provést takové úpravy, aby byla zvýšena efektivnost vládní rozvojové pomoci a aby její priority i organizační zajištění byly srovnatelné s politikou a praxí vyspělých států OECD a EU.

Zahraniční humanitární pomoc

Zahraniční humanitární pomoc ČR je součástí solidarity mezinárodního společenství při řešení kritických situací a problémů, které přesahují možnosti postižených zemí. ČR ji poskytuje postiženému státu buď přímo nebo prostřednictvím mezinárodních vládních i nevládních organizací a institucí v souladu se zásadami mezinárodního společenství a principy Mezinárodního červeného kříže a červeného půlměsíce, OSN, EU, OBSE, přičemž při jejím poskytování uplatňuje princip nestrannosti. ČR poskytuje humanitární pomoc v následujících formách:

– vyslání záchranářského týmu (hasičského, kynologického, speleologického, báňské záchranné služby, chemických expertů apod.);
– poskytnutí materiální pomoci, která je v postižené oblasti potřebná, nebo která je postiženou stranou vyžádána (potraviny, léky, zdravotnický materiál, přikrývky, stany, přístřešky a ubytovací buňky);
– finanční pomoc českým nebo mezinárodním humanitárním organizacím formou účelově vázaného převodu na operace v postiženém regionu, popřípadě přímo orgánům postižené země;
– poradenská a technická pomoc prostřednictvím vyslaných specialistů nebo poskytnutím informací směřujících k zamezení ztrát na lidských životech nebo ke zmírnění materiálních škod;
– kombinovaná pomoc.

ČR v roce 2000 v rámci svých možností poskytla humanitární pomoc téměř 30 zemím postiženým mimořádnými událostmi – přírodními katastrofami, technickými haváriemi nebo válečnými konflikty. V návaznosti na nový zákon č. 239/2000 Sb., o integrovaném záchranném systému byly upřesněny kompetence jednotlivých rezortů (zejména ministerstev vnitra, obrany, financí a zemědělství), s cílem posílit efektivitu vládní humanitární pomoci do zahraničí. MZV v souladu se zákonem č. 2/1969 Sb., o zřízení ministerstev a jiných ústředních orgánů státní správy, tzv. kompetenčním zákonem, vykonává koordinační funkci.

V roce 2000 poskytla ČR z rozpočtové rezervy Všeobecné pokladní správy humanitární pomoc v celkové výši 26,7 mil. Kč 23 zemím v rámci 25 projektů. Podle usnesení vlády ČR č. 765 z 21. 7. 1999 byly navíc z fondu MZV na zmírnění následků kosovské krize uvolněny prostředky na další humanitární pomoc balkánským zemím v hodnotě 22,7 mil. Kč.

Teritoriální rozdělení humanitární pomoci bylo velmi různorodé. Kromě Balkánu, který představoval samostatnou kapitolu, směřovala pomoc ČR do tří kontinentů:

– v Evropě do Francie (zapůjčení elektrických generátorů na zmírnění následků vichřice již v prvních dnech roku 2000), do Maďarska (při povodních a po úniku kyanidu do řeky Tisy), do Nizozemska (po výbuchu skladu pyrotechniky ve městě Enschede), na hašení požárů v Řecku a v Makedonii, do Běloruska (dodávky inzulinu), na Ukrajinu (dodávky lékařských přístrojů), do Moldávie (na zmírnění následků vichřic a námraz) a na Slovensko (hašení rozsáhlého lesního požáru);
– v Asii do Mongolska (boj proti hladomoru), do Kambodži (pomoc po záplavách), do Gruzie (pomoc uprchlíkům po válečném konfliktu), do Vietnamu (záplavy), do Palestiny (zdravotnický materiál), do KLDR (obnova zemědělství) a do Čečenska (potraviny a distribuce vodních filtrů);
– pomoc do Afriky směřovala do Mosambiku, JAR a Zimbabwe (záplavy), Sierry Leone (pomoc dětem postiženým válkou) a do Etiopie a Eritrey (zmírnění hladomoru a pomoc uprchlíkům).

Poskytování humanitární pomoci ČR v roce 2000 pomohlo postiženým zemím při záchraně životů a majetku a přispělo k šíření dobrého jména České republiky v zahraničí.

II. Bilaterální vztahy ČR

1. Shrnující informace o bilaterálních vztazích

Bilaterální vztahy tvoří základ vnějších vztahů ČR. Na konci roku 2000 udržovala ČR diplomatické styky se 176 státy. V souladu s Koncepcí zahraniční politiky věnovala prioritní pozornost vztahům se sousedními státy a vztahům se státy Organizace Severoatlantické smlouvy a Evropské unie.

Po vstupu ČR do Severoatlantické aliance v roce 1999 docházelo k prohlubování spojeneckých vztahů k ostatním jejím členským státům v Evropě a Severní Americe – Belgii, Dánsku, Francii, Itálii, Islandu, Kanadě, Lucembursku, Německu, Nizozemsku, Norsku, Maďarsku, Polsku, Portugalsku, Řecku, Španělsku, Turecku, USA a Velké Británii.

V souvislosti s probíhajícím jednáním ČR o přistoupení k Evropské unii se prohlubovaly a zkvalitňovaly bilaterální vztahy s 15 členskými státy Evropské unie – Belgií, Dánskem, Finskem, Francií, Irskem, Itálií, Lucemburskem, Německem, Nizozemskem, Portugalskem, Rakouskem, Řeckem, Španělskem, Švédskem, Velkou Británií.

Obnovení regionální spolupráce v rámci Visegrádské skupiny přispělo k rozvoji dvoustranných vztahů se Slovenskem, Maďarskem a Polskem, přičemž ČR usilovala o to, aby vztahy se Slovenskem měly nadstandardní úroveň. Ve vztazích se SRN a Rakouskem bylo dosaženo dohod, umožňujících odškodnění občanů ČR nasazených na nucené práce v letech druhé světové války. ČR vedla se sousedním Rakouskem intenzivní dialog o některých otázkách ovlivňujících vzájemné vztahy.

Se sousedními zeměmi a s členskými zeměmi Severoatlantické aliance, Evropské unie a Visegrádské skupiny udržovala ČR velmi intenzivní politické a hospodářské styky a též bohaté styky kulturní. V oblasti hospodářské na tyto země připadalo více než 80 % obratu českého zahraničního obchodu a země z této oblasti se nejvýznamněji podílely na přímých zahraničních investicích v ČR.

Česká republika usilovala o zachování a rozvíjení vztahů se státy východní a jihovýchodní Evropy. Cílem české zahraniční politiky ve vztahu k Ruské federaci bylo obnovení standardních kontaktů s důrazem na rozšíření a prohloubení ekonomické spolupráce.

ČR kladla důraz na rozvoj styků se zeměmi jihovýchodní Evropy a na posílení vztahů s tradičními partnery ČR v tomto regionu. Prostřednictvím bilaterálních

vztahů a při využití rámce mezinárodních organizací usilovala o zachování a posílení stability v regionu. ČR se ztotožnila s prioritami Paktu stability pro jihovýchodní Evropu, k nimž patří zejména zajištění trvalého míru, prosperity a stability v oblasti, rozvoj efektivní regionální spolupráce a pevné zakotvení regionu v Evropě.

V souladu s Koncepcí zahraniční politiky ČR došlo ve sledovaném období k rozšíření styků se státy Asie, Afriky a Latinské Ameriky. Hlavní těžiště vzájemných bilaterálních vztahů bylo v hospodářské oblasti. Ve sledovaném období byla doplňována smluvní základna, především ve vízové a obchodní oblasti.

Kapitola o bilaterálních vztazích uvádí základní údaje o vztazích ČR k jednotlivým zemím. V souladu s Koncepcí zahraniční politiky ČR charakterizuje na prvním místě vztahy ČR se sousedními zeměmi. V další části se zabývá vztahy ČR k členským zemím NATO a EU, dále vztahy ČR k baltským zemím, vztahy ČR k zemím východní a jihovýchodní Evropy a vztahy ČR k některým dalším evropským státům. V samostatných oddílech jsou uvedeny vztahy ČR k zemím Asie a tichomořské oblasti, dále vztahy ČR k zemím Blízkého východu a severní Afriky, vztahy ČR k zemím subsaharské Afriky a vztahy ČR k zemím Latinské Ameriky. Jednotlivé země jsou v příslušných oddílech řazeny podle abecedního pořádku s výjimkou oddílu „2. Vztahy ČR se zeměmi střední Evropy“. Údaje o zahraničním obchodě ČR s jednotlivými zeměmi jsou převzaty z informací Celní správy ČR, jsou udávány v běžných cenách a zaokrouhleny. (Přesné hodnoty jsou uvedeny v tabulkové příloze.)

2. Vztahy ČR se zeměmi střední Evropy

SLOVENSKÁ REPUBLIKA

Rozvoj vztahů v roce 2000 potvrdil jejich nadstandardnost. Po vyřešení otázek dělení majetku bývalé ČSFR v roce 1999 došlo v roce 2000 k ještě většímu zintenzivnění kontaktů ve všech oblastech a na všech úrovních vzájemných vztahů. Příkladem byla stále se rozšiřující smluvní základna zejména v oblastech kultury, školství a zdravotnictví, které budou mít konkrétní přínos pro občany obou států. K prohloubení vzájemných vztahů přispívala i rozvíjející se přeshraniční spolupráce. Velká pozornost byla věnována otázkám spojeným s režimem na hraničních přechodech mezi oběma státy, stejně tak jako dalším možnostem zvyšování komfortu při cestách občanů obou zemí. Úspěšně se dařilo rozšiřovat spolupráci v rámci regionálních uskupení (V4, CEFTA, SEI).

Slovensko bylo druhým největším obchodním partnerem ČR.

Návštěvy představitelů ČR:

– 31. 1.–2. 2. 2000 – návštěva delegace PSP – Výboru pro evropskou integraci;
– 15.–18. 2. 2000 – návštěva delegace Senátu – Výboru pro vzdělávání, vědu, kulturu, lidská práva a petice;
– 22.–24. 2. 2000 – návštěva delegace Senátu – Výboru pro evropskou integraci;
– 3.–4. 4. 2000 – oficiální návštěva předsedkyně Senátu L. Benešové;
– 17.–18. 4. 2000 – oficiální návštěva místopředsedy vlády P. Rychetského;
– 28.–29. 4. 2000 – účast místopředsedy vlády a ministra zahraničních věcí J. Kavana na konferenci o aktuálních otázkách rozšiřování NATO, pořádané New Atlantic Initiative v Bratislavě;
– 2.–4. 5. 2000 – návštěva delegace Senátu – Výboru pro hospodářství, zemědělství a dopravu;
– 24.–27. 9. 2000 – návštěva delegace ústavně-právního výboru PSP;
– 6. 10. 2000 – pracovní návštěva 1. místopředsedy vlády a ministra práce a sociálních věcí V. Špidly;
– 10. 10. 2000 – oficiální návštěva předsedy PSP V. Klause;
– 2. 11. 2000 – oficiální návštěva předsedy vlády M. Zemana;
– 27.–29. 11. 2000 – oficiální návštěva senátorky, prezidentky 30. generální konference UNESCO a předsedkyně České komise pro UNESCO J. Moserové.

Návštěvy představitelů Slovenska:

– 18. 2. 2000 – návštěva místopředsedy vlády L. Fogaše;
– 30. 3. 2000 – návštěva místopředsedy vlády P. Hamžíka;
– 18.–19. 4. 2000 – návštěva delegace Výboru Národní rady pro vzdělání, vědu, mládež a sport;
– 22.–23. 5. 2000 – oficiální návštěva předsedy vlády M. Dzurindy;
– 9. 6. 2000 – účast předsedy vlády M. Dzurindy na summitu premiérů zemí V4 ve Štiříně;
– 25.–28. 9. 2000 – účast místopředsedy vlády I. Mikloše na jednání MMF a SB;
– 12.–13. 10. 2000 – účast předsedy vlády M. Dzurindy na neformálním summitu premiérů zemí V4 v Karlových Varech;
– 27. 10. 2000 – účast místopředsedy vlády P. Csákyho na jednání představitelů zemí V4 odpovědných za lidská práva a práva národnostních menšin;
– 7.–9. 11. 2000 – návštěva delegace Výboru Národní rady pro neslučitelnost funkcí státních funkcionářů;
– 15.–16. 11. 2000 – návštěva společné delegace Zvláštního kontrolního výboru pro kontrolu činnosti SIS a Zvláštního kontrolního výboru pro kontrolu činnosti vojenského zpravodajství;
– 21.–22. 11. 2000 – návštěva delegace Výboru Národní rady pro obranu a bezpečnost;

– 21.–23. 11. 2000 – návštěva delegace Výboru Národní rady pro životní prostředí a ochranu přírody;
– 13.–14. 12. 2000 – návštěva místopředsedy vlády L. Fogaše.

Vzájemné ekonomické vztahy

Slovensko zůstalo v roce 2000 po SRN druhým největším obchodním partnerem ČR s podílem 6,8 % na celkovém zahraničním obchodu. Rozsáhlé ekonomické a obchodní spolupráci napomáhá existence Smlouvy o vytvoření celní unie.

V roce 2000 činil český vývoz do SR 86 mld. Kč, zatímco dovoz 74,7 mld. Kč. Při obratu 160,7 mld. Kč činilo aktivum ČR 11,3 mld. Kč.

Z komoditního hlediska byly nejvíce obchodovanými skupinami stroje a zařízení (29,8 %), tržní výrobky (25,6 %) a chemikálie (13,5 %). Nejvýznamnější položkou byly osobní vozy Škoda.

Citlivou oblastí vzájemných obchodních vztahů byl i v roce 2000 obchod s agropotravinářskými produkty, který se na vzájemném obchodu podílel cca 11,3 %. O problémech v této oblasti se pravidelně jednalo na zasedáních Rady celní unie i na zasedáních jejího Výboru pro koordinaci zemědělské politiky.

Problémem, který částečně ovlivňoval výsledky vzájemného obchodu, byla některá ochranná opatření. K netarifním prostředkům, které uplatňovala SR, patřily především množstevní omezení a od června 1999 i dovozní přirážka, která byla k 1. 1. 2000 snížena na 5 %, od 1. 7. 2000 na 3 % a k 1. 1. 2001 zrušena.

Množstevní omezení SR se týkala především třtinového a řepného cukru (3500 tun), slazených nealkoholických nápojů (540 000 hl) a piva (532 000 hl). Na druhé straně ČR uplatňovala ve stejné výši reciproční kvótu na dovoz cukru a množstevní omezení pro dovoz izoglukózy (pro rok 2000: 5000 t/rok).

V roce 2000 probíhala expertní jednání o důležitých smluvních dokumentech v ekonomické oblasti – Dohodě o ochraně a vzájemné podpoře investic a Dohodě o vzájemném uznávání výsledků laboratorních zkoušek pro zemědělské a potravinářské výrobky.

Pozornost byla věnována také zlepšení situace na hraničních přechodech při odbavování zboží. V roce 2000 došlo k dílčím zlepšením, výraznější kvalitativní posun lze očekávat v roce 2001.

Bilaterální dohody uzavřené ve sledovaném období:

– Dohoda mezi vládou České republiky a vládou Slovenské republiky o hraničních přechodech na společných státních hranicích, Praha 28. 3. 2000;
– Dohoda mezi vládou České republiky a vládou Slovenské republiky o spolupráci v oblasti legislativy a harmonizace právních řádů s právem Evropských společenství, Bratislava 18. 4. 2000;

– Prováděcí protokol k Dohodě mezi vládou České republiky a vládou Slovenské republiky o spolupráci v oblasti legislativy a harmonizace právních řádů s právem Evropských společenství o poskytování pracovních překladů práva Evropských společenství a nakládání s nimi, Bratislava 18. 4. 2000;
– Dohoda mezi Ministerstvem obrany České republiky a Ministerstvem obrany Slovenské republiky o vzájemném zabezpečování jakosti výrobků, Trenčín 3. 5. 2000;
– Dohoda mezi vládou České republiky a vládou Slovenské republiky o vzájemné ochraně utajovaných skutečností, Praha 23. 5. 2000;
– Dohoda mezi vládou České republiky a vládou Slovenské republiky o spolupráci v oblasti kultury, školství a vědy, Praha 23. 5. 2000;
– Smlouva mezi Českou republikou a Slovenskou republikou o poskytování a úhradě zdravotní péče, Praha 23. 5. 2000;
– Dohoda o spolupráci mezi Ministerstvem průmyslu a obchodu České republiky a Ministerstvem hospodářství Slovenské republiky, Praha 23. 5. 2000;
– Dodatkový protokol č. 1/2000 Ministerstva průmyslu a obchodu České republiky a Ministerstva hospodářství Slovenské republiky k Dohodě o spolupráci mezi Ministerstvem průmyslu a obchodu České republiky a Ministerstvem hospodářství Slovenské republiky, Praha 23. 5. 2000;
– Protokol mezi Ministerstvem obrany České republiky a Ministerstvem obrany Slovenské republiky o spolupráci v oblasti zabezpečení letového provozu, společné přepravě a výměně informací o letech vojenských letadel v prostoru státní hranice mezi Českou republikou a Slovenskou republikou, Praha 2. 10. 2000;
– Dohoda mezi vládou České republiky a vládou Slovenské republiky o přeshraniční spolupráci, Bratislava 2. 11. 2000;
– Dohoda mezi vládou České republiky a vládou Slovenské republiky, kterou se mění některá ustanovení Protokolu týkajícího se definice pojmu „původní výrobky“ a metod administrativní spolupráce, uvedeného v článku 1 Dohody mezi vládou České republiky a vládou Slovenské republiky ze dne 8. listopadu 1999, kterou se mění ustanovení článku 1 Dohody mezi vládou České republiky a vládou Slovenské republiky ze dne 7. prosince 1998, kterou se mění ustanovení článku 1 Dohody mezi vládou České republiky a vládou Slovenské republiky ze dne 21. prosince 1996, kterou se mění ustanovení článku 1 Dohody mezi vládou České republiky a vládou Slovenské republiky o pravidlech o původu zboží a metodách administrativní spolupráce ze dne 22. února 1993, Bratislava 16. 11. 2000.

Kulturní vztahy

Společný jazykový prostor, historie, tradice i osobní kontakty umožňují právě v oblasti kulturních styků mimořádnou intenzitu vztahů. Ty probíhaly na třech úrovních.

Oficiální výměny jsou upravovány Dohodou mezi vládou České republiky a vládou Slovenské republiky o spolupráci v oblasti kultury, školství a vědy, podepsanou 23. května 2000 v Praze. Ministerstvo kultury ČR vypracovalo návrh rezortního Programu spolupráce na léta 2001–2003; platnost předcházejícího programu vypršela již v roce 1999.

Trvala oficiální podpora divadelních festivalů (*Divadelná Nitra*, *České divadlo v Bratislavě*, loutkářský festival *Bábkarská Bystrica*) a spolupráce obou Národních divadel, zakotvená smlouvou z roku 1992. V roce 2000 se za účasti českých tvůrců i českých filmových děl úspěšně uskutečnil v Trenčianských Teplicích osmý ročník filmového festivalu ARTFILM, jemuž udělil svou záštitu ministr kultury ČR.

Každoroční České dny pořádané v Košicích za podpory generálního konzulátu ČR v Košicích přispěly k propagaci České republiky na východním Slovensku a zároveň k rozvoji vzájemných kontaktů mezi českými krajanskými sdruženími na Slovensku.

Živé kontakty probíhaly na komerční bázi, organizované uměleckými agenturami. Šlo především o oblast populární hudby, vystoupení divadelních agenturních představení, výstavy pořádané soukromými galeriemi atd. Také neziskové organizace se významnou měrou podílely na vzájemné kulturní výměně neprofesionálních či menšinových žánrů.

POLSKÁ REPUBLIKA

Vzájemné vztahy mezi ČR a Polskem se pozitivně rozvíjely a obsahovaly prvky nadstandardních vztahů dobrého sousedství. Jsou založeny nejen na společné historické zkušenosti, ale i na společných zájmech a od roku 1999 i na spojenectví obou zemí v NATO a dosahují historicky nejvyšší úrovně.

Obě země úzce spolupracovaly v přípravách na vstup do Evropské unie jak dvoustranně, tak v rámci tzv. lucemburské skupiny kandidátských zemí. Vzájemná spolupráce ČR a Polska má významný regionální rozměr. Zvláštní místo v něm zaujímá Visegrádská spolupráce a v oblasti ekonomických vztahů pak Středoevropská dohoda o volném obchodu (CEFTA). Důležitou roli měla spolupráce v rámci euroregionů.

Polsko bylo 6. největším obchodním partnerem ČR.

Návštěvy představitelů ČR:

– 28.–31. 3. 2000 – návštěva delegace PSP – Výboru pro vědu, vzdělání, kulturu, mládež a tělovýchovu;
– 31. 3. 2000 – návštěva místopředsedy vlády a ministra zahraničních věcí J. Kavana spolu s ministrem obrany V. Vetchým;
– 17.–18. 4. 2000 – návštěva delegace PSP – Výboru pro evropskou integraci;

– 28.–29. 4. 2000 – účast předsedy vlády M. Zemana na oslavách tisícího výročí sněmu v Hnězdně;
– 26.–27. 6. 2000 – účast místopředsedy vlády a ministra zahraničních věcí J. Kavana na konferenci *Ke společenství demokracií*;
– 1.–5. 10. 2000 – návštěva delegace Senátu – Výboru pro hospodářství, zemědělství a dopravu;
– 6. 10. 2000 – účast předsedy vlády M. Zemana na společném setkání předsedů vlád zemí Visegrádské skupiny a Velké Británie;
– 15. 11. 2000 – účast předsedy vlády M. Zemana na setkání předsedů vlád CEFTA;
– 17.–18. 12. 2000 – zasedání předsedů parlamentních výborů pro zahraniční záležitosti a obranu a evropskou integraci zemí Visegrádské skupiny.

Návštěvy představitelů Polska:

– 22.–23. 2. 2000 – návštěva prezidenta A. Kwaśniewského;
– 9. 6. 2000 – účast předsedy vlády J. Buzka a B. Geremka na setkání předsedů vlád a ministrů zahraničních věcí zemí Visegrádské skupiny ve Štiříně;
– 12.–13. 10. 2000 – účast předsedy vlády J. Buzka na neoficiálním summitu předsedů vlád zemí Visegrádské skupiny v Karlových Varech.

Vzájemné ekonomické vztahy

Polsko je již tradičně významným obchodním partnerem ČR. S podílem 5,5 % bylo čtvrtým největším trhem pro české vývozy. Vzájemné ekonomické vztahy se po přechodném propadu na počátku 90. let, který souvisel s politicko-ekonomickou transformací obou zemí, v poslední době dynamicky rozvíjely. Rostla obchodní výměna, investice i další formy ekonomické spolupráce.

ČR a Polsko mají obdobné postavení v rámci mnoha mezinárodních ekonomických organizací – jsou přidruženými zeměmi EU, členy OECD, WTO a také zakládajícími členy CEFTA. Středoevropská dohoda o volném obchodu vytvořila základní smluvní rámec pro vzájemnou obchodní výměnu. Na setkání premiérů zemí CEFTA v listopadu 2000 ve Varšavě bylo potvrzeno, že od 1. 1. 2001 vznikne mezi členskými zeměmi, tedy i mezi ČR a Polskem, zóna volného obchodu pro průmyslové výrobky v důsledku odstranění všech tarifních a netarifních překážek obchodu. Zatímco obchod s průmyslovými výrobky byl tak významně liberalizován, v oblasti zemědělství nadále mezi státy CEFTA přetrvávala některá omezení plynoucí z významu zemědělského sektoru v jednotlivých zemích.

Český vývoz do Polska měl od počátku existence ČR vyšší dynamiku než dovoz z Polska. V roce 2000 dosáhl obrat obchodní výměny hodnoty 105,2 mld. Kč. Český export činil 60,9 mld. Kč, zatímco dovoz z Polska činil 44,3 mld. Kč. Přebytek ČR činil 16,6 mld. Kč (vyšší obchodní přebytek dosahuje ČR pouze v obchodu se SRN).

Na růstu českého exportu se v roce 2000 podílely zejména zemědělské výrobky. Přestože vývoz průmyslových výrobků s vyšší přidanou hodnotou rostl méně, stále tvořil přes dvě třetiny českého exportu. Více než polovinu obchodního přebytku s Polskem vytvářel obchod s výrobky zahrnutými do třídy stroje a přepravní zařízení, z čehož podstatná část vznikla v obchodu s dopravními prostředky. Automobilka Škoda Mladá Boleslav byla nejvýznamnějším českým vývozcem (asi 10 % z celkového exportu do Polska). V polském vývozu do ČR i nadále dominovaly polotovary a suroviny, dlouhodobě však rychle rostl především vývoz spotřebního zboží.

V obchodních vztazích neexistovaly významnější problémy, které by zásadním způsobem bránily rozvoji obchodu. Obě strany uplatňovaly ochranná opatření na některé komodity (oboustranně uhlí, česká strana na cukr a sirupy, polská strana na pšenici, máslo, tomatový koncentrát, škrob, kukuřici).

Bilaterální dohody uzavřené ve sledovaném období:

– Dohoda mezi vládou České republiky a vládou Polské republiky o vědeckotechnické spolupráci, Wroclaw 13. 1. 2000;
– Smlouva mezi Českou republikou a Polskou republikou o vzájemné spolupráci při katastrofách, živelních pohromách a jiných mimořádných událostech, Varšava 8. 6. 2000;
– Smlouva mezi Českou republikou a Polskou republikou, kterou se mění Smlouva mezi Českou republikou a Polskou republikou o malém pohraničním styku, podepsaná v Praze dne 17. 1. 1995, Varšava 8. 6. 2000;
– Ujednání mezi Ministerstvem školství, mládeže a tělovýchovy České republiky a Ministerstvem národního vzdělávání Polské republiky o spolupráci v oblasti vzdělávání na léta 2000–2003, Varšava 14. 6. 2000.

Kulturní vztahy

Vzájemné vztahy ČR a Polska se v této oblasti rozvíjely na základě Programu kulturní, školské a vědecké spolupráce. Pracovalo se na nové kulturní dohodě, která by navázala na Dohodu o kulturní a vědecké spolupráci z roku 1991.

Úspěšným počinem vzájemné kulturní spolupráce byl divadelní festival „Na hranici“, který se koná od počátku 90. let každoročně současně v Českém a Polském Těšíně. Šlo o přehlídku nejzajímavějších představení českých, polských, slovenských a maďarských divadelních scén, která bývají doplněna o semináře a diskuse divadelních účastníků z uvedených zemí.

V listopadu 2000 se ve Wroclawi konal velký Festival české kultury, který představil významné proudy české hudby a literatury, od rocku přes klasickou hudbu až k modernímu folkloru, vše v provedení špičkových umělců.

SPOLKOVÁ REPUBLIKA NĚMECKO

Česko-německé vztahy procházely dynamickým rozvojem ve všech oblastech – zejména v oblasti politické, ekonomické a kulturní. Došlo k zintenzivnění vzájemných kontaktů na všech úrovních a podstatně byla doplněna i smluvní základna.

Přijetím České republiky do Severoatlantické aliance v roce 1999 nabyl poprvé v naší moderní historii dosavadní partnerský poměr k Německu spojeneckého charakteru. SRN se smluvně zavázala podporovat vstup ČR do Evropské unie. Vlády ČR a SRN kladou důraz na zaměření vzájemných česko-německých vztahů do budoucnosti.

V roce 2000 došlo k dohodě umožňující finanční odškodnění občanů ČR a některých dalších zemí střední a východní Evropy nasazených na otrockou a nucenou práci za druhé světové války. Spolkový sněm SRN schválil v červenci 2000 zákon, jímž byla zřízena nadace *Připomínka, odpovědnost, budoucnost*, podle nějž budou poskytována taková finanční odškodnění. Česko-německé diskusní fórum úspěšně fungovalo jako nástroj vzájemného poznávání české a německé veřejnosti a významně přispívalo ke kultivaci společného dialogu.

SRN zůstala i v roce 2000 nejdůležitějším obchodním partnerem České republiky: česko-německá obchodní výměna se podílela na celkovém zahraničním obchodu ČR 36 %. SRN byla v posledních letech také největším zahraničním investorem. Významně se rozšiřovala i regionální a příhraniční spolupráce na úrovni jednotlivých spolkových zemí (Sasko, Bavorsko) i na úrovni pěti společných euroregionů na česko-německé hranici.

Návštěvy představitelů ČR:

– 1.–2. 3. 2000 – návštěva místopředsedy vlády a ministra zahraničních věcí J. Kavana;
– 19.–21. 3. 2000 – návštěva předsedkyně Senátu L. Benešové;
– 10.–15. 4. 2000 – návštěva delegace Stálé komise PS pro kontrolu činnosti BIS a Stálé komise PS pro kontrolu činnosti Vojenského obranného zpravodajství;
– 2. 5. 2000 – účast prezidenta V. Havla na oslavách narozenin bývalého spolkového prezidenta R. von Weizsäckera;
– 9.–12. 5. 2000 – státní návštěva prezidenta V. Havla;
– 2. 6. 2000 – účast prezidenta V. Havla na předání Ceny Karla Velikého prezidentovi USA B. Clintonovi;
– 6.–7. 6. 2000 – návštěva předsedy vlády M. Zemana u příležitosti Českého dne na Světové výstavě EXPO 2000 v Hannoveru;
– 6.–9. 6. 2000 – návštěva delegace Zemědělského výboru PSP;
– 26.–28. 9. 2000 – návštěva delegace PSP – Výboru pro sociální politiku a zdravotnictví;

– 3. 10. 2000 – účast předsedy vlády M. Zemana na oslavách 10. výročí sjednocení Německa;
– 4. 10. 2000 – návštěva předsedkyně Senátu L. Benešové při příležitosti slavnostního otevření Českého centra v Mnichově.

Návštěvy představitelů SRN:

– 13.–16. 6. 2000 – návštěva delegace zahraničního výboru Spolkového sněmu;
– 4.–5. 10. 2000 – návštěva delegace výboru pro záležitosti EU Spolkového sněmu.

Vzájemné ekonomické vztahy

SRN je nejvýznamnějším obchodním partnerem ČR. Obrat vzájemného obchodu se zvýšil na 855,5 mld. Kč (nárůst o 20 % proti roku 1999). Podíl SRN na celkovém obchodním obratu ČR činil 36 %.

Český vývoz do SRN dosáhl 452,9 mld. Kč (nárůst o 18,8 % proti roku 1999) – to znamená, že celých 40 % veškerého vývozu ČR směřovalo do Německa. Dovoz ze SRN se zvýšil na celých na 402,6 mld. Kč, tedy o 21,3 % proti předcházejícímu roku 1999. Aktivní saldo ČR v obchodní výměně se SRN činilo 50,3 mld. Kč. Na tomto aktivu obchodní bilance se podílely zejména stroje a přepravní zařízení.

Z hlediska zbožové struktury vzájemného obchodu s Německem pokračoval růst podílu výrobků s vyšším stupněm zpracování a zároveň klesal podíl surovin, potravin a polotovarů. Přímé německé investice směřovaly hlavně do odvětví obchodu a obchodních služeb, spojů a peněžnictví. Zvýšený zájem německých investorů o průmysl lze dále očekávat v souvislosti s implementací investičních pobídek ministerstva průmyslu a obchodu až v dlouhodobějším horizontu. Neexistují žádné otevřené problémy, které by bránily dalšímu rozvoji obchodně-ekonomických vztahů.

Bilaterální dohody uzavřené ve sledovaném období:

– Smlouva mezi Českou republikou a Spolkovou republikou Německo o dalším usnadnění styku při poskytování právní pomoci na základě Haagských úmluv ze dne 1. března 1954 o civilním řízení, ze dne 15. listopadu 1965 o doručování soudních a mimosoudních písemností v cizině ve věcech občanských nebo obchodních a ze dne 18. března 1970 o provádění důkazů v cizině ve věcech občanských nebo obchodních; Smlouva mezi Českou republikou a Spolkovou republikou Německo o dodatcích k Evropské úmluvě o vydávání ze 13. prosince 1957 a usnadnění jejího používání; Smlouva mezi Českou republikou a Spolkovou republikou Německo o dodatcích k Evropské úmluvě o vzájemné pomoci ve věcech trestních z 20. dubna 1959 a usnadnění jejího používání, Praha 2. 2. 2000;

– Dohoda mezi Ministerstvem financí České republiky a Spolkovým ministerstvem financí Spolkové republiky Německo o zajištění výstavby části zařízení pro pohraniční odbavování na silničním hraničním přechodu Rožany – Sohland, 23. 2. 2000;
– Ujednání mezi Ministerstvem obrany České republiky a Spolkovým ministerstvem obrany Spolkové republiky Německo o spolupráci ve využívání vojenských kmitočtů, 23. 5. 2000;
– Smlouva mezi vládou ČR, SR a SRN o ukončení vzájemného zúčtovacího styku v převoditelných rublech a vypořádání vzájemných závazků a pohledávek, které vznikly jako saldo v převoditelných rublech ve prospěch Spolkové republiky Německo, 29. 6. 2000;
– Smlouva mezi Českou republikou a Spolkovou republikou Německo o propojení české dálnice D 8 a německé dálnice A 17 na společných státních hranicích výstavbou hraničního mostu, Berlín 12. 9. 2000;
– Smlouva mezi Českou republikou a Spolkovou republikou Německo o vzájemné pomoci při katastrofách a velkých haváriích; Smlouva mezi Českou republikou a Spolkovou republikou Německo o spolupráci policejních orgánů a orgánů působících při ochraně státních hranic v příhraničních oblastech, Berlín 19. 9. 2000;
– Dohoda mezi Ministerstvem životního prostředí ČR a Spolkovým ministerstvem životního prostředí, ochrany přírody a bezpečnosti reaktorů Spolkové republiky Německo o společném uskutečnění pilotního projektu na ochranu životního prostředí v ČR s cílem snížení přeshraniční zátěže životního prostředí, 23. 10. 2000;
– Ujednání mezi vládou České republiky a vládou Spolkové republiky Německo o zřízení a rozšíření turistických stezek protínajících státní hranice, sjednané výměnou nót, 25. 10. 2000;
– Dohoda mezi vládou České republiky a vládou Spolkové republiky Německo o školské spolupráci; Dohoda mezi vládou České republiky a vládou Spolkové republiky Německo o vysílání německých učitelů na školy v ČR, 20. 12. 2000.

Kulturní vztahy

Kulturní vztahy zaznamenaly v roce 2000 další rozvoj. Mezi četnými česko-německými kulturními aktivitami zaslouží pozornost *Stavba smíření* v Liberci, kde se nachází nová budova česko-německé knihovny a obnovené židovské centrum. „Stavba“ vznikla za přispění Česko-německého fondu budoucnosti, byla slavnostně otevřena v listopadu 2000 a záštitu nad projektem převzali prezidenti V. Havel a J. Rau.

V roce 2000 se konal již tradiční divadelní festival německého jazyka v Praze.

Tradicí se stalo pravidelné setkávání české a německé mládeže. Na jejich organizaci se finančně podílel Česko-německý fond budoucnosti.

Jednou z nejaktivnějších institucí na poli česko-německé (nejen kulturní) spolupráce byla Nadace Roberta Bosche, která podporovala vydávání řady tzv: *České*

knihovny, kde mají v průběhu let 1999–2008 vyjít stěžejní díla české poezie, prózy a filosofie v německém překladu.

Pokračovala rovněž spolupráce v rámci Česko-německé komise historiků.

Zvýšená nutnost propagace vstupu ČR do EU byla podnětem k organizaci řady pódiových diskusí a byl vydán sborník příspěvků *Češi, Evropa Vás potřebuje*.

K prohloubení vzájemných vztahů přispělo sjednání mezivládních dohod o školské spolupráci a o vysílání německých učitelů na školy v ČR v prosinci 2000, dobře probíhaly roční studijní pobyty českých gymnazistů v Bavorsku a spolupráce s katedrami bohemistiky v Berlíně a Postupimi.

RAKOUSKÁ REPUBLIKA

ČR považuje sousední Rakousko za jednoho z nejvýznamnějších zahraničněpolitických a obchodně-ekonomických partnerů, s nímž ji pojí společná minulost a příbuznost kultury. Ve své politice vůči Rakousku vychází ČR z dlouhodobého zájmu o dobré sousedské vztahy, zvláště se zřetelem na budoucí partnerství v EU.

Politické vztahy se v roce 2000 poněkud omezily po nástupu nové rakouské vlády, jejíž program obsahoval některé pro ČR problematické části; ČR se rovněž připojila k opatřením 14 členských států EU vůči Rakousku. Cílevědomé úsilí české a rakouské diplomacie a ochota nejvyšších představitelů obou zemí vyjádřená v závěrech setkání předsedů vlád v Melku dne 12. prosince 2000 vytvořily rámec pro sbližování stanovisek obou stran v otázce jaderné elektrárny Temelín a pro postupné zlepšování vzájemných politických vztahů.

Rakouská strana svým věcným přístupem v otázce odškodnění českých občanů nasazených za druhé světové války na otrocké a nucené práce na území dnešního Rakouska umožnila ČR a ostatním státům, které se podílely na mezinárodních jednáních, uzavřít dne 24. 10. 2000 bilaterální dohody umožňující rychlé a nebyrokratické kompenzace obětem nacismu.

Dynamicky se rozvíjely vzájemné ekonomické vztahy. Rakousko zůstalo i v roce 2000 třetím nejdůležitějším obchodním partnerem ČR a bylo jedním z nejvýznamnějších investorů. Podobně pokračovala i spolupráce v kultuře, rozrůstaly se kontakty v příhraničních regionech.

Návštěvy představitelů ČR:

– 23.–25. 6. 2000 – účast předsedy PSP V. Klause na Europa Forum Wachau;
– 12.–13. 9. 2000 – návštěva delegace PSP – Výboru pro veřejnou správu, regionální rozvoj a životní prostředí;
– 16. 10. 2000 – oficiální návštěva předsedy PSP V. Klause;

– 24. 10. 2000 – účast místopředsedy vlády a ministra zahraničních věcí J. Kavana na slavnostním podpisu dohody o odškodnění nuceně nasazených z dob druhé světové války;
– 27. 11. 2000 – účast místopředsedy vlády a ministra zahraničních věcí J. Kavana na zasedání ministerské rady OBSE;
– 12. 12. 2000 – jednání předsedy vlády M. Zemana a rakouského spolkového kancléře W. Schüssela v klášteře Melk.

Návštěvy představitelů Rakouska:

– 11. 7. 2000 – návštěva pověřence rakouské vlády pro otázky rozšíření EU E. Buseka;
– 28. 7. 2000 – pracovní návštěva předsedy dolní komory parlamentu H. Fischera;
– 4. 10. 2000 – návštěva delegace rakouských poslanců v areálu jaderné elektrárny Temelín;
– 31. 10. 2000 – schůzka předsedy vlády M. Zemana se spolkovým kancléřem W. Schüsselem na zámku v Židlochovicích;
– 20. 12. 2000 – pracovní návštěva spolkového prezidenta T. Klestila.

Vzájemné ekonomické vztahy

Rakousko si udržovalo pozici druhého nejvýznamnějšího partnera ČR mezi zeměmi EU a s podílem 5,5 % na celkovém obratu ČR pozici třetího obchodního partnera v celkovém pořadí všech zemí. V roce 2000 měla ČR se svým jižním sousedem vysoce aktivní obchodní bilanci. Česká republika byla zároveň sedmým největším partnerem Rakouska, ze zemí SVE byla předstižena jen Maďarskem.

Obrat vzájemného obchodu má trvale vzrůstající trend. Za rok 2000 dosáhl 128,3 mld. Kč, z toho vývoz 66,9 mld. Kč a dovoz 61,4 mld. Kč. Aktivní saldo ČR dosáhlo hodnoty 5,5 mld. Kč.

Zlepšovala se i komoditní struktura vzájemného obchodu. Rostl hlavně vývoz strojů, dopravních zařízení a hotových výrobků. Podíl strojů a dopravních zařízení ve vývozu dosáhl již 36,6 % a tržních výrobků 21,3 %. Rovněž v dovozu zaujímaly první místo stroje a dopravní zařízení s podílem 31,2 % před tržními výrobky (29,9 %).

Česká republika zaujala důležité místo mezi zeměmi, do kterých směřovaly rakouské investice. Jejich celková částka k 31. 12. 1999 dosáhla 71 mld. Kč a podíl Rakouska na celkových zahraničních investicích v ČR činil 12,9 %. V roce 2000 pak rakouské investice tvořily 20,4 %. Rakousko bylo třetím největším investorem v ČR po Německu a Nizozemsku.

V roce 2000 byla realizována největší investice Rakouska v České republice: Die Erste Sparkasse se stala majoritním vlastníkem České spořitelny, a. s.

Bilaterální dohody uzavřené ve sledovaném období:

– Dohoda mezi vládou České republiky a vládou Rakouské republiky o mezinárodní přepravě osob v nepravidelné silniční dopravě a Memorandum k článkům 5, 6, 7 a 8 Dohody mezi vládou České republiky a vládou Rakouské republiky o mezinárodní přepravě osob v nepravidelné silniční dopravě, Praha 30. 5. 2000;
– Dohoda mezi vládou České republiky a vládou Rakouské republiky o přepravě osob v mezinárodní linkové autobusové dopravě, Praha 30. 5. 2000;
– Ujednání mezi vládou České republiky a Rakouskou spolkovou vládou o zřízení předsunutého českého pohraničního odbavovacího stanoviště a předsunutého rakouského pohraničního odbavovacího stanoviště na hraničním přechodu České Velenice – Gmünd, Praha 6. 6. 2000;
– Ujednání mezi vládou České republiky a Rakouskou spolkovou vládou o zřízení předsunutého rakouského pohraničního odbavovacího stanoviště na hraničním přechodu Nové Hrady – Pyhrabruck, Praha 6. 6. 2000;
– Dohoda mezi vládou České republiky a Rakouskou spolkovou vládou o spolupráci při dobrovolných plněních Rakouské republiky ve vztahu k osobám, které v minulosti vykonávaly otrocké a nucené práce pro nacionálněsocialistický režim, Vídeň 24. 10. 2000;
– Protokol z jednání mezi českou a rakouskou vládou, vedených mezi předsedou vlády ČR M. Zemanem a rakouským spolkovým kancléřem W. Schüsselem za účasti komisaře EU G. Verheugena, Melk 12. 12. 2000.

Kulturní vztahy

Přes omezení bilaterálního dialogu mezi ČR a Rakouskem se česko-rakouské kulturní vztahy nadále rozvíjely.

Bohatou činnost rozvíjelo České centrum ve Vídni a Rakouský kulturní institut v Praze. Rakouští umělci se v listopadu 2000 zúčastnili dalšího ročníku Pražského divadelního festivalu německého jazyka. Z českých kulturních akcí ve Vídni lze připomenout Český den organizovaný 14. 6. 2000 na půdě vídeňské hospodářské univerzity a říjnovou konferenci o 225 letech bohemistiky na univerzitě ve Vídni.

Nejvýznamnější aktivitou v oblasti výměny studentů byl již tradičně program Aktion Österreich – ČR, na jehož základě se uskutečňuje každoročně cca 150–200 výměnných pobytů.

MAĎARSKÁ REPUBLIKA

Maďarská republika patří k nejvýznamnějším partnerům ČR ve středoevropském regionu, s nímž ČR velmi úzce spolupracuje v rámci Visegrádské skupiny, SEI,

CEFTA a v celé řadě dalších mezinárodních organizací. V roce 2000 došlo k další intenzifikaci vztahů ve všech oblastech. Významným prvkem spolupráce obou zemí v bezpečnostní a politické oblasti bylo jejich společné členství v Severoatlantické alianci. Významnou úlohu ve vzájemných vztazích měly otázky regionální spolupráce a euroatlantické integrace. ČR vedla s Maďarskou republikou pravidelný dialog o problematice EU. Aktuální otázky spojené s vývojem v EU i perspektivou rozšiřování byly důležitou součástí jednání ministrů zahraničních věcí ČR a MR.

Vysoká úroveň vztahů se odrazila i ve frekvenci návštěv a v intenzivním dialogu představitelů obou zemí, který často probíhal rovněž ve visegrádském formátu.

Maďarská republika zaujímala v zahraničním obchodu ČR 12. místo.

Návštěvy představitelů ČR:

– 18. 3. 2000 – účast místopředsedy vlády a ministra zahraničních věcí J. Kavana na setkání ministrů zahraničních věcí ČR, MR a PR;
– 28.–29. 4. 2000 – účast prezidenta V. Havla na setkání středoevropských prezidentů *(Litomyšlský kruh)* v Székesfehérváru;
– 3. 5. 2000 – oficiální návštěva předsedy PSP V. Klause;
– 24. 6. 2000 – účast místopředsedy vlády a ministra zahraničních věcí J. Kavana na zasedání SEI;
– 15. 11. 2000 – účast místopředsedy vlády a ministra zahraničních věcí J. Kavana na schůzce ministrů zahraničních věcí ČR, MR, PR, Slovinska, Estonska a Kypru;
– 24.–25. 11. 2000 – účast předsedy vlády M. Zemana na summitu předsedů vlád SEI;
– 11. 12. 2000 – účast státního tajemníka a 1. náměstka ministra zahraničních věcí P. Teličky na setkání hlavních vyjednavačů kandidátských zemí tzv. lucemburské šestky;
– 15.–16. 12. 2000 – účast předsedy PSP V. Klause na výroční konferenci středoevropských pravicových stran.

Návštěvy představitelů Maďarska:

– 9. 6. 2000 – účast předsedy vlády V. Orbána a ministra zahraničních věcí J. Martonyiho na summitu předsedů vlád zemí V4 ve Štiříně;
– 12.–13. 10. 2000 – účast předsedy vlády V. Orbána na neformálním setkání předsedů vlád zemí V4 v Karlových Varech;
– 26.–27. 10. 2000 – setkání místopředsedů vlád a ministrů spravedlnosti zemí V4 v Praze.

Vzájemné ekonomické vztahy

V roce 2000 pokračovala vzájemná ekonomická spolupráce obou zemí. Bilance zahraničního obchodu mezi ČR a MR se v roce 2000 vyvíjela pro ČR příznivě. Vývoz

ČR v roce 2000 dosáhl 21,0 mld. Kč, zatímco dovoz činil 19,9 mld. Kč. Pro Českou republiku z toho vyplynulo obchodní aktivum 1,1 mld. Kč při obratu 40,9 mld. Kč.

Zbožová struktura českého vývozu se ve srovnání s předchozím obdobím příliš nezměnila. Přední místo nadále zaujímaly tržní výrobky, stroje a chemické výrobky. Významné položky představovaly nadále uhlí, osobní a nákladní automobily, prací prášky, anylin, etylen, minerální oleje, pneumatiky, kordové textilie pro pneumatiky, vysavače, elektrické motory, papír a textilní výrobky.

Úspěšně se rozvíjela spolupráce malých a středních podniků. Dle informací maďarské strany mělo v ČR zastoupení asi 200 maďarských podniků, v MR bylo zastoupeno 87 českých firem. Tyto kontakty měly často i regionální charakter.

Kulturní vztahy

K oživení kulturní spolupráce mezi oběma zeměmi přispělo založení čtyřstranného Mezinárodního visegrádského fondu (se sídlem v Bratislavě). Z prostředků fondu bylo koncem roku 2000 podpořeno 26 grantů v oblasti kultury, vědy, vzdělávání, školství, příhraniční spolupráce a sportu.

České velvyslanectví v Budapešti ve spolupráci s Českým centrem a maďarskými institucemi rovněž napomáhalo přímým kontaktům mezi subjekty v oblasti kultury, školství a vědy. Mezi uskutečněné akce patřily Bohemia Festival pořádaný v rámci Budapešťského podzimního festivalu, Týden českých filmů (pořádá Maďarský filmový ústav) a Týdny české kultury – Bohemia v Szegedu.

Budapešťský podzimní festival byl zahájen vernisáží výstavy fotografií Jindřicha Štreita *Fotografie z kraje písku* za účasti ministrů kultury P. Dostála a Z. Rockenbauera. V rámci festivalu byla ve spolupráci s pražským Uměleckoprůmyslovým muzeem v Praze uspořádána výstava *Česká avantgardní fotografie 1918–1939*. Moderní výtvarné umění reprezentovala v Budapešti výstava mladého českého umělce Martina Kuriše pod názvem *Balada o lásce a zradě*.

Ve spolupráci se Slovenským institutem bylo uspořádáno mezinárodní sympozium historiků na téma *Střední Evropa okolo roku 1000*. V den státního svátku ČR, 28. října 2000, se konalo sympozium na téma česko-maďarských kulturních vztahů, jehož se zúčastnili vedoucí představitelé 21 institucí zabývajících se vzájemnou spoluprací v této oblasti.

České kulturní akce se setkaly s nebývalým ohlasem jak u širokého maďarského publika, tak u odborné veřejnosti. Ministr kultury ČR P. Dostál předal dne 14. října 2000 vysoké rezortní vyznamenání – medaili ministra kultury ČR *Artis Bohemiae Amicis* – maďarskému nakladatelství Európa za zásluhy o šíření dobrého jména české kultury v zahraničí. Dne 20. října 2000 byla Nadací Tibora Déryho v Budapešti vyznamenána cenou za zásluhy v literatuře překladatelka Anna Valentová.

REPUBLIKA SLOVINSKO

Republiku Slovinsko spojuje s Českou republikou řada shodných rysů v oblasti politické, ekonomické a kulturní, jež napomáhají kvalitním a vyváženým vztahům mezi oběma zeměmi. Společnou prioritou obou zemí byl vstup do Evropské unie. To vytvářelo předpoklady pro rozvoj vzájemné spolupráce. Mezi zahraničněobchodními partnery ČR bylo Slovinsko v roce 2000 na 19. místě.

Návštěvy představitelů ČR:

– 18 –19. 4. 2000 – návštěva předsedkyně Senátu L. Benešové;
– 27. 4. 2000 – návštěva prezidenta V. Havla.

Návštěvy představitelů Slovinska:

– 24. 1. 2000 – návštěva státního tajemníka MZV F. Juriho;
– 18. 4. 2000 – návštěva ministra zahraničních věcí D. Rupela;
– 2.–5. 10. 2000 – návštěva delegace parlamentu – Výboru pro evropskou integraci.

Vzájemné ekonomické vztahy

V roce 2000 existovaly příznivé předpoklady pro rozvoj vzájemného obchodu a ekonomické spolupráce. Dohoda o volném obchodu byla uzavřena v roce 1993. V souladu s dohodou CEFTA byla ve vzájemném obchodu odstraněna cla na všechny průmyslové výrobky a byla též uzavřena dohoda o uznávání výsledků zkoušek, jež výrazně usnadňuje získávání certifikátů. Liberalizace obchodu se nepodařila u zemědělské a potravinářské oblasti.

Přestože v roce 2000 došlo k růstu vzájemného obratu, zaznamenal vývoz ČR pokles. Český vývoz dosáhl v roce 2000 hodnoty 9,1 mld. Kč, dovoz 7,0 mld. Kč. Obchodní aktivum ČR činilo 2,1 mld. Kč při obratu 16,1 mld. Kč.

ČR vyvážela hlavně hutní materiály a výrobky pro další zpracování. Železné polotovary – tradiční vývozní zboží – byly stále na prvním místě v naší položce vývozu, avšak zaznamenávaly relativní i absolutní pokles. Zatímco v roce 1999 dosahoval jejich objem téměř 40 % našeho vývozu, v roce 2000 poklesl na 23 %. Motorová vozidla byla s 13 % podílu druhou položkou. Významný byl také vývoz vlákniny ze dřeva a sběrového papíru, kaučukových výrobků, spotřební elektroniky, chemie do domácnosti, obilí, skla, papíru, hliníku a hliníkových výrobků.

V dovozu byly nejvýznamnější položkou farmaceutické výrobky. Podílely se na celkovém dovozu 13,8 %. Dále následovala spotřební elektronika (9,5 %), výrobky z kůže (7 %), přístroje a nástroje, papír, hliník a hliníkové výrobky, železo, ocel, motorová vozidla, nábytek, svítidla a lůžkoviny.

Kulturní vztahy

Základem oficiálních styků v této oblasti jsou Kulturní dohoda z roku 1994 a prováděcí protokol na léta 1998–2002. Kulturní spolupráce mezi oběma zeměmi měla vysokou úroveň. Nejrozsáhlejší byly česko-slovinské kulturní styky v hudební oblasti, tradiční jsou hostování českých divadel, dobře se rozvíjela spolupráce mezi Slovinskou kinotékou a Národním filmovým archivem v Praze. Ve Slovinsku jsou ročně vydávány asi tři knižní překlady české literatury.

Spolupráci vysokých škol poskytovaly formální rámec dohoda o spolupráci mezi Univerzitou Karlovou v Praze a univerzitou v Lublani z roku 1994 a obdobná dohoda uzavřená v roce 1997 mezi ostravskou univerzitou a univerzitou v Mariboru, na úrovni fakult mezi FF UK a FF univerzity v Lublani. Města Slovenj Gradec a Český Krumlov, Celje a Opava, Idrija a Vimperk, Mengeša a Kyjov, Žalec a Žatec, Litomyšl a Piran mají vzájemná partnerství.

ŠVÝCARSKÁ KONFEDERACE

V roce 2000 pokračoval vzájemný politický dialog v duchu tradičních dobrých bilaterálních vztahů. Švýcarsko představovalo pro Českou republiku tradičního hospodářského a obchodního partnera. Bylo 15. nejvýznamnějším obchodním partnerem ČR. Podíl obratu zahraničního obchodu Švýcarska na celkovém zahraničním obchodě České republiky činil 1,4 %.

Návštěvy představitelů ČR:

– 8.–12. 3. 2000 – návštěva místopředsedy Senátu P. Pitharta;
– 5.–7. 11. 2000 – návštěva náměstka ministra kultury Z. Nováka.

Návštěvy představitelů Švýcarska:

– 10.–14. 11. 2000 – návštěva delegace zahraničněpolitického výboru Stavovské rady parlamentu.

Vzájemné ekonomické vztahy

V roce 2000 dosáhl vývoz z ČR do Švýcarska hodnoty 14,9 mld. Kč. Dovoz do ČR představoval hodnotu 19,2 mld. Kč. Oproti roku 1999 se snížilo saldo obchodní bilance na 4,3 mld. Kč, a to při obratu 34,2 mld. Kč. Přímé zahraniční investice Švýcarska do České republiky se v roce 2000 pohybovaly na úrovni předešlého roku, přičemž tvořily 4,1 % přímých zahraničních investic. Švýcarsko bylo 5. největším investorem.

Kulturní styky

Vztahy v oblasti kultury, stejně jako školství a vědy, nejsou smluvně upraveny. Kulturní výměna se uskutečňovala převážně na komerčním základě. Nejvýznamnější švýcarskou institucí, která v roce 2000 působila v ČR jako prostředník česko-švýcarské kulturní výměny, byla pražská pobočka nadace *Pro Helvetia*. Jejím největším projektem byla světová premiéra opery *Fyzikové* švýcarského skladatele A. Pflügera na motivy stejnojmenné předlohy F. Dürrenmatta ve Státní opeře v Praze. K významnějším kulturním akcím ČR ve Švýcarsku patřily výstava obrazů K. Ženaté v Uznachu, koncert komorního orchestru Virtuosi di Praga v Ženevě, divadelní představení brněnského souboru Klauniky v Ženevě a hudební festival B. Martinů v Basileji. Stěžejní kulturní akcí byl společný projekt českého a slovenského velvyslanectví v Bernu *Sametová revoluce*.

3. Vztahy ČR k členským zemím NATO a EU

BELGICKÉ KRÁLOVSTVÍ

Belgie je významným partnerem ČR. Patří k zakládajícím členům EU a NATO, aktivně se angažuje v řadě dalších mezinárodních organizací.

Česko-belgické vztahy po vstupu ČR do Severoatlantické aliance nabyly kvalitativně vyšší, spojenecké úrovně. Rovněž došlo k posílení spolupráce v souvislosti s přibližováním ČR k Evropské unii.

Belgie zaujímala v letech 1993–2000 5. místo mezi zahraničními investory v ČR. V roce 2000 byla 11. největším obchodním partnerem ČR.

Návštěvy představitelů ČR:

– 19.–20. 1. 2000 – návštěva předsedkyně Senátu L. Benešové;
– 8.–8. 2. 2000 – návštěva ministra zemědělství J. Fencla;
– 4.–5. 9. 2000 – návštěva ministra životního prostředí M. Kužvarta.

Návštěvy představitelů Belgie:

– 24.–26. 10. 2000 – státní návštěva krále Alberta II. a královny Paoly;
– 12.–14. 12. 2000 – návštěva ministra obrany A. Flahauta.

Vzájemné ekonomické vztahy

Belgie se v roce 2000 podílela 2,19 % na českém zahraničním obchodu. Obrat vzájemného obchodu činil 51,8 mld. Kč, vývoz ČR 24,4 mld. Kč, dovoz ČR 27,4 mld. Kč, saldo –3,0 mld. Kč.

V roce 2000 činil podíl belgických investic 2,5 % a Belgie byla 11. největším investorem v ČR.

Bilaterální dohody uzavřené ve sledovaném období:

– Společné prohlášení o spolupráci mezi ministerstvy práce a sociálních věcí, Brusel 8. 3. 2000;
– Ujednání mezi Ministerstvem školství, mládeže a tělovýchovy České republiky a Ministerstvem školství Vlámského společenství o spolupráci v oblasti středoškolského vzdělávání, Praha 21. 6. 2000;
– Ujednání mezi Ministerstvem školství, mládeže a tělovýchovy České republiky a Generálním komisariátem pro mezinárodní vztahy Francouzského společenství Belgie o rozvoji česko-francouzských tříd a jejich činnosti na gymnáziích v České republice, Praha 21. 12. 2000.

Kulturní vztahy

Probíhala spolupráce s Prahou v projektu Evropská města kultury roku 2000 (divadelní maraton *Temporalie*).

DÁNSKÉ KRÁLOVSTVÍ

Dánsko představovalo pro ČR významného partnera, který stabilně podporoval české úsilí o začleňování do Evropské unie. Vysokou úroveň vztahů zdůraznila návštěva ministra zahraničních věcí Dánska v ČR. Dánsko bylo v roce 2000 významným investorem a obchodně-ekonomickým partnerem ČR.

Návštěvy představitelů ČR:

– 21. 9. 2000 – pracovní návštěva předsedy Úřadu pro ochranu hospodářské soutěže J. Bednáře;
– 21. 11. 2000 – konzultace státního tajemníka pro evropské záležitosti – 1. náměstka ministra zahraničních věcí P. Teličky.

Návštěvy představitelů Dánska:

– 9. 3. 2000 – oficiální návštěva ministra zahraničních věcí N. H. Petersena;
– 22.–24. 3. 2000 – pracovní návštěva náčelníka Generálního štábu dánské armády Ch. Hvidta;
– 23. 10. 2000 – konzultace politického ředitele MZV L. Truelsena.

Vzájemné ekonomické vztahy

V roce 2000 činil obrat vzájemného obchodu 13,4 mld. Kč, z toho český vývoz dosáhl 6,1 mld. Kč a dovoz 7,3 mld. Kč. Pasivum ČR tvořilo 1,2 mld. Kč. V českém vývozu do Dánska se prosazovaly především hutní materiály, chemikálie a strojírenské výrobky – zejména osobní automobily Škoda. Dánsko vyváželo do ČR hlavně stroje (pro potravinářský průmysl a zemědělství), energetická zařízení, měřicí a regulační přístroje a diagnostická zařízení. Dánské firmy investovaly v ČR k 30. 9. 2000 částku 6,35 mld. Kč.

Bilaterální dohody uzavřené ve sledovaném období:

– Program školské a vědecké spolupráce na rok 2000 (tj. prováděcí protokol k Dohodě o kulturních a uměleckých stycích), Praha 13. 9. 2000.

Kulturní vztahy

V únoru 2000 se konala v Kodani výstava *Hommage Jiří Kolář*, obsahující tři desítky koláží jednoho z nejznámějších současných českých výtvarníků. V září byla uspořádána přehlídka filmů s názvem Česká filmová avantgarda 20. a 30. let. Nejvýznamnějším kulturním počinem roku 2000 byla výstava Svět očima Romů, kterou se podařilo umístit do prostor etnické galerie Shambala v exkluzivní části kodaňského centra.

Na Karlově univerzitě v Praze se vyučovala dánština jako diplomový obor; v Dánsku bylo možné studovat český jazyk na univerzitách v Kodani a v Aarhusu.

FINSKÁ REPUBLIKA

Finsko bylo důležitým partnerem z hlediska přípravy ČR na vstup do Evropské unie. Pro ČR bylo užitečné poznávat finské zkušenosti s vyjednáváním jeho přistoupení k EU v roce 1995. Mezi oběma zeměmi probíhal pravidelný politický dialog. Důležitým momentem ve vzájemných vztazích byla návštěva předsedy vlády M. Zemana.

Návštěvy představitelů ČR:

– 28.–30. 3. 2000 – oficiální návštěva předsedy vlády M. Zemana;
– 14.–15. 6. 2000 – oficiální návštěva ministra životního prostředí M. Kužvarta;
– 25.–27. 9. 2000 – návštěva předsedkyně Státního úřadu pro jadernou bezpečnost D. Drábové.

Návštěvy představitelů Finska:

– 22.–23. 9. 2000 – oficiální návštěva ministra zemědělství a lesnictví K. Hemiläho;
– 23. 11. 2000 – návštěva státního tajemníka pro záležitosti EU A. Aalta.

Vzájemné ekonomické vztahy

Vzájemná obchodní výměna v roce 2000 dosáhla 14,5 mld. Kč, z toho český vývoz činil 4,6 mld. Kč a český dovoz 9,9 mld. Kč. Záporné saldo ČR představovalo 5,3 mld. Kč.

Hlavním českým vývozním artiklem byly osobní vozy Škoda a dále textil, ocel a železo, stavební materiály a obráběcí stroje. Ve finském vývozu dominovala telekomunikační technika a dále stroje a výrobky papírenského průmyslu a chemikálie.

Z hlediska přímých zahraničních investic finské firmy investovaly v ČR do 30. 9. 2000 částku 359 mil. Kč.

Kulturní vztahy

Bilaterální styky měly vzestupnou tendenci, posíleny uzavřením Programu spolupráce na léta 2000–2004 (podepsán v listopadu 1999). Celá řada kulturních akcí se uskutečnila v rámci projektu *Praha, Helsinky – evropská města kultury roku 2000*. Úspěch sklidily vystoupení Jiřího Stivína v rámci festivalu Art Goes Kapakka a koncerty českého tria Airedale v Helsinkách. S příznivým ohlasem se setkala rovněž výstava českého grafického designu v Rovaniemi.

FRANCOUZSKÁ REPUBLIKA

V období intenzivních příprav ČR na zapojení do Evropské unie patřila Francouzská republika mezi přední partnery ČR, a to s ohledem na její významnou pozici v politickém, bezpečnostním a ekonomickém systému dnešního světa. Francie je vůdčím činitelem Mezinárodní organizace Frankofonie, u které získala ČR v září 1999 statut pozorovatele. Ve druhém pololetí roku 2000 Francie vykonávala předsednictví Evropské unie.

Česko-francouzské politické vztahy byly ve znamení úsilí ČR o vysvětlení a zdůvodnění svých pozic v otázkách rozšiřování Evropské unie, o povzbuzení francouzských podnikatelských subjektů k vyšší míře investování v ČR a o postupné zvyšování české přítomnosti ve Francii. Výrazem intenzivního politického dialogu byla vysoká frekvence návštěv a jednání představitelů obou zemí a konzultací na úrovni odpovědných vedoucích pracovníků. Jednání, charakterizovaná otevřeností a věcností, napomohla lepšímu vzájemnému pochopení a sehrála významnou úlohu v dialogu kandidátských zemí s členskými státy a orgány Evropské unie.

Oboustranný politický zájem na rozvoji hospodářských vztahů přinesl výsledky. Francie zaujala v roce 2000 4. místo v obchodní výměně ČR. V pořadí podle výše investic do ekonomiky ČR byla Francie v roce 2000 na 6. místě.

Návštěvy představitelů ČR (vedle neuváděných účastí na aktivitách francouzského předsednictví EU ve druhém pololetí 2000):

– 21.–22. 2. 2000 – oficiální návštěva předsedy vlády M. Zemana;
– 24.–26. 3. 2000 – účast ministra životního prostředí M. Kužvarta při sázení stromků ve Versailles, darovaných Francii;
– 21.–24. 6. 2000 – pracovní návštěva ministra spravedlnosti O. Motejla, převzetí řádu Čestné legie;
– 9. 11. 2000 – účast místopředsedy vlády a ministra financí P. Mertlíka na semináři o česko-francouzských obchodních stycích v Paříži;
– 24.–27. 11. 2000 – účast místopředsedy vlády a ministra práce a sociálních věcí V. Špidly na konferenci o veřejných službách;
– 30. 11. 2000 – účast místopředsedy vlády a ministra práce a sociálních věcí V. Špidly na konferenci Identita Evropy v Paříži;
– 9.–10.12. 2000 – pracovní návštěva ministra kultury P. Dostála;
– 9.–11.12. 2000 – účast ministra životního prostředí M. Kužvarta při sázení stromků v Paříži, darovaných Francii.

Návštěvy představitelů Francie:

– 8. 3. 2000 – oficiální návštěva předsedy Senátu Ch. Ponceleta;
– 16. 6. 2000 – oficiální návštěva ministra zahraničních věcí H. Védrina, schůzka ministrů zahraničních věcí Francie, ČR, Maďarska a Polska;
– 5.–6. 10. 2000 – návštěva ministryně kultury Ch. Tasca;
– 3.–4. 12. 2000 – návštěva ministra zemědělství J. Glavany.

Vzájemné ekonomické vztahy

V roce 2000 došlo k výraznému zvýšení obchodní výměny. Obchodní obrat vzrostl z 83,5 mld. Kč v roce 1999 na 106,8 mld. Kč v roce 2000, tj. o 28 %. Vývoz v roce 2000 se meziročně zvýšil o 27 % a dosáhl hodnoty 45,1 mld. Kč, dovoz se však zvýšil o plných 29 % a dosáhl hodnoty 61,7 mld. Kč. Deficit obchodní bilance se tak zvýšil z 12,4 na 16,6 mld. Kč, tj. o 34 %.

V dovozu z Francie v roce 2000 převažovaly stroje a dopravní zařízení (56,6 %), zejména silniční motorová vozidla (15,4 %), zařízení k telekomunikaci a záznamu a reprodukci zvuku (8,2 %), léčiva a farmaceutické výrobky.

Ve vývozu z ČR do Francie byly v roce 2000 nejvíce zastoupeny rovněž stroje a dopravní zařízení (58,5 %), zejména silniční motorová vozidla, jejich díly a příslušenství (21,9 %), a elektrická zařízení, přístroje a spotřebiče (8,7 %).

V únoru 2000 byla v Paříži otevřena pobočka CzechTrade.

Přímé francouzské investice v ČR do konce roku 2000 dosáhly výše 943,7 mld. Kč; to představuje 3,8 % celkových investic v ČR. Francie tak byla na šestém místě mezi zahraničními investory.

Bilaterální dohody uzavřené ve sledovaném období:

– Ujednání mezi Ministerstvem obrany České republiky a ministrem obrany Francouzské republiky o spolupráci v oblasti pohonných hmot a maziv, Paříž 22. 11. 2000.

Kulturní vztahy

Kulturní, školské a vědecké styky s Francií se v roce 2000 rozvíjely v rámci příslušných mezivládních a mezirezortních dohod i přímou spoluprací zainteresovaných subjektů. Velvyslanectví ČR ve Francii ve spolupráci s Českým centrem v Paříži napomáhalo zejména přímým kontaktům mezi subjekty v oblasti kultury, školství a vědy.

V roce 1999 vláda rozhodla o konání kulturního festivalu *Česká sezóna* ve Francii v roce 2002. Příprava této doposud nejvýznamnější přehlídky české kultury ve Francii, která je na české straně v gesci ministerstva kultury ČR, probíhala od počátku roku 2000.

Evropský rozměr a význam měl seminář Audiovizuální politiky a kulturní rozmanitost v rozšířené Evropě. Seminář, pořádaný v Praze v říjnu 2000 ČR společně s Francií v rámci francouzského předsednictví EU ve formátu Evropské konference (tj. členské a kandidátské státy EU a Švýcarsko), zahájili místopředseda vlády a ministr zahraničních věcí ČR J. Kavan, ministr kultury ČR P. Dostál a ministryně kultury Francie C. Tasca.

Prezentace české kultury ve Francii v roce 2000 byla výraznější než v předchozích letech, a to zvláště v oblastech hudby a kinematografie. Na mezinárodním salonu UNESCO dominoval český plakát (cca čtvrtina vystavených plakátů byla z ČR).

Z iniciativy francouzsko-české Asociace Masaryk byla odhalena pamětní deska Karla IV. v pařížském Justičním paláci.

Rozvoji spolupráce v oblasti vědy a výzkumu účinně napomáhal program bilaterální spolupráce Barrande.

Tradičně bohatá byla spolupráce v oblasti školství. Frankofonie v ČR byla posilována především díky česko-francouzským sekcím dvojjazyčných gymnázií a výuce vybraných předmětů na některých fakultách ve francouzštině. ČR se začala podílet na činnosti Mezinárodní organizace Frankofonie.

Záměr postupně rozšiřovat možnosti studia češtiny ve Francii přinesl v roce 2000 otevření studia češtiny na Univerzitě M. Blocha ve Strasbourgu.

IRSKO

S postupným přibližováním ČR k členství v EU nabývaly v roce 2000 na intenzitě bilaterální vztahy, neboť ČR projevovala zájem o zkušenosti Irska, které může posloužit jako jeden z dobrých příkladů úspěšného zapojení země do evropského integračního procesu.

Významnou roli v česko-irských vztazích v roce 2000 sehrála obchodní výměna. Irsko se v roce 2000 mezi zahraničněobchodními partnery ČR umístilo na 18. místě, což znamená výrazný posun oproti roku 1999, kdy zaujímalo 21. místo.

Návštěvy představitelů ČR:

– 10.–11. 2. 2000 – návštěva místopředsedy vlády a ministra práce a sociálních věcí V. Špidly;
– 17.–19. 6. 2000 – návštěva ministra a vedoucího Úřadu vlády ČR K. Březiny;
– 29.–30. 6. 2000 – oficiální návštěva místopředsedy vlády a ministra zahraničních věcí J. Kavana;
– 10.–11. 9. 2000 – návštěva ministra zemědělství J. Fencla;
– 25.–29. 9. 2000 – návštěva delegace PSP – Výboru pro evropskou integraci.

Návštěvy představitelů Irska:

– 8.–10. 6. 200 – návštěva místopředsedkyně vlády a ministryně obchodu, zaměstnanosti a podnikání M. Harneyové;
– 22.–27. 6. 2000 – návštěva předsedy Senátu B. Mullolyho;
– 29.–30. 6. 2000 – návštěva delegace Senátu – Výboru financí a veřejných služeb;
– 18.–21. 9. 2000 – návštěva ministra školství a vědy M. Woodse;
– 22. 11. 2000 – návštěva náměstka ministra spravedlnosti P. Folana.

Vzájemné ekonomické vztahy

V roce 2000 pokračoval trend zrychlování růstu zejména českého vývozu. Vývoz do Irska činil v roce 2000 7,5 mld. Kč, zatímco dovoz do ČR 8,8 mld. Kč, díky čemuž se snížilo pasivní saldo vzájemného obchodu na hodnotu 1,3 mld. Kč, a to vše při obratu ve výši 16,3 mld. Kč.

V komoditní struktuře českého exportu patřily mezi hlavní položky telekomunikační zařízení a osobní automobily, import z Irska byl tvořen zejména výpočetní technikou a elektrickými zařízeními.

Kulturní vztahy

Kulturní, školské a vědecké styky mezi Irskem a ČR nejsou smluvně upraveny, spolupráce probíhala zejména na bázi přímých kontaktů, někdy i s využitím pro-

středků z podpůrných programů EU.V roce 2000 však bylo zahájeno jednání o dohodě školské a vědecké a byl dán první impulz k vytvoření předpokladů pro jednání o dohodě kulturní.

ISLANDSKÁ REPUBLIKA

Vztahy mezi Českou republikou a Islandem byly ovlivňovány zeměpisnou odlehlostí a geograficky podmíněnou rozdílností priorit. Se vstupem ČR do Severoatlantické aliance získaly česko-islandské vztahy novou, spojeneckou dimenzi.

Setkání představitelů ČR a Islandu:

– 24.–25. 5. 2000 – bilaterální jednání místopředsedy vlády a ministra zahraničních věcí J. Kavana s ministrem zahraničních věcí H. Ásgrímssonem v rámci ministerské rady NATO ve Florencii.

Vzájemné ekonomické vztahy

V roce 2000 dosáhl obrat vzájemné obchodní výměny 328 mil. Kč, z toho český vývoz činil 294 mil. Kč a dovoz 34 mil. Kč. ČR vyvážela na Island zejména strojírenské výrobky, metalurgickou produkci, automobily a traktory. K islandskému vývozu do ČR patřily především ryby a výrobky z nich, kožešiny a zemědělské produkty.

Bilaterální dohody uzavřené ve sledovaném období:

– Smlouva o zamezení dvojího zdanění, Oslo 18. 1. 2000.

Kulturní vztahy

Stipendia na podporu dvoustranné výměny studentů s Českou republikou se poskytovala ad hoc na reciproční bázi.

ITALSKÁ REPUBLIKA

Itálie patřila v roce 2000 k velmi důležitým partnerům ČR. Intenzivní rozvoj bilaterálních vztahů ve všech jejich oblastech vycházel ze sdílení společného politického prostoru a spojeneckých vazeb.

Vedle politického dialogu, který probíhal jak na úrovni exekutivní, tak v oblasti kontaktů parlamentních delegací, byl v roce 2000 kladen důraz na rozvoj a větší vyváženost obchodních a ekonomických vztahů a problematiku Evropské unie.

Itálie se výrazně zasazovala za efektivní reformu EU a její rychlé rozšíření a svými konstruktivními postoji významně napomohla úspěchu summitu v Nice. Během všech bilaterálních kontaktů vyjadřovala Itálie jasnou podporu vstupu ČR do EU v nejbližší vlně rozšíření. Dialog, který vyvrcholil za návštěvy předsedy vlády ČR M. Zemana v Itálii, ukázal, že obě země mají podobné názory na řadu základních problémů evropské integrace.

Itálie byla v roce 2000 5. největším obchodním partnerem ČR.

Návštěvy představitelů ČR v Itálii:

– 27.–28. l. 2000 – konzultace státního tajemníka pro evropské záležitosti – 1. náměstka ministra zahraničních věcí P. Teličky;
– 23.–24. 10. 2000 – oficiální návštěva předsedy vlády ČR M. Zemana;
– 23. 11. 2000 – návštěva ministra kultury P. Dostála.

Návštěvy představitelů Itálie v ČR:

– 16. 2. 2000 – návštěva generálního prokurátora pro boj s organizovaným zločinem P. L. Vigny;
– 26.–28. 6. 2000 – návštěva delegace Nejvyšší soudcovské rady;
– 19.–21. 7. 2000 – návštěva ministra obrany S. Mattarelly.

Vzájemné ekonomické vztahy

Obchodní výměna mezi Itálií a Českou republikou se v poslední dekádě vyznačovala dynamickým růstem s výrazným a trvalým pasivem na české straně. Podíl Itálie na celkovém obratu zahraničního obchodu ČR představoval v roce 2000 4,5 %. Obrat vzájemného obchodu dosáhl 106,5 mld. Kč, z toho vývoz 42,3 mld. Kč a dovoz 64,2 mld. Kč. České pasivum v roce 2000 činilo 21,9 mld. Kč.

V roce 2000 bylo patrné úsilí o zvýšení českého exportu do Itálie a snížení schodku obchodní bilance s Itálií, jakož i snaha o přilákání většího objemu přímých italských investic do ČR. Itálie byla se 142,9 mil. USD přímých investic na 13. místě mezi zahraničními investory v ČR.

Italský trh je velmi náročný. Ve vývozu z ČR do Itálie byly nejvíce zastoupeny stroje a přepravní zařízení, tržní výrobky, různé průmyslové výrobky a chemikálie (osobní automobily s podílem 15,3 %, textilní příze a tkaniny s podílem 7,3 %, železo a ocel 5,2 %, kovozpracující stroje 3,4 %, papír a lepenka 3,2 %, chemikálie 3,3 % a elektrická energie 3,1 %).

V dovozu z Itálie byly rozhodující následující položky: stroje a přepravní zařízení s podílem 42,1 %, tržní výrobky s podílem 19,7 % a průmyslové výrobky s podílem 18,4 % (elektrická a mechanická zařízení pro domácnost /pračky, chladničky/ s podí-

lem 5,6 %, tkaniny a textilní příze 4,8 %, ovoce a zelenina 3,2 %, ventily a armatury 3,1 % a obuv 2,8 %).

Kulturní vztahy

Oblast kulturních vztahů byla umocněna českou účastí na oslavách Velkého jubilea 2000. Český podíl na celoročních oslavách milénia (předání vánočního stromu prezidentem republiky papeži, koncert Státní filharmonie Brno za účasti předsedy vlády, výstava *Poslední květy středověku* s účastí ministra kultury) významně obohatil česko-italské vztahy.

KANADA

Kanada představovala pro ČR významného partnera pro svoji ekonomickou a technologickou vyspělost. Její členství ve všech významných mezinárodních organizacích, orientace na mnohostrannou diplomacii, dále podpora transatlantických vztahů, jež se projevovala zejména v bezpečnostní oblasti jejím členstvím v NATO a OBSE, byly významnými prvky podporujícími vzájemný dialog.

K významnému posunu v bilaterálních vztazích došlo se vstupem ČR do NATO v březnu 1999, kdy vzájemné vztahy získaly charakter vztahů mezi spojeneckými zeměmi.

Návštěvy představitelů ČR:

– 25.–28. 3. 2000 – návštěva skupiny poslanců PSP;
– 14.–18. 10 2000 – návštěva ministra životního prostředí M. Kužvarta.

Návštěvy představitelů Kanady:

– 14.–18. 4. 2000 – oficiální návštěva předsedy Dolní sněmovny parlamentu G. Parenta;
– 12.–14. 9. 2000 – návštěva ministra mezinárodního obchodu P. Pettigrewa.

Vzájemné ekonomické vztahy

V roce 2000 došlo k nárůstu vzájemného obchodního obratu. Celkový obrat činil 6 mld. Kč, z toho vývoz do Kanady 2,4 mld. Kč a dovoz 3,6 mld. Kč. Bilance za rok 2000 byla z pohledu ČR pasivní a dosáhla hodnoty –1,2 mld. Kč.

Přes nárůst obratu, již třetí rok v řadě, byl však jeho objem nízký a neodpovídal příznivým podmínkám vytvořeným pro vzájemný obchod. Hlavními vývozními položkami ČR byly i nadále obráběcí stroje, tiskařské stroje, traktory, sklo, bižuterie,

textilní výrobky, obuv, hračky a sportovní potřeby. ČR dovážela z Kanady především obráběcí stroje, čerpadla, hydraulická zařízení, počítače, telekomunikační zařízení, optické a měřicí přístroje, signalizační a bezpečnostní zařízení, automobilové díly, farmaceutické přípravky, živá zvířata a potraviny.

Nejvýznamnější událostí obchodně-politického významu v roce 2000 byla kanadská obchodní mise vedená ministrem mezinárodního obchodu P. Pettigrewem do České republiky ve dnech 12.–14. 9., jíž se zúčastnilo na 60 představitelů kanadských firem a institucí.

Kanada byla v roce 2000 10. největším investorem v ČR, přičemž její podíl činil 2,6 % celkových přímých zahraničních investic.

Bilaterální dohody ratifikované ve sledovaném období:

– 25. 8. 2000 byla ratifikována Smlouva o vzájemné pomoci ve věcech trestních; vstoupila v platnost 1. 11. 2000.

Kulturní vztahy

Rozvoj vztahů v oblasti kultury, školství a vědy je formálně zakotven v Ujednání mezi vládou ČSFR a vládou Kanady o spolupráci v oblasti kulturních, akademických a sportovních vztahů z roku 1990. Styky byly založeny zejména na přímé spolupráci a vzájemných kontaktech příslušných institucí, agentur a uměleckých svazů.

Nejrozsáhlejší byly česko-kanadské kulturní styky v hudební oblasti (koncerty J. Svěceného a M. Synkové, spolupráce při premiéře opery L. Janáčka *Káťa Kabanová* v provedení souboru Opéra de Montréal, benefiční koncert Společnosti V. Kaprálové) a v oblasti kinematografie (mj. 1. ročník Středoevropského filmového festivalu v Ottawě, filmový festival K. Zemana v Montrealu).

Nezastupitelnou úlohu v předávání českého kulturního povědomí dalším generacím měly v Kanadě krajanské organizace a spolky. Podle statistických údajů z roku 1996 je v Kanadě 31 080 lidí, kteří deklarují, že mluví česky. K českému původu se však hlásí přes 70 000 osob. Největší krajanskou organizací je celokanadské České a slovenské sdružení v Kanadě, organizace především politického zaměření, která v minulosti poskytovala pomoc českým a slovenským exulantům i disentu v Československu a svými akcemi vystupovala proti komunistickému režimu.

LUCEMBURSKÉ VELKOVÉVODSTVÍ

Česko-lucemburské vztahy příznivě ovlivnily náš vstup do Severoatlantické aliance a zintenzivnění příprav na zapojení do Evropské unie.

Návštěvy představitelů ČR:

– 21. 1. 2000 – návštěva předsedkyně Senátu L. Benešové;
– 17.–18. 11. 2000 – návštěva místopředsedy vlády a ministra práce a sociálních věcí J. Špidly.

Návštěvy lucemburských představitelů v ČR:

– 2. 6. 2000 – návštěva místopředsedkyně vlády a ministryně zahraničních věcí L. Polferové;
– 25. 9. 2000 – účast předsedy vlády J.-C. Junckera na zasedání MMF a SB.

Vzájemné ekonomické vztahy

Lucembursko se na zahraničním obchodu ČR podílelo 0,16 %. V roce 2000 obrat vzájemného obchodu činil 3,7 mld. Kč (vývoz ČR 1,7 mld. Kč, dovoz ČR 2 mld. USD, saldo –267 mil. Kč). Na přímých zahraničních investicích do ČR se Lucembursko k 30. 9. 2000 podílelo 0,42 %, což je řadí celkově na 17. místo.

Bilaterální dohody uzavřené ve sledovaném období:

– Smlouva o sociálním zabezpečení, Lucemburk 11. 11. 2000.

NIZOZEMSKÉ KRÁLOVSTVÍ

ČR spatřovala v Nizozemsku svého důležitého partnera. Česko-nizozemské vztahy získaly nový impulz se vstupem ČR do Severoatlantické aliance a dostaly se na kvalitativně vyšší, spojeneckou úroveň. Došlo rovněž k posílení spolupráce v souvislosti s naším přibližováním k Evropské unii.

V roce 2000 bylo Nizozemsko 10. nejvýznamnějším zahraničněobchodním partnerem ČR. Svým vysokým podílem na přímých zahraničních investicích za léta 1990–1999 se umístilo na 2. místě mezi zahraničními investory.

Návštěvy představitelů ČR:

– 17.–18. 1. 2000 – návštěva předsedkyně Senátu L. Benešové;
– 23.–24. 1. 2000 – návštěva předsedy vlády M. Zemana.

Návštěvy představitelů Nizozemska:

– 4.–5. 9. 2000 – návštěva ministryně zdravotnictví, blahobytu a sportu E. Borst-Eilersové;
– 22. 9. 2000 – návštěva náměstka ministra kultury F. van der Ploega;
– 26. 9. 2000 – návštěva náčelníka Štábu obrany L. Kroona.

Vzájemné ekonomické vztahy

Nizozemsko se podílelo na našem zahraničním obchodu 2,3 %. Obrat vzájemného obchodu činil ca 54,8 mld. Kč (vývoz ČR 25,7 mld. Kč, dovoz ČR 29,06 mld. Kč, bilance –3,36 mld. Kč). Objem nizozemských investic v ČR činil v roce 2000 21,9 % z celkového objemu zahraničních investic v ČR. Investice jsou soustředěny především do telekomunikací, energetiky, obchodu, služeb, chemického, potravinářského, strojírenského a loďařského průmyslu.

Bilaterální dohody uzavřené ve sledovaném období:

– Memorandum o porozumění mezi Českou republikou a Nizozemským královstvím, Haag 24. 1. 2000;
– Ujednání mezi Ministerstvem obrany ČR a ministrem obrany Nizozemského království o výměně informací a spolupráci v oblasti obranného výzkumu a technologie, Brusel 13. 4. 2000;
– Memorandum o porozumění (Program bilaterální spolupráce) mezi Ministerstvem dopravy a spojů ČR a Ministerstvem dopravy, veřejných prací a vodního hospodářství Nizozemského království, Praha 29. 5. 2000;
– Memorandum o spolupráci mezi Ministerstvem zdravotnictví ČR a Ministerstvem zdravotnictví, sociální péče a sportu Nizozemského království, Praha 5. 9. 2000.

Kulturní vztahy

Česko-nizozemské kulturní vztahy se opíraly o Kulturní dohodu z roku 1972, kterou pro příslušné časové období konkretizovaly prováděcí protokoly. Z mnoha kulturních projektů s českým obsahem, uskutečněných v Nizozemsku v roce 2000, za nejvýznamnější je možno považovat výstavu *Praha 1900: Poezie a extáze*, konanou ve Van Goghově muzeu v Amsterdamu. Z dalších akcí zaslouží zmínku např. účast české kinematografie na 29. ročníku Mezinárodního filmového festivalu v Rotterdamu či účast českých umělců na Mezinárodní výstavě současného moderního umění *Huntenkunst 2000* v Doetinchemu.

NORSKÉ KRÁLOVSTVÍ

Norsko patřilo mezi důležité partnery ČR. Česko-norské vztahy, nyní vztahy spojenecké, získaly na dynamice v souvislosti se vstupem ČR do NATO. Významným momentem vzájemných vztahů byla oficiální návštěva předsedy vlády M. Zemana v Norsku.

Norsko bylo v roce 2000 20. největším obchodním partnerem ČR.

Návštěvy představitelů ČR:

– 26.–28. 3. 2000 – oficiální návštěva předsedy vlády M. Zemana.

Návštěvy představitelů Norska:

– 15.–16. 2. 2000 – pracovní návštěva ministryně obrany E. Lawerové;
– 5. 5. 2000 – návštěva ministra zahraničních věcí T. Jaglanda;
– 1.–2. 11. 2000 – pracovní návštěva náměstka ministra spravedlnosti Ø. Mælanda.

Vzájemné ekonomické vztahy

K výraznému vzestupu obchodní výměny došlo v souvislosti se zahájením dodávek zemního plynu z Norska do ČR v roce 1997. V roce 2000 činil obrat vzájemného obchodu 15,9 mld. Kč, z toho český vývoz 4,4 mld. Kč a dovoz 11,5 mld. Kč. Pasivní saldo ČR dosáhlo hodnoty 7,1 mld. Kč. V českém vývozu do Norska převažovaly osobní automobily, traktory, hutnické výrobky a textilní výrobky. Norský vývoz tvořily především zemní plyn, ferroslitiny, hliník a výrobky z něj a dále elektropřístroje.

Kulturní vztahy

V rámci společných akcí evropských měst kultury roku 2000 Praha – Bergen došlo k nejvýznamnější prezentaci české kultury ve sledovaném období. V Griegově památníku se konala výstava ze života B. Smetany a A. Dvořáka, na kterou navázaly dva koncerty vážné hudby za účasti sólistů Národního divadla.

Na univerzitách v Praze a v Brně se vyučovala norština jako diplomový obor; na univerzitě v Oslo bylo možné studovat češtinu.

PORTUGALSKÁ REPUBLIKA

Portugalsko zaujímalo důležité postavení především v rámci Evropské unie vzhledem k předsednické funkci, kterou v orgánech EU zastávalo v 1. polovině roku 2000. Zvýšená pozornost, která byla vzájemným vztahům s ohledem na blížící se termín rozšiřování Evropské unie věnována, se odrazila ve frekvenci návštěv (směřujících převážně do Portugalska), v intenzivním politickém dialogu představitelů obou zemí a v prohloubení dvoustranné spolupráce. Významným momentem ve vzájemných vztazích byla oficiální návštěva předsedy vlády ČR M. Zemana.

Návštěvy představitelů ČR:

– 14.–15. 2. 2000 – oficiální návštěva předsedy vlády M. Zemana;
– 16.–18. 3. 2000 – účast ministra školství, mládeže a tělovýchovy E. Zemana na konferenci ministrů EU, EFTA a přidružených zemí;

– 15.–16. 5. 2000 – účast ministra obrany O. Vetchého na ministerské konferenci NATO/ZEU;
– 29.–30.5. 2000 – účast delegace PSP a Senátu – Výborů pro evropskou integraci na zasedání COSAC;
– 5.–6. 6. 2000 – účast místopředsedy zahraničního výboru PSP J. Payna na konferenci předsedů zahraničních výborů parlamentů členských zemí EU a přidružených zemí;
– 23. 6. 2000 – účast ministra pro místní rozvoj P. Lachnita na konferenci evropských periferních přímořských regionů;
– 12.–13. 10. 2000 – účast ministra a vedoucího Úřadu vlády ČR K. Březiny na ministerské konferenci Skupiny Pompidou Rady Evropy.

Návštěvy představitelů Portugalska:

– 22. 2. 2000 – návštěva ministra dopravy a spojů J. Coelho;
– 24.–28. 5. 2000 – návštěva delegace Ústavního soudu.

Vzájemné ekonomické vztahy

Vývoj zahraničního obchodu mezi ČR a Portugalskem vykázal srovnatelný trend s vývojem v předchozím období, s velkou převahou hodnoty našeho exportu a vysokým aktivem obchodní bilance, vzájemný obchodní obrat dosáhl výše 6,6 mld. Kč. Vývoz ČR činil 4,4 mld. Kč, tzn. zvýšení oproti předchozímu období o 34,3 %. Dovoz z Portugalska dosáhl výše 2,2 mld. Kč, tzn. nárůst o 86,5 %.

Nejvýznamnější položkou vývozu ČR byly stroje a přepravní prostředky (54,7 %, především automobily Škoda) následované vývozem tržních výrobků (37,7 %) a chemikálií (4,2 %). V dovozu z Portugalska dominovaly stroje a přepravní zařízení (44 %), dále tržní výrobky (27,9 %), chemikálie (9,2 %) a suroviny (8,4 %).

Kulturní vztahy

Smluvně byla kulturní spolupráce zajištěna Prováděcím protokolem ke Kulturní dohodě, jehož platnost byla prodloužena do konce roku 2001. Kulturní, školské a vědecké styky s Portugalskem se v roce 2000 rozvíjely zejména na přímé bázi.

Z realizovaných akcí měly největší význam výstava českého uměleckého skla v Muzeu skla v Marinha Grande, putovní výstava fotografií *Žižkov fotogenický* ve Viseu a dalších portugalských městech.

ŘECKÁ REPUBLIKA

Politické vztahy s Řeckem byly na dobré úrovni, nezatížené spornými politickými otázkami. Po přijetí ČR do NATO se vztahy mezi oběma zeměmi staly vztahy spoje-

neckými. Relace získala nový rozměr nejen v politické, ale i v obchodně-ekonomické oblasti. Blízká stanoviska a zájmy obou států umožnily formulovat nejprve Společný česko-řecký návrh pro mírový proces v jihovýchodní Evropě a později i Memorandum o vzájemné spolupráci při hospodářské obnově jihovýchodní Evropy.

Návštěvy představitelů ČR:

– 21.–23. 2. 2000 – návštěva místopředsedy vlády a ministra zahraničních věcí J. Kavana;
– 25.–26. 5. 2000 – návštěva předsedy vlády M. Zemana.

Návštěvy představitelů Řecka:

– 3. 11. 2000 – návštěva ministra zahraničních věcí G. Papandrea;
– 14.–16. 11. 2000 – návštěva prezidenta republiky K. Stefanopoulose;
– 14.–16. 11. 2000 – návštěva alternující ministryně zahraničních věcí E. Papazoi.

Vzájemné ekonomické vztahy

Ve vzájemných ekonomických vztazích dominovaly obchodní vztahy a cestovní ruch. Obrat vzájemného obchodu v roce 2000 činil téměř 6,8 mld. Kč při aktivním saldu (2,4 mld. Kč) ČR. Celkově ČR vyvezla zboží za 4,6 mld. Kč a naopak dovezla za 2,2 mld. Kč. Řecko je zemí EU, se kterou má ČR nejvyšší kladný poměr vývozu k dovozu.

V srpnu 2000 začal fungovat v Thessaloniki česko-řecký úřad pro hospodářskou obnovu Balkánu, obsazený dvěma obchodně-ekonomickými diplomaty ČR. Po mírném poklesu českého vývozu v roce 1999 v důsledku kosovského konfliktu a následných problémů s dopravou a omezením reexportu do SRJ v důsledku embarga došlo v roce 2000 k prudkému nárůstu vývozu. Výsledky v roce 2000 představují nejen rekordní vývoz ČR, ale i rekordní přebytek obchodní bilance s Řeckem za posledních 10 let.

Nejvýznamnějšími položkami českého vývozu byly motorová vozidla (Škoda), energetické komponenty, jednoduše opracované dřevo, ocelářské a hutní výrobky, sklo, porcelán, textilní výrobky, živá zvířata a traktory.

Dovoz se koncentroval na zemědělský sektor a potravinářský průmysl. Jejich podíl činil více než dvě třetiny celkového objemu. Šlo zejména o citrusy, zeleninu, bavlnu a tabák. V menších objemech se dovážely mramor, nátěrové hmoty, elektrovodiče a textilní příze.

Bilaterální dohody uzavřené ve sledovaném období:

– Dohoda mezi vládou České republiky a vládou Řecké republiky o hospodářské, průmyslové a technické spolupráci, Athény 25. 5. 2000.

Kulturní vztahy

Kulturní spolupráce byla uskutečňována v souladu s kulturní dohodou a na základě programu kulturních výměn. V Athénách se z iniciativy velvyslanectví ČR uskutečnil koncert, několik významných kulturních těles uspořádalo po vlastní linii v Řecku řadu reprezentativních akcí.

SPOJENÉ KRÁLOVSTVÍ VELKÉ BRITÁNIE A SEVERNÍHO IRSKA

Velká Británie představovala v roce 2000 jednoho z nejvýznamnějších politických i ekonomických partnerů ČR, což se projevilo v četnosti návštěv představitelů obou zemí i v intenzivním rozvoji česko-britských vztahů.

Významným impulzem pro další rozvoj spolupráce se stalo podepsání *Plánu společné činnosti Velké Británie a České republiky* představeného při návštěvě britského ministra zahraničních věcí R. Cooka v Praze v červenci 2000.

Velká Británie se v roce 2000 stala 7. největším obchodním partnerem ČR. Mezi investory v ČR zaujala rovněž 7. místo.

Určitou komplikaci ve vzájemných česko-britských vztazích představoval nárůst počtu českých žadatelů o azyl ve Velké Británii. Obě strany však v průběhu roku 2000 intenzivně pracovaly na řešení tohoto problému.

Návštěvy představitelů ČR:

– 13.–15. 1. 2000 – pracovní návštěva místopředsedy vlády a ministra zahraničích věcí J. Kavana;
– 31. 1.–2. 2. 2000 – konzultace náměstka ministra zahraničních věcí H. Kmoníčka;
– 7.–10. 2. 2000 – účast místopředsedy vlády a ministra práce a sociálních věcí V. Špidly na konferenci OECD v Londýně;
– 12.–15. 2. 2000 – návštěva místopředsedy vlády a ministra financí P. Mertlíka;
– 22.–23. 2. 2000 – účast náměstka ministra financí J. Mládka na konferenci Europe 21;
– 15. 2. 2000 – účast místopředsedy vlády a ministra financí P. Mertlíka na zahájení kampaně *Opportunity Czech Republic*;
– 29. 2.–1. 3. 2000 – pracovní návštěva místopředsedy vlády a ministra zahraničních věcí J. Kavana;
– 12.–16. 3. 2000 – návštěva předsedy zahraničního výboru PS PČR L. Zaorálka;
– 29.–31. 3. 2000 – konzultace náměstka ministra zahraničních věcí O. Picka;
– 31. 3.–1. 4. 2000 – účast státního tajemníka pro evropské záležitosti – 1. náměstka ministra zahraničních věcí P. Teličky – na setkání vyjednavačů ze zemí Visegrádské skupiny;

– 6.–8. 6. 2000 – účast předsedy PSP V. Klause na semináři v Londýně;
– 7.–9. 6. 2000 – účast ministra spravedlnosti O. Motejla na konferenci evropských ministrů spravedlnosti;
– 19.–20. 6. 2000 – návštěva ministra obrany V. Vetchého;
– 22.–27. 6. 2000 – návštěva delegace Stálé komise Senátu pro krajany žijící v zahraničí;
– 3.–6. 7. 2000 – návštěva ministra zemědělství J. Fencla;
– 9. 7. 2000 – účast místopředsedy vlády a ministra zahraničních věcí J. Kavana a ministra obrany V. Vetchého na oslavách 60. výročí utvoření československých jednotek na území Velké Británie v Cholmondeley;
– 24.–25. 7. 2000 – pracovní návštěva ministra dopravy a spojů J. Schlinga;
– 8.–10. 10. 2000 – pracovní návštěva ministra pro místní rozvoj P. Lachnita;
– 10.–11. 10. 2000 – oficiální návštěva předsedy vlády M. Zemana;
– 10.–11. 10. 2000 – účast ministra obrany V. Vetchého na zasedání ministrů obrany zemí NATO;
– 16. 11. 2000 – konzultace státního tajemníka pro evropské záležitosti – 1. náměstka ministra zahraničních věcí P. Teličky;
– 31. 10.–2. 11. 2000 – návštěva delegace Stálé komise PSP pro kontrolu činnosti Bezpečnostní informační služby.

Návštěvy představitelů Spojeného království:

– 26.–27. 1. 2000 – návštěva delegace výboru pro záležitosti EU Sněmovny lordů;
– 13.–14. 3. 2000 – návštěva ministryně průmyslu a obchodu H. Liddelové;
– 27.–29. 4. 2000 – návštěva lorda kancléře lorda Irvina;
– 25.–26. 7. 2000 – návštěva ministra zahraničních věcí R. Cooka;
– 2.–4. 7. 2000 – návštěva delegace Dolní sněmovny – Výboru pro legislativu;
– 30. 10.–1. 11. 2000 – oficiální návštěva prince Charlese;
– 17.–19. 11. 2000 – návštěva ministra pro otázky vzdělávání, Evropu a zahraniční vztahy Skotska J. McConnella.

Vzájemné ekonomické vztahy

V roce 2000 došlo k dynamickému vývoji česko-britských obchodních vztahů. Vývoz ČR do Velké Británie v roce 2000 dosáhl výše 48 mld. Kč, tzn. zvýšení oproti stejnému období minulého roku o 58 %. Dovoz z Velké Británie do ČR za rok 2000 činil 51,4 mld. Kč, což znamená nárůst o 36 % oproti roku 1999. Pasivum vzájemné obchodní výměny tak v roce 2000 činilo –3,4 mld. Kč při obratu 99,4 mld. Kč. Podíl Velké Británie na celkovém obchodním obratu ČR dosáhl 4,2 %.

V českém vývozu převládaly výrobky s vysokou přidanou hodnotou – silniční motorová vozidla, elektrické stroje a strojírenské výrobky. Trend českého vývozu byl

podporován zejména silným kurzem britské libry a hospodářským růstem podpořeným domácí britskou poptávkou.

Významné místo zaujímala Velká Británie rovněž v oblasti přímých zahraničních investic do ČR, na jejichž přílivu do ČR se podílela 2,8 %.

České investice ve Velké Británii jsou dosud nevýznamné a omezily se pouze na majetkové účasti v několika obchodních firmách, v zastoupení českých bank a České pojišťovny, dopravních firmách a pobočkách cestovního ruchu.

Bilaterální dohody uzavřené ve sledovaném období:

– Memorandum o porozumění mezi Ministerstvem obrany ČR a Ministerstvem obrany Spojeného království Velké Británie a Severního Irska o zřízení Britského vojenského výcvikového a poradního týmu pro střední a východní Evropu, Praha 25. 7. 2000;
– Plán společné činnosti Velké Británie a České republiky, Praha 26. 7. 2000.

Kulturní vztahy

V prezentaci české kultury ve Velké Británii v roce 2000 tradičně převládala hudba, následována výtvarným uměním a architekturou. Neobyčejně bohatá byla prezentace českých filmů na nejrůznějších festivalech v Londýně i mimo tuto metropoli.

Vzestup zaznamenávaly styky s krajanskými organizacemi. Vzhledem k šedesátému výročí bitvy o Velkou Británii se uskutečnilo několik významných akcí, které připomněly účast českých a slovenských letců na této události. Šlo zejména o oslavy v Cholmondeley, kterých se účastnili ministři zahraničních věcí a obrany ČR.

K nejrozsáhlejším podnikům roku 2000 patřilo nové nastudování *Řeckých pašijí* Bohuslava Martinů v Royal Opera House (18. 4.–8. 5.). Z výtvarných akcí Českého centra v Londýně byla nejvýznamnější výstava prezentující Karla Teigeho, jež představila londýnskému publiku nejen Teigeho koláže ze surrealistického období 30. a 40. let, nýbrž i jeho slavné knižní úpravy řady básnických sbírek.

Ve školské sféře se projevily některé nepříznivé trendy v britské bohemistice, která podléhala finančnímu tlaku, jenž trval již několik let a v některých případech si vynutil omezení nebo ukončení výuky.

Pro spolupráci v oblasti kultury a školství byly v loňském roce významné aktivity Britské rady v Praze, která v ČR hodlá realizovat projekt *English for Europe*, jenž bude mimo jiné zaměřen na podporu výuky anglického jazyka pro státní úředníky.

SPOJENÉ STÁTY AMERICKÉ

Spojené státy americké jsou světová velmoc z hlediska politického, vojenského i ekonomického a jako takové jsou schopny uplatňovat svůj vliv ve všech částech svě-

ta. Členství USA v NATO vytváří rámec vzájemného spojenectví, transatlantickou vazbu, kterou USA důsledně prosazují. O aktivní přítomnosti USA v Evropě svědčí také jejich členství v OBSE a EBRD. USA jsou předním členem mnoha mezinárodních organizací a od počátku 90. let jedním z klíčových politických a ekonomických partnerů ČR.

Politický význam USA vyplývá z jejich postavení v čele společenství demokratických sil světa. Jejich vliv se uplatňuje prakticky ve všech zemích světa, ať jsou americkými spojenci, nebo se vůči USA vymezují negativně. Americká ekonomika je významná nejen svým objemem, ale i svou schopností využívat nejmodernějších vědeckotechnických poznatků, kapitálovou silou a pozicí měny. K výše uvedeným charakteristikám USA se připojují i další faktory, mezi něž patří vliv americké kultury a tzv. amerického způsobu života.

Bilaterální vztahy mezi USA a ČR v politické oblasti byly v roce 2000 stejně jako v předešlých letech na vysoké úrovni, což dokumentují četné návštěvy na úrovni nejvyšších představitelů obou států.

USA byly v roce 2000 9. největším obchodním partnerem ČR a 4. největším investorem v ČR.

Návštěvy představitelů ČR:

– 5. 3.–9. 3. 2000 – návštěva předsedy PSP V. Klause v New Yorku;
– 19. 3.–24. 3. 2000 – účast ministra dopravy a spojů A. Peltráma na semináři k problematice letectví v Seattlu;
– 11. 4.–16. 4. 2000 – pracovní návštěva místopředsedy vlády a ministra zahraničních věcí J. Kavana;
– 26. 4.–27. 4. 2000 – účast ministra životního prostředí M. Kužvarta na 8. zasedání Komise pro udržitelný rozvoj OSN v New Yorku;
– 14. 5.–18. 5. 2000 – účast členů Stálé delegace Parlamentu ČR do Parlamentního shromáždění NATO na zasedání politického výboru Parlamentního shromáždění NATO ve Washingtonu;
– 4. 6.–6. 6. 2000 – účast ministra obrany V. Vetchého na otevření Muzea invaze v Normandii v New Orleansu;
– 4. 6.–10. 6. 2000 – návštěva delegace rozpočtového výboru PSP;
– 14. 6.–18. 6. 2000 – účast předsedy PSP V. Klause na fóru *American Enterprise Institute* v Beaver Creek v Denveru;
– 28. 6. 2000 – účast ministra obrany V. Vetchého na Transatlantickém fóru Západoevropské Unie ve Washingtonu;
– 8. 8.–14. 8. 2000 – účast předsedy PSP V. Klause a senátorů J. Moserové a P. Pitharta na Světovém kongresu Společnosti pro vědu a umění ve Washingtonu;
– 26. 8.–30. 8. 2000 – účast předsedkyně Senátu L. Benešové na 6. konferenci předsedkyň parlamentů v New Yorku;

– 30. 8.–1. 9. 2000 – účast delegace PSP, vedené místopředsedkyní P. Buzkovou, na Konferenci předsedů parlamentů pořádané Meziparlamentní unií ve spolupráci s OSN v New Yorku;
– 4. 9.–10. 9. 2000 – účast prezidenta V. Havla na Summitu tisíciletí v New Yorku;
– 10.9.–16. 9. 2000 – účast místopředsedy vlády a ministra zahraničních věcí J. Kavana na 55. zasedání Valného shromáždění OSN v New Yorku;
– 1. 10.–9. 10. 2000 – návštěva delegace ústavně-právního výboru Senátu v Bostonu, Washingtonu a New Yorku;
– 8. 10.–12. 10. 2000 – účast ministra dopravy a spojů J. Schlinga na sympoziu o dopravě *Pohyb do 21. století – nejlepší metody pro dnešek a ponaučení pro zítřek* ve Washingtonu;
– 18. 11.–25. 11. 2000 – cesta poslanců J. Karase a P. Šuláka, členů Podvýboru pro styky s krajany zahraničního výboru PSP, do San Franciska, Chicaga a New Yorku;
– 5. 12.–6. 12. 2000 – pracovní návštěva ministra životního prostředí M. Kužvarta ve Washingtonu.

Návštěvy představitelů USA:

– 5. 3.–8. 3. 2000 – oficiální návštěva ministryně zahraničních věcí M. Albrightové;
– 16. 4.–17. 4. 2000 – návštěva delegace Stálého výboru Kongresu USA pro finanční zákonodárství;
– 30. 5.–31. 5. 2000 – účast ministra dopravy R. Slatera na 84. zasedání Rady ministrů Konference ministrů dopravy (CEMT) v Praze;
– 2. 12.–9. 12. 2000 – poznávací cesta dvanáctičlenné skupiny pracovníků Kongresu USA do Evropy se zastávkou v Praze.

Vzájemné ekonomické vztahy

Spojené státy americké patřily do první desítky největších obchodních partnerů České republiky. Naproti tomu podíl ČR na celkovém zahraničním obchodu USA se pohyboval řádově kolem 0,1 % a v celkovém obratu mezinárodní výměny zboží Spojených států amerických byla Česká republika až na 65. místě. Vzájemný obchod mezi ČR a USA byl až na výjimky liberalizován. USA uplatňovaly množstevní omezení pouze na dovoz českého textilu, oděvů a sýrů. Množstevní kvóty se týkaly pěti kategorií textilních a oděvních výrobků.

Vzájemná obchodní výměna měla v posledních letech trvale vzrůstající tendenci, hodnota českého vývozu i dovozu se každoročně zvyšovala. Meziroční tempo růstu českého vývozu v období 1999–2000 dosáhlo 47 %, přičemž jeho hodnota činila 31,5 mld. Kč proti 21,5 mld. Kč v roce 1999. Český dovoz vzrostl na 54,9 mld. Kč. Skutečností bohužel byl nadále rostoucí schodek obchodní bilance na straně ČR, který se během roku 2000 zvýšil na 23,4 mld. Kč při obratu 86,4 mld. Kč. V českém ex-

portu do USA dominovaly stroje a zařízení, elektrotechnické spotřební zboží, sklo, porcelán, organické chemikálie, hračky a sportovní potřeby, jakož i součásti letadel, u nichž byl zaznamenán nárůst vývozu o 44 %. Naproti tomu vývoz surovin a potravin klesl a činil pouze 1,7 % celkového obratu zbožové výměny s USA. Obdobně ve vývozu USA do ČR dominovaly stroje a zařízení, letadla a jejich součásti, optické zboží a lékařské přístroje, elektrické stroje, tabák, parfumerie, kosmetika a papír a karton.

ČR se snaží vytvářet podmínky pro vstup strategických investorů, a proto vítá příchod amerických investorů orientujících se na modernizaci výroby a podporu vývozu. V objemu investic zaujímaly USA v roce 2000 4. místo. Výše amerických investic v tomto období dosáhla 4,5 % z celkového objemu přímých zahraničních investic. Jejich skutečná hodnota je však vyšší díky investicím realizovaným prostřednictvím dceřiných amerických firem v Evropě. Na podporu vzájemných ekonomických a obchodních vztahů zřídila Česká republika v USA se souhlasem federální vlády expozituru agentury CzechTrade v Chicagu.

Bilaterální dohody uzavřené ve sledovaném období:

– Smlouva mezi Českou republikou a Spojenými státy americkými o vzájemné právní pomoci v trestních věcech, Praha 6. 3. 2000;
– Příloha o výměně informací (DEA) A-97-CZ-1567 k Dohodě mezi Ministerstvem obrany České republiky a Ministerstvem obrany Spojených států amerických o výměně vědeckých a technických informací technologie pro zajišťování a identifikaci bojových chemických látek a toxických průmyslových chemikálií, Alexandria, Virginia 3. 4. 2000.

Kulturní vztahy

V roce 2000 se v USA v Lincoln Center představila Česká filharmonie s dirigentem Vladimirem Ashkenazym, českou komorní hudbu reprezentovaly soubory Kociánovo kvarteto, Škampovo kvarteto a Talichovo smyčcové kvarteto. Úspěšné bylo rovněž zastoupení české kinematografie, a to na XI. mezinárodním filmovém festivalu v Palm Springs v lednu 2000, kde měly zvláště příznivý ohlas filmy *Návrat idiota* a *Všichni moji blízcí*. Aktuální česká filmová tvorba byla rovněž představena v rámci filmové přehlídky *Nové tváře v českém filmu*, uvedené v Českém centru v New Yorku v říjnu roku 2000.

České umění bylo americké veřejnosti prezentováno rovněž řadou výstav, zejména prostřednictvím moderního výtvarného umění a fotografie. Z českých výtvarníků se v USA představili Jan a Eva Švankmajerovi, Čestmír Suška, výtvarné skupiny Torzo a Volné seskupení 12/15. S úspěchem byly uvedeny fotografické výstavy Josefa Sudka a Bohdana Holomíčka. Významným česko-americkým projektem v oblasti

ochrany kulturních památek se stala rekonstrukce mozaiky *Posledního soudu* ze 14. století na Chrámu sv. Víta v Praze, realizovaná ve spolupráci Pražského hradu a Gettyho institutu v Los Angeles; obnovená unikátní historická památka byla slavnostně odhalena za přítomnosti prezidenta ČR Václava Havla v září 2000.

Vládní finanční pomoc při spolupráci a výměně v oblasti školství a vědy se realizovala v rámci Fulbrightova programu, který umožňuje každoročně reciproční výměnu několika desítek vědců, pedagogů a studentů. V roce 2000 Fulbrightova komise rozšířila svoji nabídku stipendijních programů o Fulbright-Masarykovo stipendium určené vynikajícím vědeckým pracovníkům všech oborů.

Mimořádným výstavním počinem v česko-amerických vztazích se stalo uvedení výstavy *Čeští osadníci v Americe: Život krajanů v letech 1848–1920*, která byla uspořádána ve spolupráci Náprstkova muzea v Praze a Muzea přistěhovalectví na Ellis Island v New Yorku. Výstavu zahájil v rámci své návštěvy USA v září 2000 prezident ČR Václav Havel.

V USA žije nejpočetnější česká krajanská komunita na světě. Podle statistických údajů z roku 1990 se k českému původu hlásí 1,3 mil. osob a k československému původu 300 tisíc osob. Největší komunity Čechoameričanů jsou soustředěny ve velkých městských aglomeracích (zejména v Chicagu, Los Angeles a New Yorku) a dále ve státech Texas, Illinois, Kalifornie, Wisconsin, Minnesota, Nebraska, Ohio a Iowa. Značná část krajanů se sdružuje v krajanských spolcích. Přední úlohu dnes hraje nezisková organizace s celoamerickou působností Američtí přátelé ČR (American Friends of the Czech Republic – AFoCR), založená roku 1995, která lobbuje za české zájmy v USA a přispěla svým dílem k úspěšné realizaci vstupu ČR do NATO, a Společnost pro vědy a umění, na jejímž kongresu vystoupil předseda PSP V. Klaus. V roce 2000 působilo v USA 170 krajanských organizací.

Pro kulturní a krajanské akce by měla být rovněž využita Česká národní budova v New Yorku, jejíž zakoupení a následnou rekonstrukci schválila vláda ČR vládním usnesením č. 207 z 21. 2. 2000.

ŠPANĚLSKO

Španělsko bylo pro ČR významným partnerem. Na vzájemné vztahy mělo z politického hlediska prvořadý vliv postavení Španělska jako spojence v rámci NATO a budoucího partnera v rámci Evropské unie. Četnost oficiálních styků byla v loňském roce ovlivněna konáním všeobecných parlamentních voleb ve Španělsku, většina akcí na vysoké úrovni byla odložena na rok 2001.

Španělsko zaujímalo v zahraničním obchodě ČR 13. místo a 8. v rámci členských zemí EU.

Návštěvy představitelů ČR:

– 15.–20. 2. 2000 – návštěva předsedy Nejvyššího kontrolního úřadu L. Voleníka;
– 19.–12. 5. 2000 – návštěva delegace Ústavního soudu;
– 24.–26. 5. 2000 – návštěva náčelníka Generálního štábu armády ČR J. Šedivého.

Vzájemné ekonomické vztahy

Obchodní obrat dosáhl výše 40,8 mld. Kč. Vývoz ČR do Španělska v roce 2000 dosáhl výše 18 mld. Kč, tzn. zvýšení oproti předchozímu roku o 16,7 %. Dovoz ze Španělska dosáhl výše 22,7 mld. Kč, tzn. nárůst o 54,7 %. Podíl Španělska na celkovém zahraničním obratu ČR činil v roce 2000 1,7 %, na českém vývozu se podílel 1,6 % a na dovozu 1,8 %.

V dovozu dominovaly stroje a strojní zařízení, osobní motorová vozidla, ovoce a zelenina, chemikálie, domácí elektrospotřebiče, telekomunikační a audio – video přístroje, obuv a nábytek. ČR vyvezla zejména osobní motorová vozidla (15,2 %), pneumatiky (7,5 %), strojní zařízení (44,2 %), železné armatury, elektrická zařízení, textilní příze a tkaniny a organické chemikálie.

Investice společnosti Viscofan do plastikářského závodu v Českých Budějovicích výrazně ovlivnila celkové přímé španělské investice v ČR, které za první tři čtvrtletí dosáhly výše 1007,2 mil. Kč.

Kulturní vztahy

Česko-španělská spolupráce v oblasti kulturních a školských styků se realizovala na základě přímých kontaktů a v rámci příslušného Prováděcího protokolu ke Kulturní dohodě, platného do konce roku 2001.

S velkým ohlasem se setkaly akce v rámci projektu Praha – evropské město kultury roku 2000. Česká republika se prezentovala v Ourense výstavou *Města UNESCO* a přednáškami, besedami a filmovými projekcemi, úspěšné byly koncerty Panochova kvarteta a představení pražského Divadla Mimů Alfred ve dvoře *Hanging man*.

K propagaci české kultury přispěly i literární besední kluby s českými autory J. Hrubým, M. Hůlem a P. Vernerem.

ŠVÉDSKO

Švédsko představovalo pro ČR důležitého partnera – s ohledem na jeho předsednictví v EU v 1. pololetí roku 2001 hrála spolupráce se Švédskem důležitou roli v přípravě ČR na integraci do Evropské unie. Mezi oběma zeměmi probíhal intenzivní politický dialog.

Švédsko bylo v roce 2000 14. největším obchodním partnerem ČR a mezi investory zaujalo 8. pozici.

Návštěvy představitelů ČR:

– 26.–28. 1. 2000 – účast prezidenta V. Havla na Fóru o holocaustu ve Stockholmu;
– 16.–18. 4. 2000 – pracovní návštěva ministra obrany V. Vetchého;
– 8.–9. 5. 2000 – pracovní návštěva ministra životního prostředí M. Kužvarta;
– 5.–7. 6. 2000 – pracovní návštěva náměstka ministra zahraničních věcí M. Palouše;
– 4.–5. 9. 2000 – konzultace státního tajemníka pro evropské záležitosti – 1. náměstka ministra zahraničních věcí P. Teličky;
– 12.–13. 9. 2000 – pracovní návštěva předsedy PSP ČR V. Klause.

Návštěvy představitelů Švédska:

– 26.–28. 6. 2000 – návštěva parlamentního výboru pro obranu;
– 26. 8. 2000 – soukromá návštěva švédského krále Carla XVI. Gustava;
– 25. 10. 2000 – pracovní návštěva ministryně zemědělství, potravinářství a rybolovu a rovnoprávnosti žen a mužů M. Winbergové;
– 10.–11. 11. 2000 – pracovní návštěva ministryně zahraničních věcí A. Lindhové.

Vzájemné ekonomické vztahy

Česko-švédské ekonomické vztahy se rozvíjely pozitivně, což se zejména projevilo v meziročním nárůstu obratu. Celkový obrat zboží za rok 2000 dosáhl 34,8 mld. Kč, z toho český vývoz činil 15,1 mld. a dovoz 19,7 mld. Kč. Záporné saldo tak dosáhlo hodnoty –4,6 mld. Kč.

Dovoz ze Švédska představovaly ve značné míře vysoce technicky náročné komodity strojírenského a zpracovatelského průmyslu. Příležitosti pro české firmy se realizovaly zejména v oblasti vývozu piva, automobilů Škoda, textilních výrobků, chemických produktů, strojů pro pivovary a nábytku.

V ČR působilo asi 100 švédských firem.

Bilaterální dohody uzavřené ve sledovaném období:

– Ujednání mezi ministerstvem školství, mládeže a tělovýchovy ČR a Švédským institutem o spolupráci v oblasti školství a vědy v letech 2000–2002, Stockholm 14. 4. 2000;
– Všeobecná bezpečnostní dohoda mezi Ministerstvem obrany ČR a Ministerstvem obrany Švédska, týkající se vojenských utajovaných skutečností, Stockholm 18. 4. 2000.

Kulturní vztahy

V roce 2000 se ve Švédsku konalo asi 100 akcí české kultury. Nejvýznamnějším projektem roku bylo představení kultury romské menšiny žijící v ČR.

Největší souhrnnou prezentací české kultury v roce 2000 ve Švédsku byla účast ČR na Stockholmském knižním festivalu, výstava fotografií a koncert a beseda V. Třešňáka se studenty bohemistiky na Stockholmské univerzitě a autorské čtení V. Třešňáka a P. Borkovce v budově Svazu švédských spisovatelů a na Stockholmském knižním festivalu. Další významnou součástí kulturních vztahů byla účast na třech filmových festivalech (Göteborg, Stockholm, Umea) a průběžná prezentace nových českých filmů v prostorách Českého centra.

TURECKÁ REPUBLIKA

Turecko jako členský stát NATO a od prosince 1999 také kandidátská země EU plnilo stabilizující roli v regionu. Přijetí ČR do NATO otevřelo nové možnosti pro rozvoj styků s Tureckem nejen ve vojensko-politické oblasti, ale i ve sféře obchodně-ekonomické.

Návštěvy představitelů ČR:

– 3.–5. 5. 2000 – návštěva delegace zahraničního výboru PSP;
– 10.–12. 10. 2000 – státní návštěva prezidenta V. Havla.

Vzájemné ekonomické vztahy

Rok 2000 byl významný tím, že se podařilo nejen zvrátit negativní vývoj z roku 1999 (záporné saldo), ale přebytek českého vývozu byl po cca 6 letech opět velmi výrazný. V roce 2000 činil vývoz 6,2 mld. Kč a dovoz 4,2 mld. Kč. Celkový obrat byl tedy 10,4 mld. Kč a přebytek českého vývozu 2 mld. Kč. Úroveň obchodní výměny napomáhaly zvyšovat relativní blízkost tureckého trhu a jeho značná absorpční schopnost, jakož i výhoda komplementarity ekonomik.

Hlavními položkami českého vývozu byly tradičně stroje, hlavně textilní, osobní automobily, surové železo a ocel, umělá a textilní vlákna, sklo a skleněné výrobky, chemické výrobky, barviva a papír. Nově byly vyváženy maloprůměrové pletací stroje, nákladní automobily, traktory a produkty anorganické chemie.

Pokračoval zejména dovoz potravinářských a zemědělských produktů a některých druhů surovin. Šlo o citrusy, bavlnu, tabák, suché plody, borité suroviny a chromovou rudu. V poslední době se rozšiřoval dovoz tureckého spotřebního zboží do ČR, a to nejen bavlněného textilu a kožené konfekce, ale např. i domácích elektrospotřebičů.

Dohoda o volném obchodu s Tureckem, která vstoupila v platnost 1. 9. 1998, pozici českých exportérů většiny průmyslových výrobků srovnává s pozicí evropské konkurence. Standardní smluvní základna v hospodářské oblasti byla doplněna především dohodou o podpoře a ochraně investic i dohodou o zamezení dvojího zdanění.

Bilaterální dohody uzavřené ve sledovaném období:

– Dohoda o spolupráci v oblasti zemědělství a potravinářského průmyslu mezi Ministerstvem zemědělství České republiky a Ministerstvem zemědělství a rozvoje venkova Turecké republiky, Praha 7. 9. 2000;
– Dohoda mezi vládou České republiky a vládou Turecké republiky o spolupráci ve veterinární oblasti, Ankara 10. 10. 2000;
– Dohoda mezi vládou České republiky a vládou Turecké republiky o vzájemné pomoci v celních otázkách, Ankara 10. 10. 2000;
– Dohoda mezi vládou České republiky a vládou Turecké republiky o spolupráci v oblasti karantény a ochrany rostlin, Ankara 10. 10. 2000.

Kulturní vztahy

Spolupráce v kulturní oblasti nebyla smluvně upravena. Výrazně se v Turecku prezentovala výstava fotografií V. Havla uspořádaná u příležitosti jeho návštěvy. Turecká republika projevila zájem o sjednání kulturní dohody.

4. Vztahy ČR k pobaltským zemím

ESTONSKÁ REPUBLIKA

Vztahy s Estonskem, které usiluje o vstup do bezpečnostních struktur NATO a které s ČR spojuje společný zájem o členství v EU, byly v roce 2000 povýšeny na vyšší úroveň. V Estonsku bylo otevřeno velvyslanectví ČR a začal zde působit první rezidentní český velvyslanec. Na úrovni nejvyšších návštěv přicestoval do Prahy estonský prezident L.Meri. Zintenzivnily se styky i na dalších úrovních.

Návštěvy představitelů ČR:

– 8.–11. 5. 2000 – návštěva delegace Senátu – Výboru pro hospodářství, zemědělství a dopravu;
– 15. 5. 2000 – meziministerské konzultace náměstka ministra zahraničních věcí H. Kmoníčka;

– 29.–31. 10. 2000 – účast předsedy Výboru pro evropskou integraci (PSP) J. Zvěřiny na 5. setkání předsedů obdobných výborů parlamentů Estonska, Polska, Maďarska, ČR, Slovinska a Kypru;
– 1.–3. 11. 2000 – účast delegace Senátu na konferenci *Estonsko na cestě k měnící se Evropě*.

Návštěvy představitelů Estonska:

– 29. 5.–1. 6. 2000 – státní návštěva prezidenta L. Meriho;
– 24. 11. 2000 – návštěva ministra školství T. Lukase.

Vzájemné ekonomické vztahy

Rozvoj ekonomické a obchodní spolupráce je oboustrannou prioritou vzájemných vztahů. Obchodní obrat v roce 2000 činil 2,7 mld. Kč, přičemž vývoz dosáhl hodnoty 861,8 mil. Kč a dovoz 1,9 mld. Kč. Pasivní saldo činilo cca 1 mld. Kč. Velmi žádaným vývozním artiklem ČR zůstávají osobní automobily Škoda, dále spotřební zboží, např. textil, konfekce, obuv, porcelán, bižuterie a sklo.

Bilaterální dohody uzavřené ve sledovaném období:

– Dohoda o mezinárodní silniční dopravě cestujících a zboží, Praha 31. 5. 2000;
– Ujednání mezi Ministerstvem školství, mládeže a tělovýchovy ČR a Ministerstvem školství Estonské republiky o spolupráci v oblasti školství, vědy a mládeže, Praha 24. 11. 2000.

Kulturní vztahy

Na zintenzivnění kulturní výměny mělo významný podíl otevření velvyslanectví České republiky v Tallinnu v roce 2000. Z kulturních aktivit lze jmenovat v Tallinnu pravidelně pořádaný divadelní festival *Trialogos*, na nějž jsou zváni zástupci České republiky. Důležité je i pořádání hudebních festivalů *Felicia*, probíhajících již od 90. let za účasti českých subjektů v Tallinnu a v Helsinkách. Nezanedbatelný byl i v Estonsku zaznamenaný rostoucí zájem o výuku češtiny.

LITEVSKÁ REPUBLIKA

Litva již tradičně zaujímá postavení důležitého partnera ČR a je mezi pobaltskými zeměmi naším největším ekonomickým partnerem. V roce 2000 dále pokračovalo prohlubování spolupráce především v bezpečnostní oblasti, kde se významným mezníkem stala skutečnost, že zastupitelský úřad České republiky v Litvě plní funkci

Kontaktního velvyslanectví NATO pro tuto zemi. ZÚ ČR má toto specifické postavení od 1. 9. 2000 do 31. 8. 2002. Mezi oběma zeměmi dále probíhal intenzivní politický dialog na vysoké úrovni. ČR podporovala zahrnutí Litvy mezi kandidáty na členství v Evropské unii.

Návštěvy představitelů ČR:

– 31. 1.–1. 2. 2000 – druhé zasedání kulatého stolu ČR – Litva na úrovni náměstků ministrů zahraničních věcí a ministrů obrany;
– 18.–20. 4. 2000 – návštěva delegace Senátu – Výboru pro evropskou integraci;
– 30. 3.–1. 4. 2000 – návštěva předsedy vlády M. Zemana;
– 4.–5. 10. 2000 – účast místopředsedy vlády P. Rychetského na Mezinárodním fóru o kulturních předmětech uloupených obětem holocaustu;
– 19.–20. 9. 2000 – oficiální návštěva ministra obrany V. Vetchého.

Návštěvy představitelů Litvy:

– 5.–7. 4. 2000 – návštěva parlamentní delegace vedená místopředsedkyní Seimu R. Juknevičiene;
– 20.–21. 9. 2000 – návštěva ministra životního prostředí D. Lygise.

Vzájemné ekonomické vztahy

Litva je největším obchodním partnerem ČR z pobaltských zemí. Obrat obchodní výměny činil 4,8 mld. Kč při aktivním saldu ČR ve výši 3,3 mld. Kč. Vývoz ČR dosáhl v roce 2000 hodnoty 4,1 mld. Kč a dovoz hodnoty 764,9 mil. Kč.

Vývozními komoditami ČR byly dopravní prostředky (trolejbusy, automobily Škoda, lokomotivy), zemědělská technika, stavební stroje, ekologická zařízení, výrobky chemického průmyslu (bytová chemie, nátěrové hmoty apod.), sanitární keramika, radiátory a ekologické vytápění, výrobky pro výstavbu a vybavení domácností, průmyslové armatury, malé vodní elektrárny, obuv, sklo a keramika, potraviny, léčiva a vitamínové přípravky, kuchyňský nábytek, papír, plastové výrobky, lékařská technika, lovecké zbraně a náboje a další komodity. V dovozu z Litvy převažovaly len a lněná příze, bavlna, textilní výrobky, rybí konzervy, dřevo, dřevovláknité desky aj.

Bilaterální dohody uzavřené ve sledovaném období:

– Dohoda mezi ministerstvy zemědělství o spolupráci v zemědělství, Vilnius 31. 3. 2000;
– Dohoda mezi ministerstvy zemědělství o spolupráci ve fytokaranténě a ochraně rostlin, Vilnius 31. 3. 2000;

– Dohoda mezi ministerstvy školství o spolupráci v oblasti školství a vědy, Vilnius 31. 3. 2000;
– Mezivládní dohoda o výměně stážistů, Vilnius 31. 3. 2000;
– Mezivládní dohoda o ochraně utajovaných skutečností, Vilnius 19. 9. 2000.

Kulturní vztahy

Bilaterální kulturní vztahy měly vzestupnou tendenci a byly rozvíjeny na základě historických tradicí a zájmu kulturních institucí obou států, které navazovaly přímé kontakty na komerční i nekomerční bázi. MZV ČR ve spolupráci s ministerstvem kultury zorganizovalo v uplynulém období množství výstav, z nichž lze jmenovat např. výstavu české dětské knihy a dokumentární fotografie. Živá byla výměna v oblasti koncertů a hudebních soutěží. Litva jeví o českou kulturu velký zájem, což se projevuje i na rostoucím počtu překladů z české literatury i na zájmu o český jazyk. Velmi důležitou akcí pořádanou litevskou stranou v říjnu 2000 byla mezinárodní konference o problematice kulturních předmětů uloupených evropským obětem holocaustu, jíž se Česká republika zúčastnila na úrovni místopředsedy vlády a náměstka ministra kultury. Konference se zúčastnila i řada českých odborníků na uvedené téma. Úspěšně se realizovala partnerská spolupráce měst Praha – Vilnius a Brno – Kaunas.

LOTYŠSKÁ REPUBLIKA

Lotyšsko představuje podobně jako ostatní pobaltské země důležitého politického a hospodářského partnera ČR. V roce 2000 pokračoval mezi oběma zeměmi intenzivní politický dialog a prohloubila se zejména spolupráce v bezpečnostní oblasti.

Návštěvy představitelů ČR:

– 5.–8. 6. 2000 – návštěva předsedkyně Senátu L. Benešové;
– 21.–22. 6. 2000 – návštěva ministra obrany V. Vetchého;
– 2.–3. 11. 2000 – návštěva státního tajemníka pro evropské záležitosti – 1. náměstka ministra zahraničních věcí P. Teličky;
– 20.–23. 11. 2000 – návštěva delegace PSP – Výboru pro sociální politiku a zdravotnictví.

Návštěvy představitelů Lotyšska:

– 10.–11. 2. 2000 – konzultace náměstka ministra zahraničních věcí M. Riekstinše;
– 15.–18. 10. 2000 – návštěva ministra zahraničních věcí I. Bérziňše;
– 12.–15. 11. 2000 – návštěva ministra vnitra M. Segliňše.

Vzájemné ekonomické vztahy

Vzájemný obrat dosáhl hodnoty 2,0 mld. Kč, přičemž český vývoz činil 1,7 mld. Kč a dovoz 315,1 mil. Kč při aktivním saldu 1,4 mld. Kč.

Na vývozu do Lotyšska měly největší podíl mechanické nástroje, televizory, přístroje záznamu zvuku a obrazu, plastové výrobky, čisticí prostředky, dopravní prostředky, výrobky ze železa a oceli, sanitární keramika, sklo, zbraně a střelivo. Významnými položkami dovozu ČR za toto období byly výrobky ze dřeva, nábytek a výrobky z ryb. České firmy se aktivně účastnily výběrových řízení na veřejné zakázky. České firmě se podařilo získat významnou zakázku na dodávku munice pro lotyšskou armádu. Významným mezníkem bylo otevření informační a konzultační kanceláře agentury CzechTrade v Rize.

Bilaterální dohody uzavřené ve sledovaném období:

– Dohoda o průmyslové spolupráci v oblasti obrany, Riga 21. 6. 2000;
– Mezivládní dohoda o ochraně utajovaných skutečností, Praha 16. 10. 2000, v platnost vstoupila 1. 1. 2001;
– Mezivládní dohoda o spolupráci v boji proti terorismu, nezákonnému obchodu s narkotiky a psychotropními látkami a organizovanému zločinu, Praha 14. 11. 2000.

Kulturní vztahy

Základním smluvním dokumentem upravujícím kulturní vztahy s Lotyšskem je Dohoda o spolupráci v oblasti kultury mezi vládou ČR a vládou Lotyšské republiky, podepsaná ministry kultury v roce 1999. Nejvýznamnějším projektem roku 2000 byla výstava lotyšského textilního umění, prezentovaná v pražské Novoměstské radnici, a dále výstava *Lotyšsko se vrací do Evropy* (Národní muzeum v Praze). Z akcí pořádaných českou stranou v Lotyšsku měla velký ohlas v Rize na počátku roku 2000 prezentovaná výstava díla Alfonse Muchy, provázená seminářem o vývoji secese v Pobaltí. Zájem byl i o výstavu o českém spisovateli B. Hrabalovi, nazvanou *Příliš hlučná samota*, uspořádanou v Ústřední vědecké knihovně v lotyšské Liepáji v lednu 2000.

5. Vztahy ČR k zemím východní a jihovýchodní Evropy

ALBÁNSKÁ REPUBLIKA

Albánie byla v roce 2000 důležitým partnerem ČR v oblasti jihovýchodní Evropy, mimo jiné také pro její roli v úsilí o dosažení dlouhodobé stability celého regionu. Zá-

jem o udržení dosažené úrovně vztahů byl zdůrazněn návštěvou ministra zahraničních věcí Albánie v Praze. Došlo k pozitivnímu vývoji spolupráce v obchodně-ekonomické oblasti.

Návštěvy představitelů Albánie:

– 12. 2.–15. 2. 2000 – oficiální návštěva ministryně dopravy I. Shuliové;
– 11. 10.–12. 10. 2000 – oficiální návštěva ministra zahraničních věcí P. Mila.

Vzájemné ekonomické vztahy

Poměrně složitá vnitropolitická situace, nesolventnost albánské strany, netransparentnost privatizačního procesu a nadměrná korupce nadále ovlivňovaly rozvoj vzájemných ekonomických vztahů. Nehledě na tato negativa, vzájemný obchod měl neustále stoupající tendenci. Vzájemný obrat zahraničního obchodu činil 589, 2 mil. Kč (z toho dovoz 22,2 mil. Kč a vývoz 567,0 mil. Kč). Aktivní saldo ČR dosáhlo hodnoty 544,8 mil. Kč.

Bilaterální dohody uzavřené ve sledovaném období:

– Protokol o spolupráci Ministerstva zahraničních věcí ČR a Ministerstva zahraničních věcí Albánie, Praha 11. 10. 2000.

Kulturní vztahy

ČR ročně poskytuje albánské straně 2–3 vládní stipendia. Albánská strana navrhla podepsání mezirezortní dohody v oblasti školství.

BĚLORUSKÁ REPUBLIKA

Pro vnitropolitickou situaci v Bělorusku i jeho mezinárodní postavení byly vzájemné politické styky omezené, na vysoké a nejvyšší úrovni nadále neexistovaly. V této situaci se nacházely všechny evropské demokratické země, USA i Kanada.

Bilaterální kontakty byly udržovány na pracovní úrovni především v oblasti obchodu a ekonomiky. Česká republika se ve svém působení v příslušných mezinárodních organizacích podílela na úsilí mezinárodního společenství o demokratizaci Běloruska a připojovala se k postojům EU.

Senát ČR přijal v červenci 2000 rezoluci kritizující porušování lidských práv a svobod v Bělorusku.

Návštěvy představitelů ČR:

– 24.–26. 4. 2000 – návštěva delegace výboru pro zahraniční věci, bezpečnost a obranu Senátu.

Vzájemné ekonomické vztahy

ČR měla zájem na dalším rozvoji vzájemných ekonomických vztahů s Běloruskem. Obchodní výměna dosáhla v roce 2000 obratu 5 mld. Kč (vývoz 3,9 mld. Kč, dovoz 1,1 mld. Kč). V celkovém obratu českého zahraničního obchodu za rok 2000 představovala výměna zboží mezi ČR a Běloruskem 0,2 %, z toho český vývoz 0,3 % a dovoz 0,1 %. Aktivní saldo ČR činilo 2,8 mld. Kč.

Hlavními vývozními položkami ČR byly potraviny, stroje a přepravní zařízení, chemikálie a chemické výrobky, tržní výrobky. Nosnými dovozními položkami byly tržní výrobky (textilní příze, kovové výrobky), chemikálie a příbuzné výrobky, různé průmyslové výrobky, stroje a přepravní zařízení.

Zvýšení českého exportu do Běloruska bylo limitováno zejména nedostatkem platebních prostředků při nekonvertibilitě místní měny.

V souladu s Protokolem o spolupráci mezi Ministerstvem průmyslu a obchodu ČR a Ministerstvem zahraničních věcí Běloruska se ve dnech 18.–19. 4. 2000 uskutečnilo v Praze, na úrovni ředitelů odborů příslušných ministerstev, první zasedání česko-běloruské pracovní skupiny pro obchodně-ekonomickou spolupráci. Zasedání projednalo stav česko-běloruských obchodně-ekonomických vztahů a aktuální otázky spolupráce na konkrétních projektech.

Kulturní vztahy

Kulturní styky probíhaly na nevládní úrovni.

BOSNA A HERCEGOVINA

ČR se aktivně podílela na stabilizaci vnitropolitických a bezpečnostních poměrů v Bosně a Hercegovině (BaH). Česká jednotka SFOR v síle jednoho praporu, dislokovaná v osadách Donja Ljubija a Bosanska Krupa, se těšila všeobecnému respektu a byla velmi dobře hodnocena.

Návštěvy představitelů ČR:

– 9.–10. 6., 22.–23. 9. a 21.–22. 12. 2000 – návštěva náčelníka Generálního štábu AČR gen. J. Šedivého u jednotek AČR působících v misích SFOR a KFOR.

Vzájemné ekonomické vztahy

V roce 2000 došlo k růstu obchodní výměny, přičemž český vývoz mnohonásobně převažoval nad dovozy z BaH. Obrat vzájemného obchodu činil 2,1 mld. Kč, z čehož vývoz do BaH představoval 2,0 mld. Kč a dovoz 85,2 mil. Kč. Ve srovnání s rokem 1999 tedy hodnota dovozu z BaH do České republiky vzrostla dvojnásobně, zatímco hodnota našeho vývozu pouze o 22 %. Aktivní saldo ČR činilo 1,9 mld. Kč.

K významným položkám vývozu ČR do BaH patřily energetická zařízení, dopravní prostředky a vozidla, těžká metalurgie, potraviny a výrobky chemického průmyslu. V dovozu z BaH dominovaly výrobky oděvního a obuvnického průmyslu, komponenty pro železniční vozidla, hliníkový šrot a keramické izolátory.

Kulturní vztahy

V kulturní oblasti byly realizovány především akce pořádané některými nevládními organizacemi a velvyslanectvím ČR v Sarajevu. Úspěšný byl *Večer české komorní hudby* za účasti českého interpreta. ČR rovněž udržovala pravidelné kontakty s krajanskými organizacemi, kterým poskytovala finanční pomoc na kulturní a osvětovou činnost.

BULHARSKÁ REPUBLIKA

Bulharsko je významným stabilizujícím činitelem v prostoru jihovýchodní Evropy. Styčnými body česko-bulharských bilaterálních vztahů jsou členství v CEFTA a SEI, proces integrace do EU a euroatlantická spolupráce. ČR s Bulharskem rozvíjela intenzivní styky, probíhal politický dialog a rozvíjely se ekonomické vztahy.

Návštěvy představitelů ČR:

– 10.–16. 9. 2000 – návštěva delegace Senátu – Výboru pro územní rozvoj, veřejnou správu a životní prostředí;
– 10.–13. 10. 2000 – návštěva delegace zemědělského výboru PSP.

Návštěvy představitelů Bulharska:

– 25.–26. 4. 2000 – návštěva ministra obrany B. Noeva;
– 9.–14. 5. 2000 – návštěva bulharského viceprezidenta T. Kavaldžieva, který se v ČR zúčastnil setkání bulharských krajanů ze střední Evropy;
– 10.–14. 6. 2000 – návštěva delegace parlamentu – Výboru pro zemědělství, lesy a pozemkovou reformu;
– 29. 9. 2000 – návštěva ministryně zahraničních věcí N. Michajlovové;
– 14. 11. 2000 – návštěva náčelníka Generálního štábu M. Michova;

– 13.–15. 11. 2000 – návštěva ministryně životního prostředí a vodního hospodářství E. Manevové;
– 11. 12. 2000 – oficiální návštěva předsedy vlády I. Kostova.

Vzájemné ekonomické vztahy

V 90. letech se objem obchodní výměny stabilizoval v rozpětí 2,5–3 mld. Kč. K výraznému nárůstu došlo v roce 1998 nad úroveň 4 mld. Kč. K tomuto vzestupu napomohly postupné zavádění režimu volného obchodu, zlepšující se ekonomické podmínky v Bulharsku, jakož i skutečnost, že české firmy projevovaly zvýšený zájem o bulharský trh. Za rok 2000 činil obrat obchodní výměny 4,7 mld. Kč, přičemž český vývoz dosáhl hodnoty 3,8 mld. Kč a dovoz 904 mil. Kč. Aktivní saldo ČR tak činilo 2,9 mld. Kč.

Na českém vývozu se v posledních letech nejvíce podílely hutnické výrobky, lněné tkaniny, osobní automobily, součásti traktorů, osobních a nákladních motorových vozidel, součásti jeřábů, vozíků, zdviháků, pneumatiky, převodové hřídele, radiátory, kotle ústředního topení, textilie, papír, léky a mléčné výrobky. Dovoz z Bulharska představovaly především části a součásti dopravních prostředků, zinek, měď, vozíky s manipulačním zařízením, součásti rypadel, buldozerů, některé hutnické výrobky, chemikálie, části telefonní techniky, zelenina, vína a tabák.

Bilaterální dohody uzavřené ve sledovaném období:

– Memorandum o dalších směrech spolupráce mezi Ministerstvem zahraničních věcí ČR a Ministerstvem zahraničních věcí Bulharské republiky, Praha 29. 9. 2000;
– Dohoda o spolupráci v oblasti ochrany životního prostředí mezi Ministerstvem životního prostředí ČR a Ministerstvem životního prostředí a vodního hospodářství Bulharské republiky, Praha 14. 11. 2000;
– Dohoda mezi Úřadem pro technickou normalizaci, metrologii a státní zkušebnictví ČR a Státní agenturou pro normalizaci a metrologii Bulharské republiky o vzájemné spolupráci v oblasti posuzování shody, Praha 11. 12. 2000.

Kulturní vztahy

Základními smluvními dokumenty upravujícími kulturní, vědecké a školské styky byly Mezivládní dohoda o kulturní a vědecké spolupráci z roku 1978 a Dohoda o vědecké spolupráci mezi Akademiemi věd ČR a Bulharské republiky z roku 1993. Bulharsko bylo zahrnuto do seznamu zemí, kterým česká vláda nabízí vládní stipendium – jedno místo pro vysokoškolské a jedno pro postgraduální studium. V Bulharsku se úspěšně prezentoval Klub Bohemia sdružující bulharské bohemisty a přátele české kultury, který vydával vlastní periodika a zprostředkovával vydávání překladů českých literárních děl.

FYROM – BÝVALÁ JUGOSLÁVSKÁ REPUBLIKA MAKEDONIE

Makedonie se postupně vyrovnávala s dědictvím rozpadu bývalé SFRJ, který tuto republiku těžce ekonomicky poznamenal. ČR podporovala úsilí mezinárodního společenství o dosažení stabilizace a pokroku jak v politické, tak i ekonomické oblasti. Těžiště vzájemných vztahů spočívalo v obchodně-ekonomické oblasti.

Návštěvy představitelů ČR:

– 17.–18. 2. 2000 – návštěva ministra obrany V. Vetchého.

Vzájemné ekonomické vztahy

V roce 2000 nebyl zaznamenán výraznější rozvoj vzájemných ekonomických vztahů. Česká strana se snažila o propojení svého tzv. energetického programu prezentovaného v rámci Paktu stability s makedonským návrhem na zřízení „energetického centra“ Paktu stability ve Skopje. Vzájemný obrat zahraničního obchodu se pohyboval ve výši 595,9 mil. Kč (z toho 481,8 mil. Kč vývoz a 114,1 mil. Kč dovoz). Aktivní saldo ČR činilo 367,7 mil. Kč.

Bilaterální dohody uzavřené ve sledovaném období:

– Ujednání mezi Ministerstvem obrany ČR a Ministerstvem obrany Makedonie, Skopje 17. 2. 2000.

GRUZIE

Ve sledovaném období došlo k výraznému zintenzivnění česko-gruzínských vztahů. Dne 6. 6. 2000 byl otevřeno velvyslanectví České republiky v Tbilisi. Zřízení zastupitelského úřadu České republiky, který je pověřen i pro Arménskou republiku, bylo v Gruzii přijato velmi pozitivně.

Řada ministerstev a institucí v Gruzii projevila zájem o zkušenosti České republiky z přechodu k tržní ekonomice a z transformace. Přetrvával zájem o české výrobky a české investice. Tomuto zájmu však neodpovídal objem obchodního obratu ani investicí českých firem v Gruzii.

Návštěvy představitelů ČR:

– 31. 10.–4. 11. 2000 – návštěva náměstka ministra zahraničních věcí ČR H. Kmoníčka.

Návštěvy představitelů Gruzie:

– 22.–24. 2. 2000 – pracovní návštěva ministra pro správu státního majetku M. Ukleba a ministra průmyslu B. Šošitaišviliho;
– 30. 7.–2. 8. 2000 – návštěva ministra dopravy a spojů M. Adeišviliho.

Vzájemné ekonomické vztahy

V roce 2000 činil obrat vzájemného obchodu 226,6 mil. Kč, z toho vývoz z ČR 201,1 mil. Kč, dovoz 25,5 mil. Kč. ČR měla ve vzájemném obchodě výrazně aktivní bilanci ve výši 175,6 mil. Kč.

V dovozu z Gruzie převažovaly ořechy a víno, ve vývozu z ČR byly hlavními komoditami speciální technika, stavební materiály, sklo, elektroinstalační materiál a topná zařízení pro domácnost.

Kulturní vztahy

Ve sledovaném období studovalo v ČR na základě vládních stipendií 12 studentů z Gruzie. Několik dalších občanů Gruzie studovalo na českých vysokých školách na vlastní náklady.

Zastupitelský úřad ČR navázal aktivní spolupráci s českými krajany, soustředěnými ve spolku Zlatá Praha, i s členy Asociace gruzínsko-českých vztahů.

CHORVATSKÁ REPUBLIKA

Po volbách v roce 2000 došlo ke zlepšení postavení Chorvatska na mezinárodní scéně. Oživily se vzájemné bilaterální vztahy. Významným momentem byla návštěva prezidenta ČR V. Havla. Chorvatsko představovalo pro ČR potenciálně významného hospodářského partnera.

Návštěvy představitelů ČR:

– 19.–20. 4. 2000 – návštěva předsedkyně Senátu L. Benešové a delegace senátorů Senátu ČR;
– 9.–11. 7. 2000 – návštěva prezidenta republiky V. Havla;
– 25.–26. 9. 2000 – návštěva delegace Senátu – Výboru pro vzdělání, vědu, kulturu, lidská práva a petice.

Návštěvy představitelů Chorvatska:

– 11.–12. 6. 2000 – návštěva předsedy vlády I. Račana;
– 6.–7. 11. 2000 – návštěva ministra obrany J. Radoše.

Vzájemné ekonomické vztahy

Ze států bývalé Jugoslávie bylo Chorvatsko po Slovinsku naším druhým nejvýznamnějším partnerem. Ve srovnání s rokem 1999 došlo k nárůstu obchodní výměny, hodnota dovozu v roce 2000 vzrostla přibližně o 5 % ve srovnání s rokem 1999, hodnota vývozu o 33 %. V roce 2000 činil obrat vzájemného obchodu cca 7,3 mld. Kč, přičemž saldo obchodní výměny bylo výrazně ve prospěch České republiky a činilo 4,9 mld. Kč, a to při vývozu 6,1 mld. Kč a dovozu 1,2 mld. Kč.

Mezi nejvýznamnější položky vývozu ČR do Chorvatska patřily výrobky černé metalurgie, silniční vozidla, stroje a zařízení, kovoobráběcí stroje, papír a papírenské výrobky a živá zvířata. V dovozu z Chorvatska dominovaly elektrická zařízení, neželezné kovy, léčiva a farmaceutické výrobky, ryby a chemikálie.

Kulturní vztahy

V kulturní oblasti se spolupráce uskutečňovala převážně po linii přímých styků institucí a jednotlivců, po komerční linii pak prostřednictvím uměleckých agentur. Aktivně se na prezentaci české kultury v Chorvatsku podílel i ZÚ ČR v Záhřebu. V roce 2000 byla stěžejní akcí výstava *Architektura pro novou demokracii – J. Plečnik*, uspořádaná ve spolupráci se Správou Pražského hradu. V Záhřebu byl za účasti autora uveden překlad knihy L. Vaculíka *Jak se dělá chlapec* a režisér J. Menzel se zúčastnil premiéry divadelní hry, kterou připravil s chorvatskými herci.

KAZAŠSKÁ REPUBLIKA

Postupná transformace kazašské ekonomiky a zejména nerostné bohatství země vytvářely předpoklady pro to, aby se Kazašská republika stala významným ekonomickým partnerem České republiky. České firmy projevily zájem o účast na projektech modernizace a restrukturalizace kazašského průmyslu a dopravních sítí.

Od října 2000 byl zaveden mezi oběma zeměmi vízový režim.

Návštěvy představitelů ČR:

– 14.–15. 6. 2000 – účast ministra dopravy J. Schlinga na mezinárodní konferenci o dopravě.

Vzájemné ekonomické vztahy

Kazachstán byl v roce 2000 po Ruské federaci a Ukrajině třetím nejvýznamnějším partnerem České republiky mezi státy bývalého Sovětského svazu. Obrat vzájemného obchodu činil 5,9 mld. Kč, z toho vývoz ČR 1,2 mld. Kč, dovoz 4,7 mld. Kč. České pasivum v obchodu s Kazachstánem dosáhlo výše 3,5 mld. Kč.

Ve vývozu ČR byly nejvíce zastoupeny stroje a přepravní zařízení, potravinářské technologie, osobní automobily, sklo, obuv. V dovozu byly hlavní položkou minerální paliva, mazadla a další suroviny.

Kulturní vztahy

Kulturní vztahy mezi oběma státy byly na nízké úrovni. Česká kinematografie byla dvěma snímky zastoupena na Týdnu evropského filmu, který se konal v květnu 2000 v Almaty. Na základě vládních stipendií studovalo v ČR 10 studentů z Kazašské republiky.

KYPERSKÁ REPUBLIKA

Česko-kyperské vztahy byly korektní a bez otevřených problémů. Pozice obou zemí jako kandidátských zemí EU vytvářela významný rámec pro vzájemné styky. Mezi oběma zeměmi probíhal politický dialog.

Návštěvy představitelů Kyperské republiky:

– 26.–28. 3. 2000 – oficiální návštěva ministra průmyslu a obchodu N. Rolandise.

Vzájemné ekonomické vztahy

V roce 2000 činil obrat vzájemného obchodu 594,7 mil. Kč při aktivním saldu ČR 245,7 mil. Kč. Celkově ČR vyvezla zboží za 420,2 mil. Kč a naopak dovezla za 174,5 mil. Kč.

Ve zbožové struktuře vývozu z ČR převládaly stroje a elektrická zařízení, železo, ocel a dřevo pro stavební účely, sklo a výrobky ze skla, plasty a chemikálie, tkaniny a textilní výrobky a papír. V dovozu z Kyperské republiky převládaly citrusové plody (58 %), výrobky tabákového průmyslu a farmaceutické výrobky.

Významnou součástí rozvoje obchodní spolupráce byla účast firem na mezinárodních veletrzích pořádaných v obou zemích.

V roce 2000 se Kypr podílel 2,7 % na celkových přímých zahraničních investicích a byl 9. největším investorem v ČR.

Bilaterální dohody uzavřené ve sledovaném období:

– Prováděcí protokol k Dohodě o spolupráci v oblasti školství, mládeže a sportu na období 1999–2001, Nikosie 8. 6. 2000.

Kulturní vztahy

Smluvním základem rozvoje vztahů v kulturní oblasti byla Dohoda o spolupráci v oblasti kultury, vědy a školství z roku 1971. Konkrétně jsou vztahy upraveny nově podepsaným prováděcím protokolem na léta 1999–2001. Na Kypru trval zájem o studium na vysokých školách v ČR.

MOLDAVSKÁ REPUBLIKA

Česko-moldavské vztahy byly v minulosti sporadické, v poslední době však zaznamenaly vzestupnou tendenci, která byla dokumentována návštěvou místopředsedy vlády a ministra zahraničních věcí J. Kavana.

Návštěvy představitelů ČR:

– 10.–16. 9. 2000 – návštěva delegace Senátu – Výboru pro územní rozvoj, veřejnou správu a životní prostředí;
– 22. 9. 2000 – návštěva místopředsedy vlády a ministra zahraničních věcí J. Kavana.

Vzájemné ekonomické vztahy

Objem obchodní výměny ČR s Moldavskem byl nízký a neodpovídal vzájemným možnostem, vykazoval však stoupající tendenci. V roce 2000 činil obrat 469,8 mil. Kč, přičemž 382 mil. Kč připadalo na český vývoz a 87,8 mil. Kč na dovoz. Na vzájemných ekonomických vztazích se pozitivně projevilo uzavření dohod o obchodně-ekonomické spolupráci, o zamezení dvojího zdanění a o podpoře a ochraně investic v roce 1999.

RUMUNSKO

Rumunsko je tradičním českým partnerem v regionu jihovýchodní Evropy. Styčnými body bilaterálních vztahů byly členství v CEFTA a SEI, proces integrace do EU a euroatlantická spolupráce. Intenzita vzájemných kontaktů stejně jako úroveň návštěv představitelů obou zemí byly i nadále vysoké. ČR podporovala začlenění Rumunska mezi kandidátské země EU, jeho přijetí do NATO a kandidaturu na předsednictví OBSE pro rok 2001.

Návštěvy představitelů ČR:

– 18. 5. 2000 – návštěva prezidenta V. Havla;
– 17. 7. 2000 – návštěva ministra obrany V. Vetchého;

– 10.–16. 9. 2000 – návštěva delegace výboru pro územní rozvoj, veřejnou správu a životní prostředí Senátu;
– 21. 9. 2000 – návštěva místopředsedy vlády a ministra zahraničních věcí J. Kavana.

Návštěvy představitelů Rumunska:

– 26.–29. 6. 2000 – návštěva delegace hospodářského a zemědělského výboru Senátu;
– 8.–9. 10. 2000 – oficiální návštěva předsedy vlády M. Isareska.

Vzájemné ekonomické vztahy

Od roku 1994 docházelo k trvalému růstu obchodu. Obchodní bilance vykazovala i ve sledovaném období vysoce aktivní saldo (5 mld. Kč) pro ČR. V roce 2000 činil obrat 7,7 mld. Kč, přičemž objem českého exportu představoval 6,4 mld. Kč. ČR dovezla zboží v hodnotě 1,3 mld. Kč.

Mezi komodity nejvíce exportované z ČR do Rumunska patřily spotřební zboží, chemikálie, stroje a přepravní zařízení a potraviny. Konkrétně šlo o pneumatiky a kordy pneumatik a výrobky z plastů (17,6 %), kovy a kovové výrobky (12,1 %), chemické výrobky (11,5 %), stroje a elektrická zařízení (11 %), motorová vozidla a dopravní prostředky (7,9 %), dřevovinu, papír a kartonový papír (7,6 %), textilní materiály a textilní výrobky (7,9 %) . Naopak, na dovozu do ČR z Rumunska se podílely nejvíce nábytkářské zboží a sportovní potřeby (22,9 %), dřevo a dřevěné uhlí (12,8 %), kovy a kovové výrobky (11,4 %), textilní materiály a textilní výrobky (9,5 %) a chemické výrobky (9,2 %).

Bilaterální dohody uzavřené ve sledovaném období:

– Ujednání mezi Ministerstvem obrany ČR a Ministerstvem národní obrany Rumunska týkající se ochrany vojenských utajovaných skutečností, Bukurešť 17. 7. 2000.

Kulturní vztahy

V červnu 1998 bylo podepsáno mezirezortní Ujednání mezi ministerstvy školství ČR a Rumunska o spolupráci v oblasti školství na léta 1998–2000, které, mimo jiné, umožňuje studium na státních vysokých školách obou smluvních stran za finančních podmínek platných pro vlastní občany.

V Rumunsku žije 5500 českých krajanů, potomků českých vystěhovalců, kteří se od dvacátých let 19. století usazovali převážně v jižním Banátu. Česká menšina v Rumunsku je dnes pravděpodobně nejautentičtější českou komunitou v zahraničí. ČR pokračovala v realizaci programu mimořádné pomoci krajanské komunitě (zahájen v roce 1995) zaměřeného na opravy českých škol a kulturních center v oblasti, opra-

vy přístupových cest do českých obcí, telefonizaci těchto obcí a zpřístupňování zdravotní péče jejich obyvatelům.

RUSKÁ FEDERACE

Styky ČR s Ruskem jsou důležitou složkou komplexu bilaterálních vztahů české zahraniční politiky. Rusko je při řešení bezpečnostních otázek v euroatlantickém prostoru závažným faktorem. Pro ČR je též významným obchodním a ekonomickým partnerem.

ČR jako členská země NATO se opětovně vyslovovala pro rozvoj dialogu mezi Ruskou federací a NATO. Rok 2000 byl v tomto směru ve znamení pozitivních tendencí obnovení vzájemných vztahů. Účast Ruska v obou zasedáních Stálé společné rady na úrovni ministrů zahraničních věcí byla důležitým faktorem pro zkvalitňování dialogu NATO – RF.

Ve druhé polovině roku 2000 byl oživen vzájemný politický dialog ve vztazích mezi ČR a RF. Došlo k výměně parlamentních delegací a k nástupu nových velvyslanců obou zemí.

V 1. pololetí roku 2000 vláda ČR rozhodla zavést vůči Rusku vízovou povinnost, a to v souvislosti s přípravou vstupu ČR do EU. Stejný krok uskutečnila i ruská strana. Oboustranné zavedení víz se ve vzájemných vztazích negativně neprojevilo.

Rusko bylo 8. největším obchodním partnerem ČR.

Návštěvy představitelů ČR:

– 11.–13. 10. 2000 – návštěva delegace zahraničního výboru PSP.

Návštěvy představitelů Ruska:

– 29.–30. 5. 2000 – návštěva gubernátora Sverdlovské oblasti E. Rossela;
– 9.–13. 10. 2000 – návštěva společné delegace hospodářského výboru a zemědělského výboru Rady federace Federálního shromáždění;
– 13.–14. 11. 2000 – účast ministra vlády a vedoucího aparátu vlády I. Šuvalova na 6. zasedání Mezivládní komise pro obchodně-ekonomickou a vědeckotechnickou spolupráci.

Ekonomické vztahy

Podíl Ruské federace na celkovém obratu zahraničního obchodu České republiky dosáhl ve sledovaném období 3,3 %, přičemž tento obrat činil 95,1 mld. Kč.

V roce 2000 se dovoz z RF do ČR zvýšil na 80,2 mld. Kč, t.j. 6,4 % z celkového dovozu ČR (2. místo v celkovém dovozu ČR). Příčinou byl především prudký nárůst cen energetických surovin. Vývoz z ČR do RF činil 14,9 mld. Kč a podíl poklesl

z 1,5 % na 1,3 % z celkového vývozu ČR. Pasivní saldo vzájemného obchodu činilo 65,3 mld. Kč (t.j. o 30,4 mld. Kč více než v roce 1999).

Hlavní příčinou nevyrovnané obchodní bilance byl vysoký objem dovozu palivoenergetických surovin z Ruské federace (ropa, plyn). Česká strana usilovala o snížení pasivního salda především zvyšováním exportu do Ruska. V loňském roce se projevila tendence ke komoditnímu přeskupení českého vývozu do RF ve prospěch strojů, kompletačních položek a přepravních zařízení.

Ve dnech 13.–14. 11. 2000 se v Praze uskutečnilo 6. zasedání Mezivládní komise pro obchodně-ekonomickou a vědeckotechnickou spolupráci, v jehož průběhu byla dohodnuta řada konkrétních opatření zaměřených na další rozvoj hospodářské spolupráce a řešení otevřených problémů.

Významnou součástí přímých obchodně-ekonomických vztahů s Ruskou federací byly kontakty s ruskými regiony, které ČR rozvíjí již několik let. Mezi regiony, se kterými ČR v roce 2000 úspěšně spolupracovala, patřily především Moskva, Moskevská oblast, Sankt Petěrburg a Sverdlovská oblast.

Kulturní styky

Kulturní styky mezi ČR a RF byly realizovány převážně na základě přímých kontaktů mezi pořadateli akcí.

V roce 2000 se česká strana účastnila v RF mj. výstavy *Fotobiennale 2000*, filmových festivalů *Kinošok* v Anapě a *Mosfest* v Moskvě, soutěžní výstavy dětských kreseb apod.

Soubor světoznámého moskevského Divadla na Tagance v čele s režisérem J. Ljubimovem se na podzim roku 2000 zúčastnil mezinárodního festivalu *Divadlo* v Plzni.

S podporou překladatelských grantů Ministerstva kultury ČR se podařilo oživit vydávání české literatury v ruských nakladatelstvích a iniciovat publicitu ruských sdělovacích prostředků o osobnostech českého kulturního života (J. A. Komenský, T. G. Masaryk, J. Hašek, F. Kafka ad.).

SVAZOVÁ REPUBLIKA JUGOSLÁVIE

Politické změny v SRJ v roce 2000 měly pozitivní ohlas na mezinárodní politické scéně, výsledkem čehož bylo urychlené začlenění SRJ do mezinárodních organizací a zrušení – s několika výjimkami zaměřenými proti S. Miloševičovi a jeho úzkému okruhu – sankčního režimu ze strany EU.

Česká republika udržovala před a po změnách poměrně intenzivní dialog s opozicí proti režimu S. Miloševiče.Vnitropolitický vývoj v zemi se vyznačoval relativně jasnými demokratizačními prvky a vytvořil předpoklady k plnému obnovení vzájemných styků ve všech oblastech.

Ve světle těchto pozitivních změn byla Česká republika připravena obnovit plnohodnotný politický dialog, který byl vinou režimu S. Miloševiče zcela přerušen. Současně předpokládala rychlé obnovení styků v obchodně-ekonomické oblasti a výrazné zapojení českých subjektů do realizace projektů v rámci Paktu stability. Z těchto důvodů česká vláda urychleně zrušila sankce ve vztahu k SRJ a byla připravena poskytnout SRJ jak ekonomickou, tak i humanitární pomoc, která byla průběžně poskytována i v minulém období.

Návštěvy představitelů ČR:

– 23. 10. 2000 – oficiální návštěva místopředsedy vlády a ministra zahraničních věcí J. Kavana.

Návštěvy představitelů SRJ:

– 21. 11. 2000 – pracovní návštěva prezidenta Černé Hory M. Djukanoviče.

Vzájemné ekonomické vztahy

Obchodní a ekonomickou výměnu mezi oběma zeměmi negativně ovlivnilo uplatňování sankčních režimů. Obchodní výměna se uskutečňovala v oblastech, na které se sankční režimy nevztahovaly. Zrušení sankčních opatření a začlenění SRJ do Paktu stability vytvořily příhodné podmínky pro obnovu obchodně-ekonomických styků mezi oběma zeměmi. Jugoslávský trh se po téměř desetileté izolaci stal velmi atraktivním. Česká podnikatelská sféra projevila velký zájem o proniknutí do této oblasti. Již koncem roku 2000 navštívila Jugoslávii mise českých podnikatelů, jejímž cílem bylo zmapování potřeb jugoslávského trhu.Vzájemný obrat zahraničního obchodu se pohyboval ve výši 3,3 mld. Kč. Český vývoz dosáhl hodnoty 2,6 mld. Kč a dovoz 676,7 mil. Kč. ČR tak dosáhla aktivního salda ve výši 2 mld. Kč.

Kulturní vztahy

Z iniciativy zastupitelského úřadu ČR se v roce 2000 konal v Bělehradě poměrně značný počet akcí kulturního charakteru. V rámci pomoci bylo jugoslávské straně nabídnuto 20 vládních stipendijních míst.

UKRAJINA

Ukrajina patřila ve sledovaném období mezi nejvýznamnější partnery České republiky ve východní Evropě. Dvoustranné vztahy měly dobrou úroveň, obě strany měly zájem na jejich dalším rozvoji. Nejaktivnější ve sledovaném období byly styky

mezi parlamenty obou zemí a některými rezorty, zejména ministerstvy obrany a ministerstvy zemědělství.

Na základě rozhodnutí vlády ČR byla ve vztahu k Ukrajině dne 28. 4. 2000 vypovězena Dohoda mezi vládou ČSSR a vládou SSSR o podmínkách vzájemných cest občanů obou států (Praha 17. 12. 1981). Od 28. 6. 2000 začal platit pro cesty mezi oběma zeměmi vízový režim. Pozitivem je skutečnost, že zavedení vízového režimu výrazně neovlivnilo spolupráci mezi oběma zeměmi.

Česká republika vítala úsilí Ukrajiny o užší spolupráci s NATO, Evropskou unií i středoevropskými regionálními uskupeními a organizacemi. Současně Česká republika oceňovala politiku Ukrajiny vůči sousedním zemím a její úsilí o zvýšení regionální bezpečnosti.

Ukrajina patřila mezi významné hospodářské partnery ČR – mezi zeměmi bývalého Sovětského svazu zaujímala druhé místo.

Návštěvy představitelů ČR:

– 9. 6. 2000 – návštěva ministra zemědělství J. Fencla;
– 12.–13. 6. 2000 – návštěva delegace hospodářského výboru PSP;
– 3. 11. 2000 – účast předsedkyně Senátu L. Benešové a ministra průmyslu a obchodu M. Grégra při odhalení pamětních desek českým legionářům;
– 4.–7. 12. 2000 – návštěva delegace ústavně-právního výboru PSP.

Vzájemné ekonomické vztahy

V roce 2000 obrat vzájemného obchodu činil 14,7 mld. Kč., z toho vývoz ČR 5,6 mld. Kč, dovoz 9,1 mld. Kč. Bilance obchodu v tomto období byla pro ČR záporná, schodek dosáhl výše 3,5 mld. Kč, což v absolutní hodnotě převýšilo kumulovanou negativní bilanci ČR ve vzájemném obchodě za posledních 5 let.

V dovozu zboží z Ukrajiny do ČR byly nejvíce zastoupeny železná ruda a železorudný koncentrát (53 % celkového dovozu), válcované výrobky ze železa nebo nelegované oceli (10 %), černouhelný, hnědouhelný a rašelinový dehet (5 %), surový hliník (4,5 %), oleje a produkty destilace vysokotepelných dehtů (3 %) a feroslitiny (2,8 %).

V českém vývozu v roce 2000 dominovala auta a jiná motorová vozidla pro přepravu osob (13,7 %), pšenice a sourež (5,5 %), léky (3,1 %), ropné oleje a oleje ze živičných nerostů, jiné než surové benziny (2,3 %), cyklické uhlovodíky (2,1 %), části železničních vozidel nebo vozidel pro jinou kolejovou dopravu (1,9 %), toaletní a podobný papír (1,9 %).

Kulturní vztahy

Velvyslanectví ČR v Kyjevě zorganizovalo v roce 2000 řadu kulturních akcí – filmová představení, koncerty vážné hudby, výstavy fotografií a plakátů. S velkou odez-

vou se setkaly především koncerty z díla A. Dvořáka a B. Martinů ve Lvově a koncert české duchovní barokní hudby v Kyjevě.

I v roce 2000 poskytla vláda ČR dvě stipendia pro denní studium a dvě pro doktorandské studium na českých vysokých školách.

Zastupitelský úřad ČR v Kyjevě pokračoval v aktivní práci s krajany, kterých je na Ukrajině přibližně deset tisíc. 16 krajanských spolků je sdruženo v České národní radě Ukrajiny. K nejaktivnějším patřily spolky v Kyjevě, Lvově, Simferopolu, Užhorodě a Čechohradu.

UZBECKÁ REPUBLIKA

Uzbecká republika hrála důležitou roli ve středoasijském regionu. Česko-uzbecké vztahy se prioritně orientovaly na řešení otázek hospodářské spolupráce mezi oběma státy a na vytváření smluvně-právní základny vztahů.

Návštěvy představitelů ČR:

– 1.–3. 8. 2000 – návštěva náměstka ministra zahraničních věcí H. Kmoníčka.

Návštěvy představitelů Uzbekistánu:

– 1.–3. 3. 2000 – návštěva ministra vnějších ekonomických vztahů E. Ganijeva a náměstka ministra zahraničních věcí I. Mustafajeva.

Vzájemné ekonomické vztahy

V roce 2000 obrat vzájemného obchodu činil 1,4 mld. Kč, z toho vývoz ČR 609,6 mil. Kč, dovoz 806,6 mil. Kč. Bilance obchodu byla z hlediska ČR pasivní, schodek činil 197 mil. Kč. Po silném propadu vzájemného obchodu v letech 1998 a 1999, způsobeném zhoršující se ekonomickou situací v Uzbekistánu především v důsledku finanční krize v Rusku a v jihovýchodní Asii v roce 1998, jakož i striktní devizové regulace a omezování dovozů, které uplatňuje uzbecká vláda, došlo v roce 2000 k nárůstu vzájemné obchodní výměny.

V dovozu zboží z Uzbekistánu s 98 % převažovala surová bavlna, zbývající 2 % představovaly především chemikálie (sodík, sírany), surové kůže, bavlněná příze, zinek a akrylová vlákna. Ve vývozu do Uzbekistánu měl největší podíl cukr (36,6 %), tkalcovské stroje (12,7 %), pneumatiky (11 %), potravinářské stroje (8 %), kovové konstrukce (7,8 %), ostatní stroje pro průmysl (5,7 %) a roury (4,7 %).

Bilaterální dohody uzavřené ve sledovaném období:

– Smlouva mezi vládou České republiky a vládou Uzbecké republiky o zamezení dvojího zdanění a zabránění daňovému úniku v oboru daní z příjmu a z majetku, Praha 2. 3. 2000.

Kulturní vztahy

Velvyslanectví ČR v Taškentu uspořádalo řadu akcí s prezentací různých forem české kultury v Uzbekistánu: koncerty klasické hudby, výstavy fotografií, soutěž *Kdo zná lépe Českou republiku*. Velký ohlas měla první prezentace české filmové tvorby na nejvýznamnější kulturní akci velvyslanectví států Evropské unie v Uzbekistánu – na taškentském filmovém fóru *Dny Evropského filmu 2000* v květnu 2000.

Ve sledovaném období studovalo v ČR 10 studentů z Uzbekistánu na základě stipendijních míst nabídnutých českou vládou.

OSTATNÍ ZEMĚ OBLASTI:

ARMÉNSKÁ REPUBLIKA, ÁZERBÁJDŽÁNSKÁ REPUBLIKA

V roce 2000 došlo k určité aktivizaci vztahů ČR s Arménskou republikou a Ázerbájdžánem.

Náměstek ministra zahraničních věcí České republiky H. Kmoníček uskutečnil ve dnech 4.–7. 11. 2000 návštěvu Arménie. Arménská strana vyjádřila v průběhu návštěvy předběžný souhlas s přiakreditací velvyslance ČR v Tbilisi pro Arménskou republiku.

Česká strana usilovala zejména o další rozvoj obchodu s uvedenými státy, jehož objem neodpovídal možnostem jednotlivých zemí. Ekonomické vztahy ČR s oběma státy zůstaly v roce 2000 omezené.

Celkový obrat zahraničního obchodu s Arménií činil v roce 2000 358,2 mil. Kč, z čehož vývoz ČR 355,7 mil. Kč. S ohledem na minimální dovoz z Arménie ve výši 2,5 mil. Kč byla bilance vzájemného obchodu výrazně aktivní ve prospěch ČR (353,2 mil. Kč). V českém vývozu převažovaly stroje a polotovary, v dovozu převládaly lihoviny.

Obrat obchodu s Ázerbájdžánem v roce 2000 dosáhl výše 682,4 mil. Kč, z čehož vývoz ČR 473,0 mil. Kč, dovoz 209,4 mil. Kč. ČR dosáhla aktivní bilance ve výši 263,6 mil. Kč. Český vývoz tvořily především spotřební zboží (oděvy, obuv, keramika, sklo), strojírenské výrobky, energetická zařízení a potraviny. V dovozu převládaly chemické suroviny a polotovary a potraviny.

Na základě vládního stipendia, poskytovaného v rámci rozvojové pomoci, studovalo v roce 2000 v ČR 11 studentů z Arménie a stejný počet studentů z Ázerbájdžánu.

KYRGYZSKÁ REPUBLIKA, TÁDŽICKÁ REPUBLIKA, TURKMENISTÁN

Ve vztazích s Kyrgyzskou republikou, Tádžickou republikou a Turkmenistánem Česká republika považovala za rozhodující rozvoj ekonomické spolupráce. Stávající obchodní výměna však neodpovídala možnostem jednotlivých zemí.

K aktivizaci česko-tádžických vztahů přispěla návštěva prezidenta Tádžické republiky I. Rachmonova v Praze ve dnech 10.–12. 4. 2000. Tádžický prezident navštívil ČR při příležitosti 8. zasedání Ekonomického fóra OBSE. Jednal s předsedou vlády ČR M. Zemanem, předsedkyní Senátu L. Benešovou a předsedou PSP V. Klausem.

Obchod s Tádžickou republikou dosáhl obratu 408,1 mil. Kč, z toho vývoz ČR 18,6 mil. Kč, dovoz 389,5 mil. Kč. Bilance vzájemného obchodu byla pro ČR negativní, saldo dosáhlo výše 370,9 mil. Kč.

Ve sledovaném období studovalo v ČR v rámci vládních stipendií 5 studentů z Tádžické republiky.

Obrat obchodu ČR s Kyrgyzskou republikou v roce 2000 činil 177,1 mil. Kč, z toho vývoz ČR 35,6 mil. Kč, dovoz 141,5 mil. Kč. Platební bilance ČR byla negativní ve výši 105,9 mil. Kč.

V rámci Týdne evropského filmu, organizovaného Ministerstvem kultury Kyrgyzské republiky v květnu 2000, byly v Biškeku promítnuty dva české filmy.

Ve sledovaném období v ČR studovalo v rámci vládních stipendií 9 studentů z Kyrgyzské republiky a 2 studenti z Turkmenistánu.

Nejaktivnější obchodní vztahy z uvedených zemí měla ČR s Turkmenistánem. Obrat vzájemného obchodu dosáhl výše 884,1 mil. Kč, z toho vývoz ČR 637,1 mil. Kč, dovoz 247 mil. Kč. Aktivní bilance ČR činila 390,1 mil. Kč.

Ve sledovaném období studovali v ČR v rámci vládních stipendií 2 studenti z Turkmenistánu.

6. Vztahy ČR k některým dalším evropským státům

ANDORRSKÉ KNÍŽECTVÍ

Po navázání diplomatických styků mezi ČR a Andorrou v roce 1996 došlo v roce 2000 k historicky první návštěvě andorrského ústavního činitele – předsedy vlády Marka Forné Molného v ČR.

Návštěvy představitelů Andorry v ČR:

– 16.–19. 3. 2000 – oficiální návštěva předsedy vlády Marka Forné Molného;

Setkání představitelů ČR a Andorry:

– 6. 9. 2000 – setkání předsedy vlády Marka Forné Molného s prezidentem republiky V. Havlem na zasedání Valného shromáždění OSN.

Vzájemné ekonomické vztahy

Přes relativně nízký objem obchodní výměny byl andorrský obchod s ČR z hlediska Andorry nejvyšší ze zemí střední a východní Evropy. Za rok 2000 ČR do Andorry vyvezla zboží za 18,3 mil. Kč, především tržní výrobky (49,6 %), průmyslové výrobky (20,1 %), stroje a přepravní zařízení (15,9 %). Dovoz do ČR činil 0,6 mil. Kč (převážně suroviny – 85,7 %). V porovnání s předchozím období vzrostl vývoz ČR o 6,7 % a dovoz do ČR o 102 %.

KNÍŽECTVÍ LICHTENŠTEJNSKO

Mezi Knížectvím Lichtenštejnsko a Českou republikou neexistují diplomatické styky. Jako nový subjekt mezinárodního práva požádala ČR na přelomu roku 1992 a 1993 Lichtenštejnsko, stejně jako všechny státy světa, o uznání a navázání diplomatických styků. Lichtenštejnsko však dosud Českou republiku neuznalo. Normalizaci vzájemných vztahů spojuje kníže Hans Adam II. s požadavkem dvoustranných jednání o sporných majetkoprávních otázkách z minulosti.

MALTSKÁ REPUBLIKA

Bilaterální vztahy ČR s Maltou jsou bezproblémové a jejich těžiště spočívá zejména v oblasti obchodní a ekonomické spolupráce. Po obnovení žádosti o vstup do Evropské unie se na summitu Evropské rady v Helsinskách v roce 1999 stala Malta kandidátem na členství v EU a patří spolu s ČR k vážným kandidátům na vstup do EU při nejbližší vlně rozšíření. K problematice evropské integrace probíhají mezi oběma zeměmi politické konzultace.

Návštěvy představitelů ČR na Maltě:

– 24. 7.–12. 8. 2000 – návštěva ministra školství, mládeže a tělovýchovy E. Zemana;
– 17. 11. 2000 – konzultace k problematice EU mezi státním tajemníkem pro evropské záležitosti – 1. náměstkem ministra zahraničních věcí P. Teličkou a hlavním maltským vyjednavačem R. C. Caruanou ve Vallettě.

Návštěvy představitelů Malty v ČR:

– 13. 4. 2000 – konzultace k problematice EU mezi státním tajemníkem pro evropské záležitosti – 1. náměstkem ministra zahraničních věcí P. Teličkou a hlavním maltským vyjednavačem R. C. Caruanou v Praze.

Vzájemné ekonomické vztahy

Malta je tradičním odbytištěm osobních vozidel Škoda a českých textilních a sklářských výrobků. Významnou položku ekonomických vztahů představuje pasivní cestovní ruch.

Obchodní výměna mezi Maltou a Českou republikou se v posledních letech vyznačuje aktivem na české straně, které má tendenci se snižovat. V roce 2000 toto aktivum činilo 16 mil. Kč. Obrat vzájemného obchodu dosáhl v roce 2000 263,4 mil. Kč, z toho vývoz 139,7 mil. Kč a dovoz 123,7 mil. Kč.

Hlavními položkami českého exportu jsou osobní automobily Škoda, mléčné výrobky a vejce, pneumatiky, textilní příze, tkaniny, náhradní díly, příslušenství motorových vozidel, hudební nástroje a léčiva. Z Malty do ČR se dovážejí výrobky z vulkanizovaného kaučuku, elektronické výrobky, kancelářské stroje, díly pro proudové motory, textilní příze.

Důležitým momentem v česko-maltských ekonomických vztazích byla investice maltské společnosti Corinthia Palace Hotel Co. – nákup hotelů v ČR ve druhé polovině 90. let.

MĚSTSKÝ STÁT VATIKÁN

Ve vztazích se Svatým stolcem dominovala v roce 2000 jednání o bilaterální smlouvě. Proběhlo pět kol rozhovorů. Bylo dosaženo dohody o textu preambule, zásadní shody o obecných článcích smlouvy a o principech dalšího postupu jednání.

Návštěvy představitelů ČR:

– 22. 10. 2000 – pracovní návštěva předsedy vlády ČR M. Zemana v doprovodu ministra kultury P. Dostála, ministra zemědělství J. Fencla a ministra průmyslu a obchodu M. Grégra.

ČR se na základě usnesení vlády zúčastnila oslav Velkého jubilea 2000. Český podíl na celoročních oslavách milénia (mj. předání vánočního stromu prezidentem republiky papeži, koncert Státní filharmonie Brno za účasti předsedy vlády ČR, výstava *Poslední květy středověku* s účastí ministra kultury) byl příspěvkem občanů ČR k oslavám Svatého roku.

7. Vztahy ČR k zemím Asie a tichomořské oblasti

AFGHÁNISTÁN

Vztahy ČR a Afghánistánu dlouhodobě stagnují kvůli trvající občanské válce a vnitropolitické nestabilitě v této zemi. Vládu Tálibánu ČR neuznala. Afghánistán v roce 2000 zastupovala v ČR vláda B. Rabbáního.

Vzájemné ekonomické vztahy

Mezi ČR a Afghánistánem probíhá omezená obchodní výměna. V roce 2000 objem obchodu dosáhl 40,1 mil. Kč (vývoz ČR 26,2 mil. Kč, dovoz 13,9 mil. Kč, aktivní saldo 12,3 mil. Kč).

Hlavními překážkami vzájemného obchodu a rozvoje ekonomické spolupráce byly rozvrácené národní hospodářství, neurovnané poměry v zemi a neexistence fungující ústřední vlády.

AUSTRALSKÉ SPOLEČENSTVÍ

Austrálie hraje z politického i ekonomického hlediska významnou úlohu v asijsko-tichomořské oblasti. V Austrálii žije mnoho českých krajanů, kteří mají důležitou úlohu v rozvoji česko-australských styků. V listopadu 2000 bylo rozhodnuto zřídit další honorární konzulární úřad, a to v Perthu.

Návštěvy představitelů ČR:

– 21. 9.–3. 10. 2000 – návštěva ministra školství, mládeže a tělovýchovy E. Zemana;
– 28. 10.–8. 11. 2000 – návštěva delegace Senátu – Výboru pro zdravotnictví a sociální politiku, Stálé komise Senátu pro krajany žijící v zahraničí a Výboru pro ústavní a legislativní záležitosti.

Návštěvy představitelů Austrálie:

– 24.–29. 9. 2000 – návštěva náměstka ministra financí R. Kempa;
– 26.–28. 10. 2000 – návštěva parlamentní delegace.

Vzájemné ekonomické vztahy

Vzájemná obchodní výměna mezi ČR a Austrálií je na poměrně nízké úrovni, na obou stranách existují nevyužité možnosti pro její zvýšení. V roce 2000 činil vzájemný obrat 3 mld. Kč (vývoz 1,2 mld. Kč, dovoz 1,8 mld. Kč), pasivní saldo ob-

chodní bilance ČR se oproti předcházejícímu roku zvýšením dovozu prohloubilo a činilo 0,6 mld. Kč.

Nosné položky vývozu z ČR tvořily kovoobráběcí stroje, sklo, textil, výrobky výpočetní techniky, strojírenské výrobky, komponenty pro přenos elektrické energie, sportovní zbraně a munice, sportovní potřeby a hračky, chemikálie a chemické komponenty.

Hlavní položky dovozu do ČR tvořily víno, vlna, ovčí a jehněčí kůže, maso a potravinové přípravky, lékařské a farmaceutické preparáty, koncentráty manganových, hliníkových, titanových a ostatních rud.

Kulturní vztahy

Styky v oblasti kulturní, školské, sportovní a vědecké se v roce 2000 rozvíjely na všech úrovních. Výrazným podnětem k oživení styků bylo konání olympijských a paralympijských her v Sydney v září–říjnu 2000. Řadu kulturních akcí pořádaly i v roce 2000 krajanské organizace. Úspěch zaznamenala zvláště výstava 14 českých umělců reprezentujících nejrůznější výtvarné obory, která se uskutečnila za finanční podpory MZV ČR v Sydney na jaře roku 2000. Mediálně nejúspěšnější byla výstava o terezínském židovském ghettu, která se na jaře 2000 uskutečnila ve spolupráci s Pražským židovským muzeem v prostorách parlamentu v Canbeře.

ČÍNSKÁ LIDOVÁ REPUBLIKA

Čínská lidová republika je regionální velmoc a aspiruje na roli velmoci ve světovém měřítku. Její vliv se výrazně projevuje i v asijsko-pacifické oblasti. ČLR je stálým členem RB OSN a podílí se na činnosti mnoha mezinárodních organizací. ČLR zaujímá důležité místo ve světovém obchodě. Není členem žádného politického či vojenského uskupení.

Českou republiku spojují s ČLR tradiční přátelské vztahy. V roce 2000 byla ČLR 16. největším obchodním partnerem ČR.

Návštěvy představitelů ČR:

– 17.–22. 4. 2000 – návštěva 1. náměstka ministra obrany J. Novotného;
– 10.–15. 5. 2000 – návštěva ministra školství, mládeže a tělovýchovy E. Zemana.

Návštěvy představitelů Čínské lidové republiky:

– 9.–13. 6. 2000 – návštěva místopředsedy Všečínského shromáždění lidových zástupců Bu He;
– 18.–22. 6. 2000 – návštěva 1. náměstkyně ministra kultury Li Yuanchao;
– 21.–23. 6. 2000 – návštěva náměstka ministra pro občanské záležitosti Fan Baojuna.

Vzájemné ekonomické vztahy

Čínská lidová republika je jedním z nejvýznamnějších obchodních partnerů České republiky v Asii. V posledních letech však dlouhodobě převládá pasivní obchodní bilance České republiky v obchodě s ČLR (v roce 2000 dovoz 26,8 mld. Kč, vývoz 2,5 mld. Kč, obrat 29,3 mld. Kč, schodek –24,3 mld. Kč). Vzájemná obchodní výměna je poznamenána silnými dovozními omezeními z čínské strany, značnými meziročními výkyvy a zužující se strukturou českého vývozu. Obě strany se shodují na nutnosti další diverzifikace vzájemných hospodářských vztahů v komoditách i účasti jednotlivých exportních subjektů.

Možnosti pro české subjekty existují především v odvětvích, jako jsou energetika a důlní průmysl, ekologické strojírenství, dopravní systémy, potravinářská zařízení a zdravotnická technika.

Rozhodující pro výraznější přítomnost českých subjektů na investičně náročném čínském trhu jsou spolupráce se silnými partnery ze třetích zemí, subdodavatelská účast na jednotlivých projektech, popřípadě spolupráce s kredibilními domácími subjekty.

V roce 2000 ještě nebyly zahájeny práce na projektu elektrárny Shentou, smlouva o jeho realizaci byla podepsána za přítomnosti předsedy vlády M. Zemana za jeho oficiální návštěvy ČLR v prosinci 1999.

Kulturní vztahy

Kulturní, školské a vědecké styky se uskutečňovaly na základě rezortních dohod ministerstva školství, mládeže a tělovýchovy, ministerstva kultury a Akademie věd ČR, v menší míře pak na základě individuálních aktivit a nevládních institucí.

V dubnu se uskutečnila v Shenzhenu výstava českého ateliérového skla, čínské veřejnosti byly v roce 2000 též představeny výstavy *Hlučná samota*, *Česká republika na přelomu tisíciletí* a představení folklorního souboru Danaj. V oblasti školství probíhá pravidelná výměna stážistů obou zemí. Dvě vládní stipendia poskytnutá Čínské lidové republice pro postgraduální doktorandské studium v roce 2000 nebyla využita.

ZVLÁŠTNÍ ADMINISTRATIVNÍ OBLAST HONGKONG

Dne 1. 7. 1997 byl Hongkong vrácen pod suverenitu ČLR, přičemž mu zůstala zachována plná autonomie ve všech oblastech společenského života kromě obrany a té části zahraničních vztahů, které se dotýkají suverenity ČLR jako celku. ČR své vztahy s Hongkongem rozvíjí v rámci politiky „jedna země, dva systémy“.

Vzájemná obchodní výměna mezi ČR a Hongkongem za rok 2000 činila 5,1 mld. Kč (vývoz 3,1 mld. Kč, dovoz 2,0 mld. Kč, saldo 1,1 mld. Kč).

Návštěvy představitelů ČR:

– 20. 11. 2000 – návštěva místopředsedy vlády a ministra financí P. Mertlíka.

Návštěvy představitelů Hongkongu:

– 26. 9. 2000 – návštěva ministra financí sira Donalda Tsanga.

ZVLÁŠTNÍ ADMINISTRATIVNÍ OBLAST MACAO

Dne 20. 12. 1999 byla obnovena čínská správa nad územím Macaa podle vzoru Hongkongu. ČR své vztahy s Macaem rozvíjí v duchu principů „jedna země, dva systémy".

Vzájemná obchodní výměna mezi ČR a Macaem za rok 2000 činila 75,0 mil. Kč (vývoz 7,2 mil. Kč, dovoz 67,8 mil. Kč, saldo –60,6 mil. Kč).

Návštěvy představitelů ČR:

– 19. 11. 2000 – návštěva místopředsedy vlády a ministra financí P. Mertlíka.

TCHAJ-WAN

Od roku 1949 Tchaj-wan není pod jurisdikcí pekingské vlády. ČR rozvíjí s Tchaj-wanem hospodářské a kulturní vztahy na nevládní úrovni v duchu politiky jedné Číny.

Vzájemná obchodní výměna za rok 2000 činila 11,0 mld. Kč (vývoz 1,3 mld. Kč, dovoz 9,7 mld. Kč, saldo –8,4 mld. Kč). Tchaj-wan patřil mezi perspektivní zahraniční investory v ČR.

FILIPÍNSKÁ REPUBLIKA

Filipínská republika je důležitým členem komunity států jihovýchodní Asie. Zahraniční politika země se orientuje na spolupráci v regionálních organizacích ASEAN a APEC a na všestrannou spolupráci s USA. V posledních letech se zintenzivnily vztahy ČR s Filipínami v politické oblasti.

Návštěvy představitelů ČR:

– 26.–30. 4. 2000 – návštěva náměstka ministra zahraničních věcí H. Kmoníčka;
– 24.–30. 9. 2000 – návštěva delegace Senátu ČR, vedené předsedou Výboru pro zahraniční věci, obranu a bezpečnost M. Žantovským;
– 12.–14. 11. 2000 – návštěva místopředsedy vlády a ministra financí P. Mertlíka.

Návštěva představitelů Filipín:

– 12.–15. 6. 2000 – návštěva delegace Senátu, vedené jeho předsedou *pro tempore* B. Oplem.

Vzájemné ekonomické vztahy

V roce 2000 dosáhl obrat obchodní výměny hodnoty 1,1 mld. Kč (vývoz 441,9 mil. Kč a dovoz 667,5 mil. Kč, saldo cca –225 mil. Kč).

V červenci 2000 byla v Manile uvedena do provozu rychlodráha, pro kterou dodala ČKD Praha 73 tramvajových jednotek. Dodávky v hodnotě 170 mil. USD byly zahájeny v roce 1997. Šlo o největší českou komerční dodávku na Filipíny.

Bilaterální dohody uzavřené ve sledovaném období:

– Dohoda o zabránění dvojímu zdanění, Manila 13. 11. 2000;
– Dohoda o zrušení vízové povinnosti pro držitele diplomatických a služebních pasů, Manila 13. 11. 2000.

Kulturní vztahy

V listopadu 2000 se v Manile a Cebu uskutečnila výstava maleb a litografií Josky Skalníka.

INDICKÁ REPUBLIKA

Indická republika se řadí mezi regionální velmoci a usiluje o roli mocnosti ve světovém měřítku, a to i za pomoci vlastnictví jaderných zbraní. Mezinárodní reakce na uskutečněné jaderné testy v květnu 1998 byly negativní. Indická ekonomika se úspěšně rozvíjí a postupně se otevírá světu. Jednou z priorit zahraniční politiky Indie je úsilí o získání místa stálého člena RB OSN. Indie není členem žádného vojenského uskupení.

Vztahy ČR a Indie jsou tradičně přátelské a vyvážené. Jejich těžiště spočívá v obchodní výměně; Indie patří k významným obchodním partnerům ČR v Asii.

Návštěvy představitelů Indie:

– 30. 6.–4. 7. 2000 – návštěva delegace indického parlamentu, vedené předsedou G. M. C. Balajogim.

Vzájemné ekonomické vztahy

V žebříčku našeho vzájemného obchodu s asijskými zeměmi zaujímá Indie sedmé místo. V roce 2000 dosáhl český vývoz 3 mld. Kč, dovoz 2,8 mld. Kč a celkový obchodní obrat 5,8 mld. Kč. ČR tak dosáhla aktivního salda ve výši 123,5 mil. Kč. V dubnu 2000 byl podepsán protokol mezi ČSOB, Národní bankou Slovenska a Reserve Bank of India o rozdělení účtu rupiových pohledávek na českou a slovenskou část.

Více než polovinu českých vývozů do Indie tvoří stroje a přepravní zařízení (obráběcí stroje, železniční soukolí, textilní a obuvnické stroje, komponenty pro nákladní automobily, ložiska, náhradní díly a komponenty pro obranný průmysl), významně jsou zastoupeny i regulační a ovládací technika, optická vlákna, skleněné a papírové výrobky a plastické hmoty v granulích.

Rozhodujícími položkami českých dovozů jsou káva, čaj, koření, kůže, tabák, bavlna a bavlněná příze. Postupně roste podíl hotových výrobků, jako např. konfekce, kožených výrobků, vč. obuvi, farmaceutik a rukodělných výrobků.

Největší pole působnosti pro české exportéry nabízí oblast infrastruktury. Jde zejména o dodávky, rekonstrukci a modernizaci energetických zařízení. Zvláštní a velmi perspektivní kapitolou jsou dodávky pro modernizaci armády. Jediný joint venture v zemi je společný podnik na výrobu těžkých nákladních vozidel TATRA (Tatra – Udyog v Hosuru, stát Tamilnádu).

Kulturní vztahy

Kulturní spolupráce se uskutečňuje na základě kulturní dohody a je tradičně na dobré úrovni. Probíhá pravidelná výměna vysokoškolských stipendistů; ČR každoročně poskytuje Indii 2–3 stipendia.

INDONÉSKÁ REPUBLIKA

Indonéská republika představuje svou rozlohou a lidnatostí důležitý faktor pro bezpečnost a stabilitu v oblasti jihovýchodní Asie.

Česko-indonéské vztahy se rozvíjely především v ekonomické oblasti.

Návštěvy představitelů ČR:

– 2.–3. 10. 2000 – návštěva delegace Senátu – Výboru pro zahraniční vztahy, obranu a bezpečnost.

Návštěvy představitelů Indonésie:

– 6.–7. 3. 2000 – návštěva ministra obchodu a průmyslu Y. Kally;
– 4.–7. 5. 2000 – návštěva delegace Parlamentu, vedené jeho předsedou A. Raisem.

Vzájemné ekonomické vztahy

Obchodní bilance je od roku 1994 pasivní a její záporné saldo se zvyšuje. V roce 2000 činil obrat vzájemného obchodu 2,8 mld. Kč (dovoz 2,4 mld. Kč, vývoz 453,6 mil. Kč, schodek –1,9 mld. Kč). V Indonésii existují možnosti pro české podnikatelské subjekty v rámci privatizačních projektů vyhlašovaných indonéskou vládou či při účasti na rozvojových projektech financovaných Světovou bankou.

Rozvoj ekonomických vztahů mezi ČR a Indonésií neodpovídá možnostem a potenciálu obou zemí. ČR usiluje o to, aby se oblast obchodně-ekonomické spolupráce stala těžištěm v rozvoji vzájemných vztahů.

Z české strojírenské produkce mají předpoklad uplatnit se na indonéském trhu obory, jako např. zemědělská zařízení a technologie, potravinářská zařízení a technologie, produkce automobilového průmyslu, těžební průmysl a zpracování ropy a zemního plynu.

Kulturní vztahy

Kulturní akce a propagace ČR v Indonésii jsou organizovány prostřednictvím ZÚ ČR v Jakartě. Vláda ČR každý rok uděluje indonéským zájemcům stipendia k postgraduálnímu studiu (2–3 místa).

JAPONSKO

Japonsko představuje světovou ekonomickou velmoc, která hraje významnou roli ve světových organizacích a zasazuje se o politickou, hospodářskou a bezpečnostní integraci asijského regionu. Vzhledem ke svému postavení ve světě i v regionu usiluje o místo stálého člena RB OSN. Japonsko není členem žádného vojenského uskupení. ČR pojí s Japonskem tradičně silné kulturní vazby. Japonsko bylo v roce 2000 17. největším obchodním partnerem ČR.

Návštěvy představitelů ČR:

– 6.–10. 6. 2000 – účast 1. místopředsedy Senátu I. Havlíčka v zastoupení předsedy vlády ČR na veřejném pohřbu bývalého předsedy vlády Japonska K. Óbučiho.

Návštěvy představitelů Japonska:

– 9.–10. 11. 2000 – náměstek ministra zahraničních věcí R. Kato na pravidelných meziministerských konzultacích.

Vzájemné ekonomické vztahy

Vzájemná obchodní výměna je dlouhodobě deficitní v neprospěch ČR. V posledních letech se deficit obchodní výměny s Japonskem podílel cca 15–18 % na celkovém deficitu zahraničního obchodu ČR. Vzájemný obrat v roce 2000 dosáhl 28,1 mld. Kč (dovoz do ČR 23,7 mld. Kč, vývoz 4,4 mld. Kč, pasivní saldo 19,3 mld. Kč). ČR je v Japonsku vnímána jako země s tradičně vyspělou průmyslovou a strojírenskou výrobou a v poslední době i jako možný partner pro umístění přímých investic, popřípadě přesun výrobních provozů ze zemí EU.

Japonsko je pro české vývozce i přes obtížné pronikání na japonský trh a navazování obchodních vazeb s japonskými partnery perspektivní trh. Jde o rozsáhlý a náročný trh s vysokou spotřebou potravin, spotřebního zboží, surovin, průmyslových materiálů a polotovarů, strojního zařízení a komponentů pro průmyslovou spotřebu.

Růst japonského vývozu od roku 1995 je spojen s investičními a kooperačními akcemi japonských firem v ČR a dovozem průmyslových technologií z Japonska pro tyto provozy. Celkový objem japonských investic v ČR přesáhl 560 mil. USD. Reálná výše je obtížně kvantifikovatelná, neboť některé investice jsou realizovány prostřednictvím evropských filiálek japonských firem.

Na obchodněpolitické úrovni neexistují mezi ČR a Japonskem žádné významné překážky ekonomické a obchodní spolupráce bilaterálního charakteru.

Bilaterální dohody uzavřené ve sledovaném období:

– Dohoda mezi vládou České republiky a vládou Japonska o udělení grantu vlády Japonska na dodávku hudebních nástrojů pro Státní filharmonii Brno, sjednaná formou výměny osobních nót, Praha 11. 12. 2000.

Kulturní vztahy

Česko-japonské vztahy v oblasti kultury jsou tradičně velice aktivní a obě strany mají zájem na jejich rozvoji. V Japonsku se těší oblibě především česká klasická hudba a sklářská tvorba, v ČR pak tradiční formy japonského umění (divadlo, hudba, čajový obřad, ikebana), film a interpretace klasické hudby. Japonská vláda každý rok poskytuje ČR kulturní granty do oblasti kultury a školství ve výši 50 mil. japonských jenů (cca 12 mil. Kč). V roce 2000 byl grant udělen Státní filharmonii Brno na nákup hudebních nástrojů.

Každoročně probíhá výměna 4 stipendistů, Česká republika iniciovala jednání s cílem zvýšení počtu minimálně na šest míst.

KOREJSKÁ LIDOVĚ DEMOKRATICKÁ REPUBLIKA

KLDR, vedená Korejskou stranou práce na principu komunistické ideologie, patří mezi nejméně rozvinuté země světa. Zastupitelský úřad ČR v Pchjongjangu nebyl v roce 2000 obsazen, pro KLDR byl akreditován velvyslanec ČR v Pekingu.

Návštěvy představitelů ČR:

– 15. 10.–20. 10. 2000 – návštěva ředitele odboru států Asie a Pacifiku MZV V. Hubingera.

Návštěvy představitelů KLDR:

– 2. 10. 2000 – návštěva místopředsedy Nejvyššího soudního úřadu Han Ju-chola.

Vzájemné ekonomické vztahy

Bilance zahraničního obchodu mezi ČR a KLDR se v období 1998–2000 vyvíjela pro ČR příznivě. Vzájemná obchodní výměna zaznamenala v roce 2000 oproti předcházejícímu roku patrné oživení, nadále však byla na velmi nízké úrovni. Došlo k výraznému zvýšení podílu českého vývozu na celkovém obratu a zvýšení obchodního aktiva ČR (111,1 mil. Kč). V roce 2000 činil vzájemný obchod zhruba 125,1 mil. Kč, z toho vývoz do KLDR 118,1 mil. Kč a dovoz 7,0 mil. Kč.

KLDR dováží z ČR většinou strojírenské výrobky a dopravní prostředky, sklo, textilní produkty a barviva, do ČR exportuje zejména nerostné suroviny, kožešiny a výrobky tradiční medicíny. ČR má zájem rozšířit ekonomickou spolupráci s KLDR rovněž na realizaci subdodávek pro výstavbu lehkovodních jaderných reaktorů v KLDR, financovaných konsorciem KEDO (Korea Energy Development Organization), jehož členem se ČR stala v roce 1999.

ČR poskytla KLDR v roce 2000 v rámci humanitární pomoci dodávku sazenic vinné révy v hodnotě 800 tis. Kč. Předpokládá se pokračování v poskytování této formy pomoci.

Změny v oblasti bilaterálních dohod ve sledovaném období:

– 26. 10. 2000 skončila platnost Dohody o vzájemném zrušení vízové povinnosti pro držitele diplomatických, služebních a zvláštních pasů z roku 1956.

KOREJSKÁ REPUBLIKA

Korejská republika je důležitým partnerem ČR na asijském kontinentu. Těžiště vztahů spočívalo především v obchodně-ekonomické oblasti. Významná byla také

kulturní spolupráce obou zemí. Projevem zájmu ČR o rozvoj vztahů s KR bylo vyslání prvního mimořádného a zplnomocněného velvyslance ČR v KR se sídlem v Soulu v říjnu roku 2000.

Návštěvy představitelů ČR:

– 25.–28. 10. 2000 – návštěva náměstka ministra zahraničních věcí H. Kmoníčka;
– 8.–12. 12. 2000 – návštěva náměstka ministra průmyslu a obchodu J. Macešky.

Návštěvy představitelů KR:

– 21.–23. 8. 2000 – návštěva delegace Národního shromáždění.

Vzájemné ekonomické vztahy

Stav obchodní a ekonomické spolupráce mezi ČR a KR v roce 2000 byl uspokojivý jak z hlediska dosažené úrovně obratu vzájemné výměny zboží vzhledem k předchozímu období, tak snížením pasivního salda ČR. Obrat vzájemné obchodní výměny v roce 2000 činil 7,2 mld. Kč (vývoz 2 mld. Kč, dovoz 5,2 mld. Kč) při deficitu ČR 3,2 mld. Kč.

Nosné položky vývozu ČR tvořily především sklářské výrobky, textil, elektrická a elektronická zařízení, strojírenské výrobky, chemické výrobky a kovy. Z KR se dovážela zejména spotřební elektronika, osobní automobily a textil.

Osud jediné významné přímé investice KR v ČR, investice firmy Daewoo do Avie v Praze Letňanech, kde korejská strana vlastnila 50,2 % akcií, byl spjat s řešením situace mateřské společnosti Daewoo Motor.

ČR má zájem rozšířit ekonomickou spolupráci s KR i na další země. Z tohoto důvodu se ČR stala v roce 1999 členem konsorcia KEDO (Korea Energy Development Organization), které bylo vytvořeno pro zabezpečení financování a realizaci dodávky jaderněenergetického zařízení do KLDR. II. zasedání Smíšené česko-korejské komise pro hospodářskou a obchodní spolupráci, které se uskutečnilo v prosinci 2000 v Soulu, konstatovalo dobré možnosti pro spolupráci ČR a KR na třetích trzích a pro uplatnění českých subdodavatelů při výstavbě lehkovodních reaktorů v KLDR, zabezpečované hlavním dodavatelem, jihokorejskou energetickou společností KEPCO, v rámci projektu mezinárodního konsorcia KEDO.

Kulturní vztahy

Kulturní, školské a vědecké styky s KR se v roce 2000 rozvíjely v souladu s prováděcím programem ke Kulturní dohodě na roky 2000–2002, který byl podepsán 17. 5. 2000 v Praze. V rámci oslav 10. výročí navázání diplomatických styků mezi bývalou ČSFR a KR zorganizoval ZÚ Soul na jaře roku 2000 v Soulu a v Suwonu

koncerty klavíristky H. Dvořákové, v květnu uvedla korejská divadelní společnost Yobaek pod záštitou ZÚ Soul v jihokorejském hlavním městě asijskou premiéru hry V. Havla *Asanace*, na podzim se v rámci tzv. Českých dnů, pořádaných ZÚ Soul, uskutečnila výstava fotografií J. Chmelaře, v prosinci vystoupil v Soulu a v Pusanu na šesti koncertech za spoluorganizace ZÚ Soul Pražský Mozartův orchestr.

V roce 2000 udělilo Ministerstvo kultury ČR jihokorejskému překladateli grant ve výši 100 000 Kč na překlad Čapkova díla *Válka s mloky*.

V Praze vystavoval na jaře roku 2000 svá díla korejský sochař Hong Sung Hwan. Uskutečnila se rovněž jednání s korejskou stranou ve věci zřízení samostatné korejské expozice v prostorách asijské sbírky NG ve Zbraslavi. Na podzim vystoupilo v Praze za spoluorganizace ZÚ KR korejské smyčcové kvarteto Kumho Asiana.

V obou zemích působili i v roce 2000 recipročně lektoři češtiny a korejštiny na základě dohody mezi Univerzitou Karlovou a soulskou soukromou Univerzitou cizích jazyků Hankuk. Vláda ČR nabídla jihokorejské straně pro akademický rok 2000/2001 ke studiu na českých vysokých školách 1 magisterské a 2 doktorandská místa, vláda KR nabídla pro studijní rok 2000/2001 stipendium pro 2 studenty z ČR. Další studenti z ČR pobývali v roce 2000 v KR na základě stipendia Korea Foundation.

MALAJSIJSKÁ FEDERACE

Malajsie představuje z politického i ekonomického hlediska významného člena ASEAN, který na mezinárodním poli hraje stále aktivnější roli a získává na větším významu i v kontextu asijsko-evropského dialogu ASEM. Malajsie je zemí s velkým ekonomickým potenciálem.

V roce 2000 byla poprvé v historii ČR obsazena funkce vedoucího ZÚ mimořádným a zplnomocněným velvyslancem.

Návštěvy představitelů ČR:

– 16.–18. 11. 2000 – návštěva místopředsedy vlády a ministra financí P. Mertlíka.

Vzájemné ekonomické vztahy

ČR usiluje o to, aby se těžištěm rozvoje vzájemných vztahů s Malajsií postupně stala spolupráce v hospodářské oblasti. Současná úroveň obchodní výměny neodpovídá potenciálu ekonomik obou zemí. V roce 2000 činil obrat vzájemného obchodu 7,7 mld. Kč (dovoz 6,4 mld. Kč, vývoz 1,3 mld. Kč, pasivní saldo 5,1 mld. Kč).

Rozhodující podíl na českém exportu do Malajsie mají strojírenské výrobky, obráběcí zařízení a elektromotory. Velice perspektivní položkou je vývoz pian, bezmotorových kluzáků a letadel. K hlavním komoditám strojírenského vývozu patřily v ro-

ce 2000 kovozpracující a rozmnožovací stroje, textilní a pletací stroje, traktory, ventily, armatury, ložiska a tkalcovské stavy.

ČR se snaží o další prohloubení hospodářské spolupráce s Malajsií, kde se českým subjektům nabízí především možnost investic a zakládání společných podniků.

Kulturní vztahy

Oblast kulturní spolupráce není smluvně upravena. Styky v této oblasti se výraznějším způsobem nerozvinuly ani po komerční linii a zůstávají omezeny na ojedinělé akce. Vláda ČR každoročně nabízí malajsijské straně 1 stipendium na postgraduální studium. V roce 2000 se konalo úspěšné turné Kühnova dětského sboru v Malajsii.

MONGOLSKO

Mongolsko prochází složitým procesem společenské transformace, přičemž zároveň usiluje o diverzifikaci svých vnějších vztahů. Mongolsko je významným příjemcem rozvojové pomoci ze zahraničí. Vztahy ČR k Mongolsku jsou tradičně přátelské a jsou založeny na demokratických hodnotách, které obě země vyznávají.

Návštěvy představitelů ČR:

– 15.–20. 5. 2000 – návštěva delegace výboru pro místní rozvoj, veřejnou správu a životní prostředí Senátu.

Vzájemné ekonomické vztahy

Vzájemná obchodní výměna za rok 2000 činila 186 mil. Kč (dovoz 11,3 mil. Kč, vývoz 174,7 mil. Kč, aktivní saldo 163,4 mil. Kč).

Mongolsko zůstává i nadále v popředí českého podnikatelského zájmu. Problémem vzájemných hospodářských vztahů jsou nedostatek mongolských financí a kapitálová slabost českých firem.

Mongolsko je zařazeno do programu rozvojové pomoci ČR, jejíž výše činila v roce 2000 18,6 mil. Kč. Pokračuje financování dvou projektů: rekonstrukce ulánbátarské nemocnice a geologický průzkum.

ČR poskytla v roce 2000 Mongolsku humanitární pomoc při zmírňování následků hladomoru.

Kulturní vztahy

V letech 1999 a 2000 navštívila Mongolsko řada předních osobností české kultury (Jáchym Topol, Igor Chaun, Ida Kelarová se skupinou Romano Rat, Přemysl Rut aj.).

Uskutečnilo se také několik významných kulturních akcí (výstava dvaceti českých grafiků, sklářská výstava, slavnostní koncert českých virtuosů, filmové přehlídky aj.).

V září 2000 přicestovalo do Ulánbátaru šest českých studentů mongolistiky na dvousemestrální studium. V téže době začalo v ČR studovat šest mongolských vládních stipendistů. Letní školy slovanských studií se zúčastnili dva mongolští bohemisté. V průběhu roku 2000 bylo zahájeno jednání o uzavření Ujednání o spolupráci v oblasti školství, vědy a mládeže.

NOVÝ ZÉLAND

Nový Zéland hraje aktivní úlohu v mezinárodních organizacích, zvláštní politicko-ekonomické vztahy udržuje s Austrálií, která je jeho hlavním obchodním partnerem a se kterou udržuje zónu volného obchodu. V listopadu 2000 bylo rozhodnuto zřídit v Aucklandu druhý honorární konzulární úřad ČR na Novém Zélandu. V prosinci 2000 oznámil Nový Zéland zavedení vízové povinnosti pro občany ČR cestující na Nový Zéland s platností od 1. 1. 2001.

Vzájemné ekonomické vztahy

Vzájemná obchodní výměna mezi ČR a Novým Zélandem je na nízké úrovni. Celkový obrat se v roce 2000 oproti roku 1999 zvýšil při zachování výše pasivního salda obchodní bilance ČR. V roce 2000 činil vzájemný obrat cca 347, 7 mil. Kč (vývoz 114, 4 mil. Kč, dovoz 233, 3 mil. Kč, pasivní saldo 118,9 mil. Kč).

Nosnými položkami českého vývozu byly stolní a kuchyňské sklo, zbraně a munice, hudební nástroje, pneumatiky, textil, obuv, strojírenské výrobky (obráběcí stroje a nástroje, silniční stroje), elektromotory, ohýbaný nábytek a chemikálie.

Hlavní položkou dovozu do ČR byla vlna, zvětšil se podíl dalších produktů, např. textilních strojů, umělých hmot, lékařských nástrojů a masa.

Kulturní vztahy

Styky v oblasti kulturní, školské, sportovní a vědecké se uskutečňovaly převážně na komerčním základě. Na Novém Zélandu žijí čeští krajané, kteří hrají v rozvoji vzájemných styků důležitou úlohu.

PÁKISTÁNSKÁ ISLÁMSKÁ REPUBLIKA

V průběhu roku 2000 byly vzájemné česko-pákistánské vztahy omezeny v důsledku pokusných jaderných výbuchů v roce 1998 a vojenského převratu v roce 1999.

Ke konci roku 2000 Pákistán uzavřel z ekonomických důvodů velvyslanectví v Praze a pro ČR byl akreditován pákistánský velvyslanec se sídlem ve Varšavě.

Vzájemné ekonomické vztahy

Obchodní výměna se dlouhodobě pohybuje v rozmezí 600 až 800 mil. Kč. V posledních letech však dochází k nárůstu dovozu do ČR. V roce 2000 obrat dosáhl 827,1 mil. Kč, přičemž dovoz činil 567,8 mil. Kč a vývoz 259,3 mil. Kč. Záporné saldo obchodní bilance dosáhlo výše 308,5 mil. Kč.

Vzájemná obchodní výměna a investice neodpovídají možnostem obou zemí. Pákistánský trh má značnou absorpční schopnost. Obchodní a investiční příležitosti pro české firmy existují v celém spektru oborů, od spotřebního zboží po investiční celky (léčiva, chemie, sklo, textilní stroje, dopravní stroje a zařízení, energetika, výroba a přenos elektrické energie, těžba a zpracování ropy a zemního plynu).

SINGAPURSKÁ REPUBLIKA

Singapur, významné hospodářské centrum, je stabilně největším obchodním partnerem ČR v oblasti jihovýchodní Asie a potenciálním důležitým investorem v ČR.

Návštěvy představitelů ČR:

– 14.–16. 11. 2000 – návštěva místopředsedy vlády a ministra financí ČR P. Mertlíka.

Vzájemné ekonomické vztahy

Singapur je pro ČR nejvýznamnějším obchodním partnerem ze zemí ASEAN. Možnost uplatnění na singapurském trhu, popřípadě na třetích trzích prostřednictvím singapurských firem, mají např. elektronické komponenty pro další výrobu v elektronickém průmyslu, stavební technika, některé druhy speciální techniky či subdodávky pro velké singapurské investiční celky doma i v zahraničí. Nejvýznamnějšími dovozními položkami jsou počítače a počítačové komponenty, domácí elektronika, elektrické spotřebiče, přírodní kaučuk, lékařské přístroje a elektronické komponenty.

V roce 2000 činil obrat vzájemného obchodu 8,8 mld. Kč (dovoz 3,7 mld. Kč, vývoz 5,1 mld. Kč, aktivní saldo 1,4 mld. Kč).

Kulturní vztahy

O kulturních vztazích se dá říci, že doposud šlo o jednostranný proud směrem z ČR do Singapuru. Zintenzivnění vztahů na kulturním poli by mohlo přinést členství České republiky v Evropské unii, neboť Singapur je sídlem ASEF (Asia-Europe

Foundation), která je zaměřena zejména na kulturní spolupráci a výměnu. V březnu roku 2000 vystoupil v Singapuru Kühnův dětský sbor a v květnu 2000 byl uspořádán koncert klasického kytaristy J. Mazana.

SRÍLANSKÁ DEMOKRATICKÁ SOCIALISTICKÁ REPUBLIKA

Pokles zájmu o spolupráci se Srí Lankou, který se projevoval na počátku 90. let, byl již překonán a rok 2000 byl ve znamení rozvoje česko-srílanských vztahů. Překážkou však byla trvající občanská válka.

Vzájemné ekonomické vztahy

Vzájemný obchod ČR se Srí Lankou během posledních tří let výrazně vzrostl – v roce 2000 se však jeho bilance po dlouhé době zvrátila ve prospěch ČR zejména díky spolupráci ve vojenské oblasti. V roce 2000 představoval celkový obrat 1,1 mld. Kč (vývoz 898,2 mil. Kč, dovoz 277,1 mil. Kč, aktivní saldo 621,1 mil. Kč).

Těžiště vzájemných styků spočívalo v obchodní výměně na základě obchodní a platební dohody z roku 1975. ČR dovážela především kaučuk a kokosové produkty. Vyvážela kusové strojírenské výrobky a malé objemy válcovaného materiálu, sladu a papíru.

Kulturní vztahy

Kulturní spolupráce se uskutečňovala na základě kulturní dohody z roku 1975, ale pro nedostatek zdrojů a malý zájem obou stran styky stagnovaly. ČR každoročně poskytuje Srí Lance 1–2 stipendia.

THAJSKÉ KRÁLOVSTVÍ

Thajsko patří k těm asijským zemím, kde již řadu desetiletí funguje systém parlamentní demokracie. Rok 2000 přinesl oživení thajské ekonomiky, jejíž rozvoj byl výrazně zpomalen finanční a hospodářskou krizí v letech 1997–1998.

Návštěvy představitelů ČR:

– 26. 4. 2000 – návštěva náměstka ministra zahraničí H. Kmoníčka.

Návštěvy představitelů Thajska:

– 16.–21. 5. 2000 – státní návštěva princezny Chulabhorn.

Vzájemné ekonomické vztahy

Thajsko patří mezi významné obchodní partnery ČR v Asii. Dobře se rozvíjející vzájemná výměna zboží byla v letech 1997–1998 zasažena ekonomickou krizí v Thajsku a devalvací tamní měny. V roce 2000 dosáhl obrat 4 mld. Kč (vývoz 1 mld. Kč, dovoz 3 mld. Kč, pasivní saldo 2 mld. Kč).

Mezi největší dovozní položky patřily potraviny (rýže, krevety, ryby, konzervované ovoce), oděvy, obuv, přírodní kaučuk a textilní příze. Ze strojírenské produkce lze uvést zařízení k automatickému zpracování dat, včetně periferních jednotek.

V červnu 2000 se v Praze konalo 2. zasedání česko-thajské smíšené obchodní komise.

Bilaterální dohody:

– Mezivládní dohoda o předávání pachatelů a spolupráci při výkonu trestních rozhodnutí mezi ČR a Thajskem, Bangkok 26. 4. 2000.

Kulturní vztahy:

ČR poskytuje každoročně Thajsku dvě vládní stipendia, ale zájem thajských studentů značně převyšuje tuto kvótu.

VIETNAMSKÁ SOCIALISTICKÁ REPUBLIKA

Vietnamská socialistická republika představuje v rámci asijského regionu zemi se značnými ekonomickými možnostmi. Aktivně se zapojuje do práce regionálních struktur a projevuje ambice i na poli světových organizací. Vzájemné česko-vietnamské vztahy, založené na tradičních vazbách, byly v roce 2000 orientovány především na oblast ekonomické a obchodní spolupráce. V roce 2000 si ČR a VSR připomněly 50. výročí navázání diplomatických styků mezi oběma zeměmi.

Návštěvy představitelů ČR:

– 18.–22. 4. 2000 – náměstek ministra zahraničních věcí H. Kmoníček na meziministerských konzultacích.

Návštěvy představitelů Vietnamu:

– 18.–21. 5. 2000 – návštěva ministra národní obrany Pham Van Tra;
– 20.–24. 5. 2000 – návštěva náměstka ministra zdravotnictví Pham Manh Hunga.

Vzájemné ekonomické vztahy

Česko-vietnamská ekonomická a obchodní spolupráce má dlouholetou tradici. Objem obchodní výměny rostl, byl však provázen stagnací českého vývozu, což vedlo k prohlubujícímu se deficitu obchodní bilance ČR. V roce 2000 činil vzájemný obrat 2,5 mld. Kč (vývoz 407,7 mil. Kč, dovoz 2,1 mld. Kč, pasivní saldo 1,7 mld. Kč).

Hlavními komoditami českého dovozu byly textilní zboží, obuv, proutěný nábytek a drobné výrobky, tropické ovoce, rýže, káva, čaj, koření a výrobky potravinářského průmyslu. Hlavními komoditami českého vývozu byly stroje a přepravní zařízení (lokomotivy, čerpadla, lodní motory, generátory), výrobky tříděné podle materiálu (kovové výrobky, trubky a roury, skleněné zboží, nářadí a nástroje), chemikálie a plasty, různé průmyslové výrobky (měřicí a kontrolní přístroje, osvětlovací technika, oděvní doplňky, kancelářské potřeby).

Šance českých podniků na vietnamském trhu zvýší vymezení střednědobé a dlouhodobé obchodně-ekonomické strategie a politiky, která bude přihlížet k zájmu a možnostem státu a českých podniků, stejně jako k zájmu, potřebám a možnostem vietnamské strany. Těmito otázkami se zabývají zasedání Smíšené česko-vietnamské komise pro obchodní a ekonomickou spolupráci.

VSR zůstává zemí, které ČR poskytuje rozvojovou pomoc, přičemž z hlediska celkového ročního objemu české rozvojové pomoci patří Vietnam mezi její největší příjemce. V prosinci 2000 se zástupce ČR zúčastnil Konference dárců rozvojové pomoci Vietnamu v Hanoji. V říjnu 2000 bylo rozhodnuto o poskytnutí humanitární pomoci ve výši 30 000 USD, určené na sanaci následků katastrofálních záplav ve středním a severním Vietnamu.

Kulturní vztahy

Kulturní propagace ČR ve Vietnamu se realizovala především prostřednictvím různých tematických výstav, pořádaných ZÚ ve spolupráci s MZV a dalšími českými i zahraničními subjekty. V roce 2000 se při příležitosti 50. výročí navázání diplomatických styků uskutečnila mezi oběma zeměmi řada kulturních a společenských akcí.

V současné době žije na území ČR početná vietnamská komunita, která dle oficiálních údajů MV ČR činí 22 000 osob s legálním pobytem v ČR.

8. Vztahy ČR k zemím Blízkého východu a severní Afriky

ALŽÍRSKÁ DEMOKRATICKÁ A LIDOVÁ REPUBLIKA

Alžírská demokratická a lidová republika byla v posledním desetiletí zmítána bojem vlády s ozbrojenými složkami zakázané Fronty islámské spásy. Země se účastní euro-středomořského dialogu v rámci barcelonského procesu.

I přes složitou vnitřní situaci v zemi, která negativně ovlivňovala i bilaterální vztahy s ČR, patřilo Alžírsko mezi významné obchodní partnery ČR v oblasti.

Návštěvy představitelů ČR:

– 15.–18. 4. 2000 – návštěva ministra průmyslu a obchodu M. Grégra;
– 19.–23. 5. 2000 – návštěva náměstka ministra zahraničních věcí H. Kmoníčka;
– 13.–18. 11. 2000 – návštěva delegace zahraničního výboru PSP.

Vzájemné ekonomické vztahy

V roce 2000 dosáhl obrat obchodní výměny 4,6 mld. Kč; český vývoz činil 469,6 mil. Kč a dovoz 4,1 mld. Kč. Pasivní saldo dosáhlo hodnoty 3,6 mld. Kč. Ekonomické vztahy přes omezení možností v důsledku situace v Alžírsku neodpovídaly především možnostem ČR, obchodní bilance je pro ČR dlouhodobě výrazně pasivní.

Kulturní vztahy

V lednu 2000 se v Alžíru uskutečnilo vystoupení folklorního souboru Lipta, v dubnu 2000 koncert Českého tria, v červenci se konala výstava *Afrika očima českých cestovatelů* a v listopadu 2000 projekce filmů režiséra Miloše Formana.

EGYPTSKÁ ARABSKÁ REPUBLIKA

Egyptská arabská republika jako významná regionální mocnost na Blízkém východě a jedno z jeho tradičních obchodně-ekonomických a kulturních center sehrává důležitou úlohu v rámci meziarabských vztahů i v mírovém procesu na Blízkém východě, podporovaném Českou republikou.

ČR řadí tradiční vztahy s Egyptem mezi své zahraničněpolitické priority v oblasti, což dokumentovala i návštěva místopředsedy vlády a ministra zahraničních věcí J. Kavana.

Návštěvy představitelů ČR

– 22.–24. 1. 2000 – návštěva místopředsedy vlády a ministra zahraničních věcí J. Kavana;
– 13.–15. 4. 2000 – návštěva ministra zemědělství J. Fencla.

Vzájemné ekonomické vztahy

V roce 2000 činil obrat ochodní výměny 2,4 mld. Kč; český vývoz činil 2,0 mld. Kč a dovoz 400 mil. Kč. Aktivní saldo dosáhlo hodnoty 1,6 mld. Kč. České firmy se podílely na realizaci několika velkých investičních celků, jako např. výstavby elektrárny Ajn Músá na Sinaji. Egypt patřil v rámci rozvojových zemí k předním dovozcům z ČR. Rozhodující položky českého vývozu představují strojírenské výrobky, zařízení a automobily (cca 70 %) a vojenský materiál.

Kulturní vztahy

Česká republika rozvíjela kulturní vztahy s Egyptem více než s jinými zeměmi oblasti především na nekomerční bázi. Kulturní výměna zaznamenala viditelný vzestup, i když aktivita byla patrná především z české strany. V březnu 2000 se konalo koncertní vystoupení violoncellisty J. Bárty, výstava *650 let Univerzity Karlovy*, představení B. Hybnera, v dubnu 2000 byla zahájena výstava grafik F. Doubka. V rámci zahájení činnosti Česko-egyptského uměleckého klubu se v průběhu roku 2000 uskutečnila řada projekcí českých filmů. V září 2000 se zúčastnila divadelní skupina Sklep Mezinárodního káhirského festivalu experimentálního divadla. Tradičně aktivně v Egyptě působila expedice Českého egyptologického ústavu Univerzity Karlovy, která dlouhodobě provádí velmi úspěšný výzkum v lokalitě Abú Sír.

IRÁCKÁ REPUBLIKA

Irácká republika se po invazi do Kuvajtu v srpnu 1990 nacházela ve značné mezinárodní izolaci v důsledku sankčního režimu uvaleného na zemi ze strany RB OSN. ČR plně respektovala ustanovení vyplývající z příslušných rezolucí RB OSN. Zároveň však podporovala naplňování mechanismu „ropa za potraviny“.

Bilaterální vztahy nadále stagnovaly. Česká republika deklarovala zájem rozvíjet vztahy s Iráckou republikou ke vzájemnému prospěchu obou stran, avšak až po splnění všech příslušných rezolucí RB OSN.

Vzájemné ekonomické vztahy

V roce 2000 činil obrat obchodní výměny 275,3 mil. Kč; český vývoz 7,6 mil. Kč a dovoz 267,7 mil. Kč. Pasivní saldo dosáhlo hodnoty 260,1 mil. Kč. Českým podni-

kům se nedařilo uplatnit se v částečně otevřené obchodní výměně, povolené OSN v rámci mechanismu „ropa za potraviny“, přijatého rezolucí RB OSN č. 986. V důsledku vysílání radia RFI do Iráku přijala irácká vláda v roce 1999 soubor opatření, omezujících aktivity českých obchodních subjektů na iráckém trhu. Dovozy se soustředily na ropné a částečně na bavlněné produkty. Vlastní realizace obchodních operací se uskutečňovala prostřednictvím třetích zemí.

Kulturní vztahy

Od roku 1997 se každoročně účastní některý z českých souborů Babylonského mezinárodního festivalu. V roce 2000 přijal pozvání folklorní soubor Olšava.

ÍRÁNSKÁ ISLÁMSKÁ REPUBLIKA

V Íránské islámské republice nastaly ve vnitřní politice určité změny. Íránu se podařilo prolomit mezinárodní izolaci a urovnat své vztahy se státy EU. ČR ocenila a přivítala pozitivní a nadějné trendy patrné v íránských přístupech.

Bilaterální vztahy byly negativně poznamenány odmítavým postojem íránské strany v otázce působení stanice Radio Free Europe/Radio Liberty v perském jazyce, jejíž redakce má sídlo v Praze. Návštěva náměstka ministra zahraničních věcí H. Kmoníčka v Teheránu se stala výrazem oboustranného zájmu o rozvoj budoucích vztahů, zejména v hospodářské oblasti.

Návštěvy představitelů ČR:

– 30. 5.–1. 6. 2000 – návštěva náměstka ministra zahraničních věcí H. Kmoníčka.

Vzájemné ekonomické vztahy

V roce 2000 došlo ke zdvojnásobení obratu obchodní výměny oproti roku 1999. Obrat dosáhl hodnoty 3,1 mld. Kč. Vývoz ČR činil 2,8 mld. Kč a dovoz 279,4 mil. Kč. Aktivní saldo dosáhlo 2,5 mld. Kč. Pokračovaly práce na dokončení tepelné elektrárny v Íránšahru a závodu na výrobu hliníku v Džadžarmu.

Kulturní vztahy

V Teheránu byla v září 2000 uspořádána výstava grafik F. Doubka. V říjnu 2000 se v Brně uskutečnila výstava tradičního a současného umění Íránu, v Praze se v říjnu 2000 konal již 4. ročník Festivalu íránských filmů.

JEMENSKÁ REPUBLIKA

Jemenská republika je významnou zemí Arabského poloostrova. Tradiční česko-jemenské vztahy se v roce 2000 dále úspěšně rozvíjely.

Vzájemné ekonomické vztahy

V roce 2000 dosáhl obrat obchodní výměny hodnoty 235,5 mil. Kč; vývoz ČR představoval 233,3 mil. Kč a dovoz 2,2 mil. Kč. Aktivní saldo ČR činilo 231,1 mil. Kč. Jemenská strana projevovala zájem o dodávky českého zboží, těžícího ze své dobré pověsti, i účast českých firem na realizaci rozvojových projektů v oblasti infrastruktury (v energetice, vodním hospodářství, při výstavbě cementáren s finanční spoluúčastí Světové banky a donorů). Hlavními exportními položkami byly osobní a nákladní automobily, čerpadla, sklo a zařízení pro elektroinstalaci.

JORDÁNSKÉ HÁŠIMOVSKÉ KRÁLOVSTVÍ

Jordánské hášimovské království, významná země pro svoji strategickou polohu mezi Irákem a Izraelem, se nadále zapojovalo do mírového procesu na Blízkém východě.

Česko-jordánské vztahy se řadí mezi bezproblémové a v roce 2000 se úspěšně rozvíjely.

Návštěvy představitelů ČR:

– 29. 4.–6. 5. 2000 – účast 13 zástupců Parlamentu ČR na 103. konferenci Meziparlamentní unie.

Návštěvy představitelů Jordánska:

– říjen 2000 – účast prince Hassana Bin Talála na Fóru 2000 v Praze.

Vzájemné ekonomické vztahy

V roce 2000 činil obrat obchodní výměny 242,3 mil. Kč; vývoz ČR představoval 238,2 mil. Kč a dovoz 4,1 mil. Kč. Aktivní saldo ČR dosáhlo hodnoty 234,1 mil. Kč. Z ekonomického hlediska je Jordánsko pro ČR významné jako zprostředkovatel obchodní výměny s třetími zeměmi.

Kulturní vztahy

V březnu 2000 se v Ammánu uskutečnil koncert dechového kvinteta Academia, v červnu 2000 koncert houslisty P. Šporcla a klavíristy P. Jiříkovského a v říjnu 2000 vystoupilo Barokní žesťové trio.

KRÁLOVSTVÍ SAÚDSKÉ ARÁBIE

Saúdská Arábie je největším státem Arabského poloostrova a současně vojensky i hospodářsky nejsilnější zemí seskupení Rady pro spolupráci zemí Zálivu.

Rozvoj všestranných styků se Saúdskou Arábií vnímala ČR jako perspektivní, a to především v ekonomické oblasti. ČR usilovala o otevření saúdského zastupitelského úřadu v ČR, který by výrazně přispěl k dalšímu rozvinutí vztahů, zejména v obchodně-ekonomické oblasti.

Vzájemné ekonomické vztahy

V roce 2000 dosáhl obrat obchodní výměny hodnoty 1,4 mld. Kč; vývoz ČR představoval 1,37 mld. Kč a dovoz 50,5 mil. Kč. Aktivní české saldo činilo 1,3 mld. Kč. Těžištěm vztahů byla ekonomická oblast, hlavní položky českého exportu do Saúdské Arábie tvořily osobní a nákladní automobily, strojní zařízení, sklo a potraviny. I v roce 2000 pokračovala jednání o podpisu Všeobecné obchodní dohody, kterou saúdská strana považuje za stěžejní pro sjednání a podpis dalších smluvních dokumentů.

Kulturní vztahy

ČR udržovala se Saúdskou Arábií dobré vztahy v oblasti kultury, školství a zdravotnictví. K prohlubování vzájemného porozumění významně přispěla i výstava *Výtvarné dědictví a umění Saúdské Arábie*, která se konala v ČR od podzimu 1999 do jara 2000 (Praha, Brno, Vyškov). Šlo o první výstavu svého druhu v oblasti střední a východní Evropy a třetí v Evropě vůbec. V roce 2000 se ZÚ ČR v Rijádu zúčastnil filmového festivalu spolu s velvyslanectvími EU a přidružených zemí, byly uspořádány výstavy *650 let Univerzity Karlovy* a *Deset osobností české grafiky*. Filozofická fakulta Univerzity Karlovy se zúčastnila na přelomu roku 2000/2001 v Rijádu mezinárodní výstavy rozličných tisků Koránu.

LIBANONSKÁ REPUBLIKA

Libanonská republika se nacházela ve stavu rekonstrukce po ukončení dlouholeté občanské války. Jih země byl do května 2000 okupován izraelskou armádou.

ČR považuje Libanon za významného partnera mezi arabskými zeměmi Blízkého východu. Vzájemné vztahy se orientují především na obchodně-ekonomickou spolupráci.

Vzájemné ekonomické vztahy

Obrat obchodní výměny v roce 2000 dosáhl hodnoty 1,39 mld. Kč; vývoz ČR představoval 1,38 mld. Kč a dovoz 6,4 mil. Kč. Aktivní saldo ČR činilo 1,37 mld. Kč.

Libanon patřil mezi přední dovozce českého zboží na Blízkém východě. České firmy se zajímají především o účast na některých rozvojových projektech v oblasti dopravní infrastruktury, kde existují možnosti přímé či subkontraktorské účasti. V září 2000 navštívila Libanon podnikatelská mise organizovaná nadací Comenius.

Kulturní vztahy

V březnu 2000 se v Bejrútu uskutečnila *Výstava divadelních fotografií* Jaroslava Krejčího.

MAROCKÉ KRÁLOVSTVÍ

Česká republika považuje Maroko za důležitého partnera v oblasti Středomoří a projevuje trvalý zájem o další rozvoj vzájemných vztahů.

Vzájemné ekonomické vztahy

V roce 2000 dosáhl obrat obchodní výměny hodnoty 778,9 mil. Kč; vývoz ČR představoval 388,5 mil. Kč a dovoz 390,4 mil. Kč. Pasivní saldo ČR činilo 1,9 mil. Kč. I když obchodní obrat neodpovídá představám a možnostem obou zemí, přesto došlo v roce 2000 díky zvýšeným aktivitám českých firem na marockém trhu k nárůstu českého vývozu.

Kulturní vztahy

V červenci 2000 byl v rámci mezinárodního filmového festivalu v Maroku promítnut film režiséra J. Jireše *Učitel tance*, v říjnu 2000 byla v Rabatu uspořádána výstava 150 českých knih ve francouzském jazyce.

SPOJENÉ ARABSKÉ EMIRÁTY

Spojené arabské emiráty (SAE) představují významného člena Rady pro spolupráci zemí Zálivu a důležitého obchodního a ekonomického partnera ČR na Blízkém východě.

V roce 2000 pokračovala aktivita v politických vztazích mezi ČR a SAE a potvrdila vzrůstající zájem obou zemí o rozvoj vzájemných vztahů se zaměřením na vztahy ekonomické.

Návštěvy představitelů ČR:

– 5.–7. 3. 2000 – návštěva místopředsedy vlády a ministra financí P. Mertlíka.

Vzájemné ekonomické vztahy

V roce 2000 dosáhl obrat obchodní výměny hodnoty 5,3 mld. Kč. Vývoz ČR se oproti roku 1999 téměř zdvojnásobil a dosáhl výše 4,7 mld. Kč. Dovoz představoval 674,9 mil. Kč. Aktivní saldo činilo 4 mld. Kč. SAE se zařadily mezi významné obchodní partnery ČR nejen v rámci regionu Blízkého východu, ale i mezi rozvojovými zeměmi. Od roku 1998 zaujímají SAE mezi zeměmi Blízkého východu pozici největšího dovozce z ČR. Firmy z ČR se v SAE v roce 2000 zúčastnily, jako každoročně, několika specializovaných mezinárodních výstav a veletrhů.

Kulturní vztahy

V říjnu 2000 se v Abu Dhabí konaly dvě výstavy: výstava 150 českých knih v anglickém jazyce a výstava grafik F. Doubka.

STÁT IZRAEL

Vzájemné česko-izraelské vztahy se nacházely na historicky nejlepší úrovni. Potvrzením oboustranného zájmu o jejich další rozvinutí byla celá řada návštěv mezi oběma zeměmi na různých úrovních. Důležitými událostmi ve vzájemných vztazích byly návštěvy místopředsedy vlády a ministra zahraničních věcí J. Kavana v Izraeli a návštěva místopředsedy vlády a ministra zahraničních věcí Izraele D. Levyho v ČR.

Po vyhrocení situace koncem září 2000 a eskalaci násilí mezi Izraelci a Palestinci vyzvala ČR v prohlášeních MZV obě strany k zdrženlivosti, odpovědnosti a dodržování uzavřených dohod.

Návštěvy představitelů ČR:

– 13.–17. 7. 2000 – návštěva místopředsedy vlády a ministra zahraničních věcí J. Kavana.

Návštěvy představitelů Izraele:

– 25.–27. 1. 2000 – návštěva místopředsedy vlády a ministra zahraničních věcí D. Levyho.

Vzájemné ekonomické vztahy

V roce 2000 se pozitivně projevila aplikace Dohody o volném obchodu, podepsané dne 20. 5. 2000, která umožnila (až na určité výjimky, především v zemědělské a potravinářské produkci) další průběžné odbourávání cel v průběhu roku 2000. Příznivější obchodní podmínky se projevily i v postupném nárůstu českého vývozu.

V roce 2000 dosáhl obrat obchodní výměny hodnoty 4,4 mld. Kč; vývoz ČR představoval 2,1 mld. Kč a dovoz 2,3 mld. Kč. Saldo obchodní bilance bylo pro ČR pasivní a činilo 204 mil. Kč, nicméně vývoj indikoval možnost dosažení vyrovnané bilance. Celkový obrat řadí Izrael v regionu Blízkého východu a severní Afriky na 3. pozici, přičemž z hlediska dovozu stojí Izrael na místě prvním.

Komoditní struktura českého vývozu byla příznivá, když téměř polovinu tvořily stroje a dopravní zařízení. Další významnou skupinu představovaly výrobky ze železa a ocele a rovněž sklářské výrobky, pneumatiky a chemikálie. Český dovoz byl orientován především na technicky náročnější výrobky v oblasti komunikací, zpracování dat, strojního zařízení, lékařských a laboratorních zařízení, ale i chemikálie a bavlnu.

Bilaterální dohody uzavřené ve sledovaném období:

– 16. 7. 2000 – v Tel Avivu byla podepsána smlouva o sociálním zabezpečení, zatím nevstoupila v platnost.

Kulturní vztahy

V červnu 2000 se v Izraeli konalo vystoupení českých hudebníků P. Šporcla a P. Jiříkovského, v listopadu 2000 se ve třech izraelských městech konal festival filmů J. Švankmajera, v prosinci 2000 byla v Izraeli prezentována práce české hudební skladatelky Sylvie Bodorové.

STÁT KUVAJT

Stát Kuvajt je významným státem Rady pro spolupráci zemí Zálivu. Vztahy ČR a Kuvajtu se soustředily do oblasti hospodářské a obchodní spolupráce. ČR podporovala kuvajtské požadavky na překonání následků irácké okupace země.

Návštěvy kuvajtských představitelů:

– 14.–19. 9. 2000 – návštěva parlamentní skupiny kuvajtsko-českého přátelství.

Vzájemné ekonomické vztahy

V roce 2000 dosáhl obrat obchodní výměny hodnoty 264,4 mil. Kč; vývoz ČR představoval 260,9 mil. Kč a dovoz 3,5 mil. Kč. Aktivní saldo ČR činilo 257,4 mil. Kč. Hlavními položkami českého exportu do Kuvajtu byly mléčné výrobky, sklo, textil a automobily.

Kulturní vztahy

Český zastupitelský úřad v Kuvajtu uspořádal v únoru roku 2000 koncertní vystoupení klavíristky M. Pospíšilové a samostatnou výstavu počítačových grafik a fotografií V. J. Lexy. V roce 2000 se konala soutěž dětských kreseb *Lidice 2000*.

SÚDÁNSKÁ REPUBLIKA

Súdánská republika je dlouhodobě destabilizována občanskou válkou. Na Súdán byly uvaleny sankce RB OSN.

Vztahy mezi ČR a Súdánem byly v roce 2000 na nízké úrovni.

Vzájemné ekonomické vztahy

V roce 2000 dosáhl obrat obchodní výměny hodnoty 240,9 mil. Kč; vývoz ČR představoval 214,7 mil. Kč a dovoz 26,2 mil. Kč. Aktivní saldo ČR činilo 188,5 mil. Kč. V zemi stále působila skupina českých expertů zabezpečujících chod textilní továrny ve Wad Medání.

SYRSKÁ ARABSKÁ REPUBLIKA

Sýrie představuje pro ČR tradičního obchodně-ekonomického partnera v oblasti, vzájemné vztahy však od počátku 90. let stagnovaly v důsledku některých otevřených otázek (problematika sukcese do smluv a otázka pohledávek). Česká strana vyjadřovala zájem o urovnání těchto záležitostí a potvrdila v rámci návštěvy náměstka ministra zahraničních věcí H. Kmoníčka připravenost obnovit vzájemný dialog na vysoké úrovni, který by napomohl nalézt oboustranně přijatelné řešení otevřených otázek.

Návštěvy představitelů ČR:

– 19.–20. 12. 2000 – návštěva náměstka ministra zahraničních věcí H. Kmoníčka.

Vzájemné ekonomické vztahy

V roce 2000 dosáhl obrat obchodní výměny hodnoty 891,5 mil. Kč; vývoz ČR představoval 769,3 mil. Kč a dovoz 122,2 mil. Kč. Aktivní saldo ČR činilo 647,1 mil. Kč. České podniky nezískaly nové velké zakázky a spíše se zaměřily na údržbu dříve dodaných celků. Překážkou pro růst obchodní výměny byl rovněž nedostatek volně směnitelné měny v syrském státním sektoru.

Kulturní vztahy

V dubnu 2000 se v Damašku konalo koncertní vystoupení dechového kvinteta Academia.

TUNISKÁ REPUBLIKA

Česká republika považuje Tunisko za významného partnera v oblasti Středomoří. K přátelskému vztahu mezi oběma zeměmi přispívají pravidelné návštěvy na vysoké úrovni.

Návštěvy představitelů z ČR:

– 11.–13. 5. 2000 – návštěva ministra obrany V. Vetchého.

Vzájemné ekonomické vztahy

V roce 2000 dosáhl obrat obchodní výměny hodnoty 580,5 mil. Kč; vývoz ČR představoval 274 mil. Kč a dovoz 306,5 mil. Kč. Pasivní saldo ČR činilo 32,5 mil. Kč. Přechodem na kombinovaná hnojiva přestala ČR odebírat fosfáty, což se projevilo na obratu vzájemného obchodu, který neodpovídá potenciálu obou zemí. Tunisko také tradičně představuje stálou a oblíbenou destinaci českých turistů, jejichž počet dosahuje ročně téměř 60 tisíc.

Bilaterální dohody uzavřené ve sledovaném období:

– Dohoda o spolupráci mezi Ministerstvem obrany České republiky a Ministerstvem národní obrany Tuniské republiky, Tunis 12. 5. 2000;
– 1. 1. 2000 vstoupila v platnost Dohoda o bezvízovém styku pro držitele diplomatických a služebních pasů.

Kulturní vztahy

V lednu 2000 byly v Tunisu uspořádány *Dny Bohumila Hrabala*, jejichž součástí byly výstava o B. Hrabalovi a projekce filmu *Postřižiny*. V říjnu 2000 proběhl cyklus

filmů Miloše Formana, uspořádaný ve spolupráci ZÚ ČR s Tuniskou asociací pro rozvoj filmové kritiky.

V rámci festivalu Kartágský hudební říjen 2000 se konal koncert českého houslisty P. Šporcla a pianisty P. Jiříkovského.

VELKÁ LIBYJSKÁ ARABSKÁ LIDOVÁ SOCIALISTICKÁ DŽAMÁHÍRÍJA

ČR vyvíjela v roce 2000 aktivity směřující k oživení bilaterální hospodářské spolupráce a k urovnání existujících otevřených otázek, včetně problematiky sukcese a pohledávek ČR vůči Libyi. Jednání náměstka ministra zahraničních věcí H. Kmoníčka v Libyi a setkání ministra zahraničních věcí J. Kavana se státním tajemníkem pro zahraniční záležitosti v září 2000 v rámci VS OSN v New Yorku potvrdilo společný zájem na obnově vzájemných vztahů.

Návštěvy představitelů ČR:

– 16.–19. 5. 2000 – návštěva náměstka ministra zahraničních věcí H. Kmoníčka.

Vzájemné ekonomické vztahy

V roce 2000 dosáhl obrat obchodní výměny hodnoty 149,4 mil. Kč; vývoz ČR představoval 138,4 mil. Kč a dovoz 11,0 mil. Kč. Aktivní saldo ČR činilo 127,4 mil.

PALESTINA (PALESTINSKÁ NÁRODNÍ SPRÁVA)

Palestinská autonomní území vznikla na základě palestinsko-izraelského Prohlášení o zásadách (13. 9. 1993) a Káhirské dohody (4. 5. 1994); předávání dalších území pod palestinskou správu je věcí jednání o konečném statutu v rámci palestinsko-izraelského mírového procesu. ČR podpořila od samého počátku zahájení mírového procesu na Blízkém východě, založeného na rezolucích RB OSN č. 242 a 338 a principu výměny území za mír, který představuje reálnou cestu k dosažení trvalého a spravedlivého míru v regionu. Po vyhrocení situace koncem září 2000 a eskalaci násilí mezi Izraelci a Palestinci vyzvala ČR v prohlášeních MZV obě strany k zdrženlivosti, odpovědnosti a dodržování uzavřených dohod.

Přímé česko-palestinské vztahy v politické i ekonomické oblasti se uskutečňovaly prostřednictvím Palestinské národní správy, která je oficiálním představitelem Palestinců a jejich samosprávy na Palestinských autonomních územích.

Významným momentem vzájemných vztahů byla návštěva místopředsedy vlády a ministra zahraničních věcí ČR J. Kavana na Palestinských autonomních územích v červenci 2000, kdy ČR jako první země z kandidátských zemí EU otevřela v Ramalláhu na Palestinských autonomních územích svůj Styčný úřad.

Návštěvy představitelů ČR:

– 15. 7. 2000 – návštěva místopředsedy vlády a ministra zahraničních věcí J. Kavana.

Návštěvy palestinských představitelů:

– 9.–11. 3. 2000 – návštěva ministra plánování a mezinárodní spolupráce N. Shaathe.

Vzájemné ekonomické vztahy

V roce 2000 dosáhl obrat obchodní výměny hodnoty 4,1 mil. Kč; vývoz ČR představoval 4,1 mil. Kč a dovoz 35 tis. Kč. Tyto hodnoty však neodpovídají skutečnosti, neboť obchodní kontakty s palestinskými obchodníky byly statisticky vykazovány převážně v rámci obchodní výměny s Izraelem.

ČR se podílela v rámci mezinárodní rozvojové pomoci na obnově a rozvoji palestinských území financováním a prováděním projektu elektrifikace oblasti Túbás na Západním břehu řeky Jordán, na který byly vládou ČR vyčleněny pro období 1996–1999 více než 103 mil. Kč, v roce 2000 pak dalších 33 mil. Kč.

Kulturní vztahy

V květnu 2000 se v Gaze a Ramalláhu představila romská skupina Álom.

9. Vztahy ČR k zemím subsaharské Afriky

ANGOLSKÁ REPUBLIKA

Ve sledovaném období došlo k další konsolidaci vzájemných vztahů mezi ČR a Angolou, formálně urovnaných v závěru roku 1999 po pětiletém období jejich faktického zmrazení. ČR považuje Angolu za zemi se značným potenciálem pro obchodně-ekonomickou spolupráci.

Návštěvy představitelů Angoly:

– 27.–31. 3. 2000 – soukromá návštěva prezidenta J. E. dos Santose.

Vzájemné ekonomické vztahy

Obchodní výměna mezi ČR a Angolskou republikou byla na nízké úrovni. Celkový obrat v roce 2000 činil 36,5 mil. Kč. Oproti srovnatelnému období roku 1999 došlo k 200 % nárůstu českého vývozu (35 mil. Kč). Vyvážejí se hlavně stroje a dopravní prostředky a průmyslové výrobky. Český dovoz představoval 1,5 mil. Kč. Obchodní bilance je pro Českou republiku dlouhodobě aktivní, přičemž v roce 2000 dosáhlo aktivum hodnoty 33,5 mil. Kč.

ETIOPSKÁ FEDERATIVNÍ DEMOKRATICKÁ REPUBLIKA

Etiopie je tradičně významným partnerem ČR na africkém kontinentu. Vzhledem k ozbrojenému konfliktu se sousední Eritreou však ve sledovaném období nebyly vytvořeny podmínky pro další rozvoj vzájemné spolupráce.

Vzájemné ekonomické vztahy

Obrat obchodní výměny dosáhl v roce 2000 hodnoty 70,9 mil, přičemž tento výsledek byl poznamenán probíhajícím konfliktem mezi Etiopií a Eritreou. Etiopie měla nedostatek finančních prostředků na úhradu dovozů. Oproti srovnatelnému období roku 1999 nastal pokles českého vývozu, který činil 37,6 mil. Kč. Tento trend však je spíše dočasného charakteru. Vyvážejí se hlavně strojírenské výrobky a dopravní prostředky. Český dovoz představoval 33,3 mil. Kč. Aktivní saldo ČR činilo 4,3 mil Kč.

Kulturní vztahy

Vláda ČR poskytla vládě Etiopské federativní demokratické republiky 4 vysokoškolská stipendia. V roce 2000 studovalo v ČR 30 vládních stipendistů.

GHANSKÁ REPUBLIKA

Těžiště vzájemných vztahů spočívalo především v hospodářské oblasti a projevilo se ve výrazném nárůstu obchodní výměny.

Vzájemné ekonomické vztahy

Obrat obchodní výměny mezi ČR a Ghanskou republikou dosáhl v roce 2000 cca 80 % nárůstu oproti srovnatelnému období roku 1999. Tento stav však zůstává stále daleko za reálnými možnostmi. Obchodní bilance je pro ČR dlouhodobě aktivní (90,5 mil. Kč). Český vývoz (124,5 mil. Kč) představuje cca 3/4 celkového obratu,

který v roce 2000 dosáhl výše 158,5 mil. Kč. V roce 2000 ČR dovezla zboží v hodnotě 34 mil. Kč.

Vyvážejí se hlavně strojírenské výrobky a potravinářské zboží. Dalšímu nárůstu vzájemného obchodu by mohly výrazně napomoci dvě dohody o vytvoření společných podniků, sjednané v roce 2000 mezi českými a ghanskými firmami.

Kulturní vztahy

Vláda ČR poskytuje vládě Ghanské republiky každoročně 1 vládní vysokoškolské stipendium. V roce 2000 studovalo v ČR 11 vládních stipendistů.

JIHOAFRICKÁ REPUBLIKA

Jihoafrická republika je nejrozvinutější zemí subsaharské Afriky a představuje i nejvýznamnějšího perspektivního partnera ČR v této oblasti. V roce 2000 došlo k rychlému rozšiřování dvoustranných styků, a to jak v politické, tak zejména v obchodní oblasti. Dokladem toho byla návštěva jihoafrického viceprezidenta v ČR.

Návštěvy představitelů ČR:

– 18.–20. 6. 2000 – návštěva náměstka ministra zahraničních věcí H. Kmoníčka.

Návštěvy představitelů JAR:

– 15.–17. 3. 2000 – návštěva předsedkyně horní komory parlamentu N. Pandor;
– 19.–21. 9. 2000 – návštěva viceprezidenta J. Zumy, členy jeho delegace byli ministr v úřadu prezidenta E. Pahad, ministr sociálních věcí a rozvoje populace Z. Skweyiya, náměstkyně ministra obrany N. Madlala-Routledge a průmyslu a obchodu L. Hendricks.

Vzájemné ekonomické vztahy

Obrat obchodní výměny, který v roce 2000 dosáhl výše 1,5 mld. Kč, zaznamenal cca 6 % nárůst oproti srovnatelnému období roku 1999. Český vývoz v hodnotě 588,5 mil. Kč představoval cca 40 % obratu. Vyvážejí se hlavně strojírenské výrobky a spotřební zboží. Dovoz činil 944 mil. Kč, a pasivum tak dosáhlo výše 355,5 mil. Kč.

Bilaterální dohody uzavřené ve sledovaném období:

– Dohoda o spolupráci v celních otázkách mezi vládou ČR a JAR, Praha 20. 9. 2000.

Kulturní vztahy

V únoru 2000 vystupoval v JAR dětský pěvecký soubor Ondrášek, v březnu se v Kapském Městě konala výstava prací českých výtvarníků sdružení Konfese. O Velikonocích uspořádal ZÚ Pretoria výstavu českých a moravských velikonočních tradic, v témž měsíci vystupoval v JAR soubor Hradišťan a v květnu se na univerzitě v Potchefstroomu uskutečnil Týden české kultury, včetně výstavy litografií O. Kulhánka, ilustrací A. Borna a fotografií M. Pechové-Mancovné a V. Kvapila. V červnu byly na filmovém festivalu v Grahamstownu promítnuty snímky *Extáze* a *Erotikon*, v témž měsíci se v Muzeu holocaustu v Kapském Městě uskutečnila výstava kreseb dětí z terezínského ghetta nazvaná *Příběh dětí*. Již zmíněná výstava z díla grafika O. Kulhánka byla prezentována ještě jednou v červenci ve Stellenboschi. V září byla na mezinárodním festivalu v Potchefstroomu vystavena díla A. Borna a vystoupilo zde divadlo Ypsilon.

Vláda ČR poskytuje vládě JAR každoročně jedno vysokoškolské stipendium. V roce 2000 studovalo v ČR 6 jihoafrických stipendistů.

KEŇSKÁ REPUBLIKA

Dvoustranné vztahy ČR s Keňou probíhaly převážně v hospodářské oblasti.

Návštěvy představitelů ČR:

– 23.–25. 5. 2000 – návštěva ministra životního prostředí M. Kužvarta, účast na zasedání Komise OSN pro biologickou rozmanitost (CBD).

Návštěvy představitelů Keni:

– 23.–24. 8. 2000 – soukromá návštěva viceprezidenta G. Saitotiho, přijetí předsedkyní Senátu ČR.

Vzájemné ekonomické vztahy

Obrat obchodní výměny mezi ČR a Keňskou republikou dosáhl v roce 2000 výše 112,9 mil. Kč. Oproti srovnatelnému období předchozího roku nastal mírný pokles, zejména v důsledku snížení českého vývozu spotřebního zboží a strojírenských výrobků (80 mil. Kč), který poklesl cca o 40 %. Dovoz ČR činil 32,9 mil. Kč. Celkový objem vzájemného obchodu však zůstává stále daleko za reálnými možnostmi. Obchodní bilance je pro ČR dlouhodobě aktivní, přičemž aktivní saldo dosáhlo v roce 2000 hodnoty 47,1 mil. Kč.

Kulturní vztahy

V květnu se v Nairobi uskutečnila výstava z díla grafika O. Kulhánka. Vláda ČR poskytla vládě Keňské republiky 3 vládní vysokoškolská stipendia. V roce 2000 studovalo v ČR 23 vládních stipendistů.

KONŽSKÁ DEMOKRATICKÁ REPUBLIKA

Konžská demokratická republika (KDR) patří mezi perspektivní partnery ČR, zejména pokud jde o obchodně-ekonomickou oblast. Vzájemné vztahy se začaly koncem 90. let postupně oživovat, jejich výraznějšímu rozvoji bránila složitá vnitropolitická situace v KDR. V lednu 2000 otevřela KDR svůj zastupitelský úřad v Praze.

Návštěvy představitelů Konžské demokratické republiky:

– 4. 8. 2000 – návštěva náměstka ministra financí a státního rozpočtu A. Luhalwe-Dyia;

Vzájemné ekonomické vztahy

Obrat obchodní výměny mezi ČR a Konžskou demokratickou republikou v roce 2000 dosáhl výše 13,5 mil. Kč. Český vývoz průmyslových a strojírenských výrobků (11,6 mil. Kč) činil přes 90 % obratu. Český dovoz dosáhl hodnoty 1,9 mil. Kč a aktivní saldo ČR představovalo 9,7 mil. Kč.

Kulturní vztahy

V listopadu se ČR filmem *Až přijde kocour* zúčastnila mezinárodního festivalu *Měsíc evropské kinematografie*. Vláda ČR poskytla vládě Konžské demokratické republiky 3 vysokoškolská stipendia, v ČR studovalo 11 Konžanů.

LIBERIJSKÁ REPUBLIKA

V oblasti vzájemných vztahů mezi ČR a Libérií nastalo ve sledovaném období jisté oživení, mj. též zásluhou zřízení honorárního konzulátu ČR v Monrovii. Libérie projevovala zájem o ekonomickou spolupráci, jejímu většímu rozvoji však bránila nestabilní vnitropolitická situace.

Návštěvy představitelů Libérie:

– 21.–25. 8. 2000 – návštěva ministra zahraničních věcí M. Captana.

Vzájemné ekonomické vztahy

Vzájemná obchodní výměna se snížila na cca polovinu objemu předchozího období. Obrat za rok 2000 dosáhl výše 45,5 mil. Kč, z toho český vývoz, zejména strojírenských výrobků, dosáhl 27,6 mil. Kč. Dovoz činil 17,9 mil. Kč.

Kulturní vztahy

Vláda ČR poskytla vládě Liberijské republiky 1 vládní vysokoškolské stipendium. V roce 2000 studovali v ČR 2 vládní stipendisté.

NAMIBIJSKÁ REPUBLIKA

Vzájemné vztahy mezi ČR a Namibií byly přátelské a korektní, v obchodně-ekonomické oblasti však existovaly dosud značné rezervy. Spolupráce se rozvíjela zejména ve školství.

Vzájemné ekonomické vztahy

Vzájemná obchodní výměna byla na nízké úrovni. Obrat za období roku 2000 se snížil oproti předchozímu období cca o třetinu a dosáhl výše 10,5 mil. Kč. Došlo k tomu zejména cca 40 % poklesem českého vývozu (spotřebního zboží), který činil 8,9 mil. Kč. Dovoz dosáhl výše 1,6 mil. Kč.

Kulturní vztahy

Vláda ČR poskytla vládě Namibijské republiky 4 vysokoškolská stipendia. V roce 2000 studovalo v ČR 21 vládních stipendistů.

NIGERIJSKÁ FEDERATIVNÍ REPUBLIKA

Nigérie je jedním z významných a potencionálních partnerů ČR v subsaharské Africe. V průběhu roku 2000 ČR přesunula sídlo svého velvyslanectví do Abuji, v Lagosu zůstala zachována pobočka velvyslanectví ČR.

Návštěvy představitelů Nigérie:

– 22.–27. 11. 2000 – návštěva federálního ministra průmyslu S. I. Akiga.

Vzájemné ekonomické vztahy

Obrat obchodní výměny mezi ČR a Nigerijskou federativní republikou se v roce 2000 snížil prakticky na polovinu obratu předchozího období a dosáhl výše 290,5 mil. Kč. Český vývoz se snížil o 30 % a činil 201,8 mil. Kč. Téměř polovinu tvořily strojírenské výrobky, zbytek spotřební zboží. Dovoz představoval 88,7 mil. Kč. Aktivní saldo pak dosáhlo hodnoty 113,1 mil. Kč.

Kulturní vztahy

Vláda ČR poskytuje vládě Nigerijské federativní republiky každoročně 1–2 vládní vysokoškolská stipendia. V roce 2000 studovali v ČR 2 vládní stipendisté.

REPUBLIKA POBŘEŽÍ SLONOVINY

Vzájemné vztahy mezi ČR a Republikou Pobřeží slonoviny se orientovaly především na obchodně-ekonomickou spolupráci. Většímu rozvoji vztahů bránila složitá vnitropolitická situace v zemi.

V roce 2000 byla poprvé v historii ČR obsazena funkce vedoucího ZÚ mimořádným a zplnomocněným velvyslancem se sídlem v Abidjanu.

Vzájemné ekonomické vztahy

Obrat obchodní výměny mezi ČR a Republikou Pobřeží slonoviny v roce 2000 dosáhl výše 743,8 mil. Kč, což je oproti předchozímu roku nárůst o cca 30 %. Jednoznačně převažovaly české dovozy (kakao), které dosáhly hodnoty 659,7 mil. Kč. Český vývoz strojírenského a spotřebního zboží vzrostl o více než 100 %, ale přesto dosáhl jen 84,1 mil. Kč. Obchodní bilance je pro ČR dlouhodobě pasivní, přičemž v roce 2000 toto pasivum činilo 575,6 mil. Kč.

Kulturní vztahy

V červenci se v Abidjanu konal Týden českého filmu, ve dnech 16.–18. 10. 2000 se pak uskutečnilo pásmo *Dny jazzu* Jany Koubkové.

SENEGALSKÁ REPUBLIKA

ČR považuje Senegal za významného potencionálního partnera v západní Africe, avšak úroveň vzájemných styků ve sledovaném období nezaznamenala výraznější rozvoj.

Vzájemné ekonomické vztahy

Obrat obchodní výměny dosáhl v roce 2000 výše 39 mil. Kč, což je cca 30 % nárůst. Převažuje český vývoz (34,5 mil. Kč) strojírenských výrobků a spotřebního zboží, který vzrostl taktéž o 30 %.

ZIMBABWSKÁ REPUBLIKA

Zimbabwská republika v roce 2000 procházela složitým politickým a hospodářským vývojem, který limitoval možnosti dalšího rozvoje vzájemných vztahů.

Vzájemné ekonomické vztahy

Ačkoliv došlo ke snížení vzájemného obchodního obratu o cca 15 % (na 340,7 mil. Kč), způsobenému nižším objemem dovozu tabáku, český vývoz, zejména spotřebního zboží, se oproti roku 1999 zvýšil na čtyřnásobek a dosáhl 56 mil. Kč. Dovoz činil 284,7 mil. Kč a obchodní bilance tak vykázala schodek ve výši 228,7 mil. Kč.

10. Vztahy ČR k zemím Latinské Ameriky

ARGENTINSKÁ REPUBLIKA

Argentina patří k významným a tradičním partnerům ČR v Latinské Americe. Těžiště spolupráce spočívalo především v ekonomické oblasti. ČR spolupracuje s Argentinou na mezinárodních fórech.

Návštěvy představitelů ČR:

– 2.–3. 3. 2000 – vedoucí prezidentské kanceláře I. Mathé se v Buenos Aires setkal s vedoucím Kanceláře prezidenta Argentiny J. de la Rúou;
– 7.–10. 6 2000 – návštěva delegace zahraničního výboru PSP.

Vzájemné ekonomické vztahy

Přes ekonomický potenciál obou zemí vzájemná obchodní výměna od roku 1993 klesá. Hlavní příčinou je změna struktury českého exportu a hospodářská krize v Argentině v posledních dvou letech. V devadesátých letech zaujímala Argentina 3.–5. místo v obchodním obratu ČR se zeměmi Latinské Ameriky. V roce 2000 vzájemný obchodní obrat klesl na 806,3 mil. Kč při vcelku vyrovnané obchodní bilanci,

kdy český vývoz činil 407,0 mil. Kč a dovoz 399,3 mil. Kč. Aktivní saldo ČR dosáhlo hodnoty 7,7 mil. Kč. Značná část českých exportů do Argentiny se však realizuje prostřednictvím třetích zemí.

Po strukturální změně českých vývozů v první polovině devadesátých let se těžiště českého exportu přesunulo do oblasti hutních polotovarů, strojů a zařízení, ložisek, motorových vozidel, traktorů, motocyklů a spotřebního zboží. Mezi českými dovozy z Argentiny dominují podzemnice olejná, maso a masné výrobky, ryby a mořské produkty, hliníkový drát, vlna a kůže a kožené výrobky.

Velký úspěch zaznamenala v roce 2000 účast ČR na veletrhu obráběcích strojů EMAQH.

Bilaterální dohody uzavřené ve sledovaném období:

– 2. 1. 2000 vstoupila v platnost Dohoda o bezvízovém styku mezi ČR a Argentinou.

Kulturní vztahy

Argentinské kulturní instituce projevovaly značný zájem o navazování styků s partnery v České republice, zejména v tradičních doménách české kultury, jako jsou např. kinematografie, hudba a fotografie. Nastalo určité oživení, a to díky několika úspěšným turné českých orchestrů a divadelních souborů, ale také díky výstavám zorganizovaným ZÚ, popř. za jeho účasti (výstava ke 150. výročí narození TGM, výstava současného českého plakátu *Carteles de Praga*). Velvyslanectví poskytlo záštitu několika divadelním představením, z nichž nejzajímavější byly dvě hry F. Kafky. Velký úspěch měly koncerty České filharmonie a FOK. Mezi oběma zeměmi probíhá pravidelná výměna vysokoškolských stipendistů.

BOLÍVAROVSKÁ REPUBLIKA VENEZUELA

Venezuela patří, především díky svým velkým zásobám ropy, mezi významné latinskoamerické země. ČR s ní udržovala korektní vztahy, jejichž základem byla především ekonomicko-obchodní spolupráce.

Vzájemné ekonomické vztahy

V roce 2000 potvrdila obchodní výměna mezi ČR a Venezuelou tendenci k oživení a růstu. Celkový obchodní obrat činil 389,3 mil. Kč, z toho český vývoz 374,3 mil. Kč a dovoz 15 mil. Kč. Venezuela patří k menšině zemí regionu, se kterými má ČR aktivní saldo v zahraničním obchodě. Toto saldo dosáhlo v roce 2000 hodnoty 359,3 mil. Kč.

Velvyslanectví ČR v Caracasu pokrývá kromě Venezuely také 13 dalších zemí Karibské oblasti a severní části jihoamerického subkontinentu, mj. Guyanu, Surinam, Dominikánskou republiku, Trinidad a Tobago, Panenské ostrovy, Barbados a Haiti. Státy, které jsou zahrnuty do působnosti obchodně-ekonomického úseku při ZÚ Caracas, představují za Brazílií druhý největší objem obchodní výměny mezi ČR a státy Latinské Ameriky a Karibské oblasti.

Mezi hlavní komodity českého vývozu do Venezuely patří mléko, skleněné zboží, železo a ocel, chemikálie, kohouty, ventily a armatury, šperky a zlatnické výrobky, textilní a kožedělné stroje a náhradní díly, fotografické a kinematografické potřeby, stolní a kuchyňské nádobí z porcelánu, textilní příze, tkaniny a tržní výrobky z nich, silniční vozidla (zejména motocykly), kancelářské potřeby, oděvní výrobky a doplňky, kovozpracující stroje, papír, lepenka a výrobky z nich.

Kulturní vztahy

Spolupráce v oblasti kulturních styků se realizuje na komerční bázi nebo z iniciativy ZÚ. ZÚ Caracas uspořádal v roce 2000 dvě výstavy, prostřednictvím nichž představil široké veřejnosti život a dílo Bohumila Hrabala a současný český plakát. Pod záštitou ZÚ hostovalo v Caracasu a dalších pěti městech Černé divadlo.

Vláda ČR poskytuje v rámci plánu zahraniční rozvojové pomoci jednostranně zájemcům z Venezuely 2 stipendijní místa ke studiu na vysokých školách v České republice.

BOLÍVIJSKÁ REPUBLIKA

Bolívijská republika je jednou z nejchudších zemí amerického kontinentu, v poslední době je postižená ekonomickou krizí a sociálními problémy. Vzájemné vztahy jsou dobré, nicméně jejich intenzita je velmi nízká.

Vzájemné ekonomické vztahy

Z hlediska objemu vzájemné obchodní výměny je Bolívie mezi nejslabšími obchodními partnery ČR v Latinské Americe. Vzájemný obchod v roce 2000 dosáhl obratu 37,1 mil. Kč (vývoz 16,7 mil. Kč, dovoz 20,4 mil. Kč, pasivní saldo 3,7 mil. Kč).

V českých vývozech v roce 2000 dominovaly tiskařské stroje, skleněné zboží, textilní stroje a díly k nim (pletací stroje) a porcelánové zboží. V oblasti dovozů z Bolívie tvořily nejvýznamnější položky nepražená káva – 65 % – a brazilské (para) ořechy – 31,5 %. Ostatní komodity byly dováženy v nevýznamných množstvích.

BRAZILSKÁ FEDERATIVNÍ REPUBLIKA

Brazílie představuje v rámci Latinské Ameriky tradičního a významného partnera ČR. ČR spolupracuje s Brazílií v otázkách mezinárodního významu, a to především na půdě OSN. Brazílie je tradičně největší obchodní partner na latinskoamerickém subkontinentu.

Návštěvy představitelů ČR:

– 15.–21. 10. 2000 – delegace Senátu – Výboru pro hospodářství, zemědělství a dopravu;
– 3.–9. 12. 2000 – návštěva 1. náměstka ministra průmyslu a obchodu V. Petříčka.

Vzájemné ekonomické vztahy

Na Brazílii dlouhodobě připadá třetina obratu veškerého obchodu ČR s regionem Latinské Ameriky.

V roce 2000 došlo k výraznému zvýšení zájmu o rozvoj vzájemných obchodních vztahů ze strany českých i brazilských podnikatelů. Česká strana na to reagovala vysláním dvou ekonomických delegací, které podpořily tento trend. V roce 2000 celkový obchodní obrat vzrostl o 54 % na 5,8 mld. Kč při českém vývozu 1,8 mld. Kč a dovozu 4 mld. Kč. Pasivní saldo činilo 2,2 mld. Kč. ČR dováží z Brazílie kávu, potraviny, tabák, přírodní oleje, chemické výrobky, kůže a výrobky z kůže (obuv), průmyslová a strojní zařízení, optické přístroje aj. Hlavními položkami českého vývozu jsou potraviny, živá zvířata, chmel, alkoholické nápoje, minerální oleje, pohonné hmoty, chemikálie, plasty, sklo a výrobky ze skla, průmyslové technologie (cementárny), kovové a ocelové odlitky, stroje a zařízení, automobily a traktory.

Pozitivním trendem ve vzájemné obchodně-ekonomické spolupráci je orientace českých firem na jednotlivé státy brazilské federace.

V Manausu (Amazonas) byl otevřen nový český honorární konzulát, který by společně s ostatními honorárními konzuláty ČR měl napomoci všestrannému rozvoji vztahů ČR s Brazílií.

Kulturní vztahy

Prostřednictvím velvyslanectví ČR v Brazílii a generálních konzulátů v Sao Paulu a Rio de Janeiru se v roce 2000 uskutečnila řada výstav a akcí napomáhajících kulturní propagaci ČR. V Sao Paulu se uskutečnily České dny, spolu s výstavou Bohumila Hrabala, ZÚ v Brazílii uspořádal dvě velké výstavy – *Franz Kafka* a *Kresby terezínských dětí*, které byly pod jeho záštitou již vystaveny v několika dalších brazilských metropolích, a v závěru roku připravil výstavu *České vánoce*. V roce 2000 vystoupila v Brazílii rovněž Česká filharmonie.

V Brazílii žije poměrně početná krajanská komunita, která je soustředěna zejména v jižních státech brazilské federace – Sao Paulu, Santa Catarině, Paraná a Rio Grande do Sul. Spolky, které krajané vytvořili, se podílely na kulturních akcích pořádaných našimi konzuláty.

EKVÁDORSKÁ REPUBLIKA

Vzájemné vztahy ČR s Ekvádorem mají tradičně dobrou úroveň. Soustřeďují se zejména do oblasti obchodní a ekonomické.

Vzájemné ekonomické vztahy

V roce 2000 činil celkový obchodní obrat 691,3 mil. Kč, z toho český vývoz 178,3 mil. Kč a dovoz 513 mil. Kč. Pasivní saldo ČR představovalo 334,7 mil. Kč.

Z komoditního hlediska tvořily český vývoz v roce 2000 osobní automobily, železo, ocel a hutní výrobky, textilní a kožedělné stroje a náhradní díly, sklo a skleněné výrobky, bižuterie a lustry. Dovozy do ČR byly v roce 2000 tvořeny z 90 % banány, dále následovaly minerály, káva, čaj, kakao a koření.

Kulturní vztahy

Bilaterální vztahy v kulturní oblasti se omezují na prezentaci finančně méně náročných výstav. ČR nabízí každoročně v rámci plánu rozvojové pomoci v oblasti vzdělávání 4 stipendia k magisterskému a postgraduálnímu studiu, o která je mezi ekvádorskou veřejností velký zájem.

CHILSKÁ REPUBLIKA

Chile, jedna z politicky i ekonomicky nejdynamičtěji rozvíjejících se zemí Latinské Ameriky, bylo v roce 2000 významným partnerem ČR. Úroveň vzájemných vztahů byla zdůrazněna uskutečněním několika návštěv na vysoké úrovni.

Hospodářsky patří Chile mezi přední partnery ČR v Latinské Americe, s nimiž máme dlouhodobě aktivní saldo obchodní bilance.

Návštěvy představitelů ČR:

– 10.–12. 3. 2000 – místopředseda vlády a předseda Legislativní rady vlády P. Rychetský se zúčastnil předání prezidentského úřadu v Chile do rukou R. Lagose;
– 4.–7. 6. 2000 – návštěva čtyřčlenné delegace zahraničního výboru PSP;
– 5.–8. 12. 2000 – oficiální návštěva místopředsedy vlády a ministra zahraničních věcí J. Kavana.

Návštěvy představitelů Chile:

– 30. 9.–3. 10. 2000 – návštěva předsedy Senátu A. Zaldívara.

Vzájemné ekonomické vztahy

V roce 2000 činil celkový obrat obchodu 326,8 mil. Kč při vývozech 208,3 mil. Kč a dovozech 118,5 mil. Kč, trvale se daří udržovat aktivní saldo vzájemné obchodní bilance, které v roce 2000 dosáhlo hodnoty 89,8 mil. Kč.

Export ČR do Chile vykázal z komoditního hlediska poměrně značnou různorodost. Nejvýznamnější komoditou exportu ČR do Chile byly počítací stroje k registraci prodejů jízdenek, chemikálie (konkrétně kyanidy sodíku), profily ze železa a nelegované oceli různých tvarů, stroje a přístroje k plnění, uzavírání, pečetění a označování lahví a plechovek, tvářecí stroje pro opracování kovu, výrobky ze železa a oceli a skleněná zrcadla. Hlavním vývozním zbožím Chile do ČR byly hroznové víno (55 %), rybí konzervy a výrobky z lososovitých ryb (30 %) a sušené ovoce (15 %).

Bilaterální dohody uzavřené ve sledovaném období:

– Smlouva o sociálním zabezpečení, Santiago de Chile 7. 12. 2000.

Kulturní vztahy

V únoru až dubnu 2000 se na čtyřech místech v Chile konala výstava současného českého plakátu. V říjnu 2000 se v Santiagu uskutečnily dva koncerty Sukova komorního orchestru. V prosinci 2000 pak byla v rámci Českého týdne zorganizována výstava významného chilského malíře českého původu Franciska Otty (obdržel Cenu Jana Masaryka Gratias agit 2000 in memoriam). Do ČR z Chile zavítaly v květnu 2000 Orchestr mladých Santiagského hudebního institutu (Jeseník) a v říjnu 2000 Ensemble Bartók (Praha).

V oblasti školství je základem bilaterální spolupráce poskytování stipendií chilským studentům v rámci zahraniční rozvojové pomoci. Pro školní rok 1999/2000 přijala česká strana jednoho studenta na obor stavební inženýrství. Chilská Diplomatická akademie nabízí každoročně možnost dvousemestrálního studia pro mladé české diplomaty.

KOLUMBIJSKÁ REPUBLIKA

Kolumbijská republika je významným partnerem ČR v Latinské Americe. Vzájemné vztahy se koncentrují zejména do ekonomické a obchodní oblasti.

Vzájemné ekonomické vztahy

V roce 2000 celkový obchodní obrat činil 1,3 mld. Kč, z toho český vývoz 249,3 mil. Kč a dovoz 1,1 mld. Kč. Pasivní saldo ČR dosáhlo hodnoty 878,1 mil. Kč.

Z komoditního hlediska tvořily v roce 2000 nejvýznamnější část českého vývozu strojírenské výrobky a především osobní automobily, dále železo a ocel, potravinářské polotovary a výrobky a chemikálie. Dovoz do ČR v roce 2000 tvořily hlavně káva, čaj, kakao, koření a banány.

Pokračovala snaha o maximální diverzifikaci českého exportu. Bylo rozpracováno několik investičních projektů. Tradičními položkami českého vývozu byly obráběcí a textilní stroje, nářadí, zvedací zařízení, motocykly, pneumatiky, traktory a spotřební zboží – sklo, porcelán, papír aj.

Kulturní vztahy

V březnu a dubnu 2000 se ČR zúčastnila jako přizvaný host filmové přehlídky zemí Evropské unie EUROCINE 2000. Pražské Černé divadlo F. Kratochvíla se v dubnu 2000 s velkým úspěchem prezentovalo na Mezinárodním divadelním festivalu v Bogotě. Při příležitosti tohoto festivalu se také uskutečnila výstava o díle českého jevištního výtvarníka J. Svobody, která byla poté v průběhu května a června 2000 vystavena v Muzeu moderního umění v Cartageně.

ČR každoročně poskytuje Kolumbii 4 stipendia k magisterskému a postgraduálnímu studiu na českých vysokých školách. Kolumbijská strana umožňuje každý rok postgraduální studium na kolumbijských univerzitách 1 až 2 českým studentům.

KUBÁNSKÁ REPUBLIKA

Vzájemné česko-kubánské vztahy se v roce 2000 soustřeďovaly především na obchodně-ekonomickou oblast.

Vztahy byly ovlivněny přijetím rezoluce odsuzující kubánskou vládu za nerespektování lidských práv a základních demokratických svobod v Komisi OSN pro lidská práva, jejímž spoluautorem ČR byla. Kubánská vláda na tuto iniciativu reagovala úplným zmrazením všech styků s výjimkou kontaktů mezi českými a kubánskými podniky.

Vzájemné ekonomické vztahy

V roce 2000 vykázal obrat vzájemného obchodu ČR s Kubou hodnotu 246,4 mil. Kč (vývoz 199,9 mil. Kč, dovoz 46,5 mil. Kč, aktivní saldo 153,4 mil. Kč). Většímu rozvoji vzájemného obchodu však brání především chronický nedostatek deviz v kubánské státní ekonomice.

Otevřeným problémem zůstala otázka umořování kubánského dluhu vůči ČR (cca 540 mil. převoditelných rublů), který je však nejdříve nutné vyčíslit v některé z volně směnitelných měn.

Změny v oblasti bilaterálních dohod ve sledovaném období:

– Ujednání o zrušení vízové povinnosti mezi vládou ČSFR a vládou Kubánské republiky pro držitele platných cestovních dokladů, sjednané výměnou nót 3. a 29. dubna 1992, bylo vypovězeno k 19. 1. 2000.

PARAGUAYSKÁ REPUBLIKA

Vztahy České republiky k Paraguayské republice byly limitovány přetrvávající složitou vnitropolitickou situací v této zemi.

Vzájemné ekonomické vztahy

Obchodní výměna mezi ČR a Paraguayskou republikou vykazuje od poloviny 90. let klesající tendenci. V roce 2000 vzájemný obchodní obrat vzrostl na 26,9 mil. Kč při zhruba dvojnásobném zvýšení českého vývozu na 26,2 mil. Kč a v podstatě stejném dovozu ve výši 685 tis. Kč.

Kulturní vztahy

ČR poskytuje v rámci plánu zahraniční rozvojové pomoci paraguayské straně stipendia k ucelenému vysokoškolskému a k postgraduálnímu studiu v ČR, která jsou hojně využívaná a poptávka po nich převyšuje nabídku.

PERUÁNSKÁ REPUBLIKA

Dobré vzájemné politické vztahy mezi ČR a Peruánskou republikou byly dokumentovány mj. i návštěvou peruánského ministra zahraničních věcí v ČR. Těžištěm vzájemné spolupráce byly obchodně-ekonomické vztahy.

Návštěvy představitelů ČR:

– 6.–13. 10. 2000 – návštěva ministra školství E. Zemana.

Návštěvy představitelů Peru:

– 10.–14. 1. 2000 – návštěva ministra zahraničních věcí Fernanda de Trazegnies.

Vzájemné ekonomické vztahy

Vzájemný obchod v roce 2000 dosáhl obratu 459,4 mil. Kč (vývoz 147 mil. Kč, dovoz 312,4 mil. Kč, pasivní saldo 165,4 mil. Kč). V českých vývozech v roce 2000 dominovaly textilní stroje a díly k nim (pletací, spřádací a tkací stroje), hutní výrobky (potrubí, roury a profily), chemické výrobky – zejména kyanidy, kancelářské potřeby a skleněné zboží. V oblasti dovozů z Peru tvořily nejvýznamnější položky rybí moučka – 67 %, ryby a mořské produkty – 18 %, a bavlněná příze.

Bilaterální dohody uzavřené ve sledovaném období:

– Program vzdělávacích, vědeckých a kulturních výměn mezi vládou Peruánské republiky a vládou ČR na léta 2001–2003, Lima 11. 10. 2000.

Kulturní vztahy

Mezi nejvýznamnější kulturní akce pořádané v roce 2000 patřily výstava prací studentů pražské AVU v Limě a paralelní výstava prací studentů limské Školy krásných umění v Praze (říjen). V září 2000 vystoupil v Praze folklorní soubor písní a tanců Pacha Peru. Zastupitelský úřad ČR připravil výstavu českých malířů F. Skály, T. Císařovského a O. Plachta v Limě (prosinec).

V roce 2000 pobývalo na recipročních studijních pobytech v obou partnerských zemích šest nejlepších studentů středních škol města Callao (březen) a několik českých studentů z Gymnázia Budějovická (srpen).

Za významný moment ve školské spolupráci lze považovat především poskytování českých vládních stipendií v rámci rozvojové pomoci. Peruánská strana poskytla MZV ČR opět jedno stipendium ke studiu na Diplomatické akademii v Limě.

SPOJENÉ STÁTY MEXICKÉ

ČR udržuje s Mexikem tradiční dlouhodobé a přátelské vztahy, které se v roce 2000 dále rozvíjely. Úroveň vztahů dokumentoval i významný počet návštěv představitelů obou zemí. Mexiko patří k nejdůležitějším partnerům ČR v Latinské Americe. Stalo se první latinskoamerickou zemí, jejíž podnikatelské subjekty investovaly v ČR.

Návštěvy představitelů ČR:

– 16.–20. 2. 2000 – návštěva náměstka ministra zahraničních věcí ČR pro dvoustranné vztahy H. Kmoníčka;
– 12.–15. 3. 2000 – návštěva ministra zemědělství ČR J. Fencla;

– 12.–14. 11. 2000 – návštěva guvernéra ČNB J. Tošovského;
– 30. 11.–4. 12. 2000 – návštěva místopředsedy vlády a ministra zahraničních věcí ČR J. Kavana.

Návštěvy představitelů Mexika:

– 9.–10. 2. 2000 – návštěva generálního ředitele MZV Mexika pro kulturní spolupráci J. Nualarta v rámci zasedání smíšené komise;
– 26.–28. 8. 2000 – návštěva předsedkyně vlády mexického hlavního města R. Robles.

Vzájemné ekonomické vztahy

Mexiko patří k dlouholetým tradičním hospodářským partnerům ČR. Vzájemný obchod v roce 2000 dosáhl obratu 2,8 mld. Kč, přičemž vývoz ČR činil 958,6 mil. Kč a dovoz 1,87 mld. Kč. Pasivní saldo ČR dosáhlo hodnoty 913,1 mil.

Kolem 50 % českého vývozu v roce 2000 tvořily textilní, kožedělné, polygrafické a obráběcí stroje, 25 % skleněná bižuterie a sklo, 8 % železo a ocel, dále např. čističky odpadních vod, hudební nástroje, zbraně a střelivo, pneumatiky, pivo a víno. V dovozu z Mexika převládaly produkty firmy Volkswagen a další strojírenské výrobky (80 % dovozu) a dále figurovaly káva, pektinové látky, elektrická zařízení, kancelářská a výpočetní technika, léčiva, kazivec, oděvy a potraviny.

V roce 2000 zahájila výrobu v ČR mexická potravinářská společnost Ricolino (Karviná – Petřvald), pokračovaly přípravy k zahájení výstavby závodu mexické strojírenské firmy Nemak (Plzeň) a další mexická potravinářská firma, Barcel, se rozhodla investovat „na zelené louce“ v ČR. Z české strany pokračovaly ve sledovaném období přípravy k realizaci investic České gumárenské společnosti (San Luis Potosí) a Karbon Investu (Coahuila). Byl zahájen provoz českého minipivovaru a restaurace (Tijuana).

Bilaterální dohody uzavřené ve sledovaném období:

– Fytosanitární dohoda, Mexiko 13. 3. 2000.

Kulturní vztahy

Rok 2000 byl v historii kulturních, školských a vědeckých vztahů mezi oběma zeměmi dosud nejúspěšnějším. Na zasedání smíšené komise v Praze byl vypracován text dohody o kulturní a školské spolupráci.

Nejvýznamnější kulturní událostí roku 2000 bylo slavnostní odhalení sochy T. G. Masaryka na stejnojmenné třídě hlavního města. V roce 2000 se pak uskutečnila výstava českého designu a grafiky, spojená s vydáním exkluzivního katalogu. Černé divadlo Fr. Kratochvíla realizovalo turné po turistických centrech na karibském

pobřeží. ČR tradičně participovala na festivalu Cervantino a festivalu Cervantes en Todas Partes. Mezi důležité akce patřily i rekonstrukce sousoší *Tři Grácie* českého sochaře M. Chlupáče a instalace busty T. G. Masaryka v pasáži obchodního střediska na třídě T. G. M.

I v roce 2000 pokračovala pravidelná výměna vysokoškolských stipendistů, v jejímž rámci byla mimo jiné vyslána skupina 30 mexických studentů na měsíční pobyt v ČR. V oblasti vědy pak byla zahájena spolupráce mezi Astronomickým ústavem UK v Praze a Univerzitou Guanajuato a realizovaly se i projekty a granty na dalších úrovních.

URUGUAYSKÁ VÝCHODNÍ REPUBLIKA

ČR udržuje s Uruguayí dlouhodobě korektní vztahy. V posledních letech se rozvíjí spolupráce zejména v obchodně-ekonomické a kulturní oblasti.

Návštěvy představitelů ČR:

– 29. 2.–2. 3. 2000 – účast vedoucího Kanceláře prezidenta republiky I. Mathé na slavnostním aktu převzetí úřadu nově zvoleným prezidentem Uruguaye Jorgem Batllem.

Vzájemné ekonomické vztahy

Úroveň obchodní výměny v roce 2000 se ve srovnání s rokem 1999 snížila a neodpovídala plně vývoznímu potenciálu obou zemí. Celkový obrat představoval 160,8 mil. Kč, z toho český vývoz 61,8 mil. Kč a dovoz 99 mil. Kč. Pasivní saldo dosáhlo hodnoty 37,2 mil. Kč. Nejdůležitějšími položkami českého vývozu v roce 2000 byly železo a ocel, léčiva a farmaceutické výrobky, stroje a zařízení pro stavebnictví, nářadí a ruční nástroje, skleněné zboží a elektromechanické ruční nářadí s elektrickým motorem. Mezi hlavní dovozní položky se zařadily česaná a střižní vlna, pomeranče, mandarinky a ostatní citrusové ovoce, kůže, oděvní doplňky z textilního materiálu, oděvní výrobky a doplňky z kůže.

Změny v oblasti bilaterálních dohod ve sledovaném období:

– 29. 12. 2000 vstoupila v platnost Dohoda o vzájemné podpoře a ochraně investic (podepsána byla 26. 9. 1996).

Kulturní vztahy

Uruguayské kulturní instituce projevují značný zájem o rozvoj styků s partnery v ČR, zejména v tradičních doménách české kultury, jako jsou např. kinematografie

nebo hudba. I v roce 2000 se česká kultura velmi intenzivně prezentovala. Česká kinematografie byla zastoupena na XVIII. ročníku Mezinárodního filmového festivalu v Montevideu, byla uvedena výstava Současný český plakát, hostoval zde Pražský komorní orchestr, řízený předním uruguayským dirigentem Robertem Montenegrem. Dále v Uruguayi vystoupil český soubor Trio Guarnieri a úspěšně se zde představil i Pražský symfonický orchestr FOK pod vedením dirigenta Jiřího Bělohlávka.

Každoročně ČR jednostranně poskytuje uruguayským zájemcům stipendia ke studiu na českých vysokých školách (ve školním roce 2000–2001 1 místo k řádnému vysokoškolskému studiu a 1 stipendium k postgraduálnímu studiu). Pro eminentní zájem bylo na rok 2001 přiděleno 1 magisterské stipendijní místo a 5 míst postgraduálních.

ZEMĚ STŘEDNÍ AMERIKY

(KOSTARIKA, GUATEMALA, SALVADOR, HONDURAS, PANAMA, NIKARAGUA)

Se zeměmi Střední Ameriky udržuje ČR korektní vztahy. V posledním období došlo k prohloubení a rozšíření obchodní a ekonomické spolupráce.

Návštěvy představitelů ČR:

– 14.–15. 2. 2000 – návštěva náměstka ministra zahraničních věcí H. Kmoníčka v Panamě.

Vzájemné ekonomické vztahy

KOSTARIKA

Vzájemné vztahy v ekonomické a obchodní oblasti jsou dlouhodobě korektní a v podstatě bezproblémové, jejich dynamika však není příliš intenzivní. Vzájemný obchod v roce 2000 dosáhl obratu 289,9 mil. Kč, přičemž vývoz ČR činil 70,3 mil. Kč a dovoz 219,6 mil. Kč. V posledních deseti letech je saldo obchodní bilance pro ČR stále pasivní. V roce 2000 dosáhlo hodnoty –149,3 mil. Kč. Tento schodek způsobuje především dovoz banánů a kávy, které tvoří převážnou většinu importu.V českém exportu se objevují zejména železo, ocel a výrobky z nich, tiskařské stroje, nožířské výrobky, nářadí a nástroje, kaučukové výrobky, textilní příze atd.

GUATEMALA

Vzájemný obchod v roce 2000 dosáhl obratu 112,4 mil. Kč, přičemž vývoz ČR činil 44,7 mil. Kč a dovoz 67,7 mil. Kč. Hlavními položkami českého vývozu ve sle-

dovaném období byly obráběcí a textilní stroje, zbraně, střelivo a bižuterie. Dovoz tvořily převážně káva, ovoce a koření.

SALVADOR

Ekonomické vztahy mezi ČR a Salvadorem jsou bez jakýchkoliv komplikací, v posledních letech vzájemný obchod výrazně narůstá a Salvador se stal jedním z významných obchodních partnerů ČR v rámci celé Latinské Ameriky.Vzájemný obchod v roce 2000 dosáhl obratu 2,6 mld. Kč, přičemž vývoz ČR činil 680,1 mil. Kč a dovoz 1,9 mld. Kč. Z ČR se vyvážely především tantal, kovozpracující stroje a strojní zařízení, v dovozu převažovaly elektrické kondenzátory. Dalším impulzem pro rozvoj vzájemného obchodu by mohla být i česká účast na veletrhu v San Salvadoru v listopadu 2000.

HONDURAS

Ekonomické a obchodní vztahy mezi ČR a Hondurasem jsou bez významnějších problémů. Vzájemný obchod v roce 2000 dosáhl obratu 176,9 mil. Kč, přičemž vývoz ČR činil 29,7 mil. Kč a dovoz 147,2 mil. Kč. ČR vyváží do Hondurasu zejména různé průmyslové výrobky, energetická zařízení a elektrospotřebiče. Převážnou většinu dovozu tvoří káva.

PANAMA

Ekonomické a obchodní vztahy ČR a Panamy jsou bez významnějších problémů. Vzájemný obchod v roce 2000 dosáhl obratu 396,7 mil. Kč, přičemž vývoz ČR činil 116,0 mil. Kč a dovoz 280,7 mil. Kč. V únoru 2000 byla v průběhu návštěvy náměstka ministra zahraničních věcí ČR H. Kmoníčka otevřena obchodně propagační kancelář ČR. ČR vyváží do Panamy převážně sklo a výrobky ze skla, textilní výrobky, železo a ocel. V říjnu 2000 se na panamském trhu znovu objevily automobily Škoda. Z Panamy se do ČR dovážejí surové kůže a usně, banány a jiné tropické ovoce a ořechy.

NIKARAGUA

V posledních letech byl objem obchodní výměny velmi nízký. Vzájemný obchod v roce 2000 dosáhl obratu pouhých 105,4 mil. Kč, přičemž vývoz ČR činil 6,8 mil. Kč a dovoz 98,6 mil. Kč. ČR vyváží do Nikaraguy zejména motory a díly pro kožedělné stroje, dovoz tvoří převážně káva.

Bilaterální dohody uzavřené ve sledovaném období:

– Dohoda o zrušení vízové povinnosti pro držitele diplomatických a služebních pasů mezi ČR a Panamou, Panama 15. 2. 2000.

Kulturní vztahy

Kulturní vztahy jsou limitovány geografickou vzdáleností a finančními možnostmi. Prezentace české kultury v zemích Střední Ameriky je tak v podstatě závislá na akcích pořádaných MZV, resp. velvyslanectvím ČR pro tuto oblast se sídlem v San José v Kostarice. V roce 2000 se nicméně podařilo uspořádat výstavu *Česká republika na přelomu tisíciletí*.

Kulturní a školské styky se v současné době zaměřují mj. také na poskytování stipendií pro studenty všech středoamerických zemí; ročně jsou každé zemi poskytována 1–2 stipendia pro ucelené univerzitní a postgraduální studium v ČR.

III. Ekonomická dimenze zahraniční politiky ČR

Základním strategickým dokumentem zahraniční politiky pro oblast vnějších ekonomických vztahů je programové prohlášení vlády ČR z 12. 8. 1998. Vláda se v něm mj. zaměřila na propracování systému proexportní politiky, navržení koncepce teritoriální politiky, posílení významu a rozšíření sítě obchodně-ekonomických úseků zastupitelských úřadů s cílem narovnat nepříznivě se vyvíjející obchodní bilanci a v neposlední řadě podpořit vznik a rozvoj zahraničních zastoupení agentury na podporu exportu CzechTrade.

Programové prohlášení, za jehož realizaci v oblasti vnějších ekonomických vztahů přímo či nepřímo odpovídají MZV a MPO (dle zák. č. 2/1969 Sb., tzv. kompetenční zákon), bylo rozpracováno a konkretizováno v dalších koncepčních materiálech.

Základním dokumentem, respektujícím příslušné pravomoce obou ministerstev v rámci kompetenčního zákona, je Dohoda o spolupráci MZV a MPO v otázkách spojených se zabezpečováním zahraničněobchodní politiky (dále Dohoda) z 8. 10. 1998. Tato dohoda byla v říjnu 2000 novelizována na základě připomínek vedoucích zastupitelských úřadů a návrhů obou rezortů. Dohoda mj. upravuje zásady při výběru a přípravě kandidátů na místa vedoucích obchodně-ekonomických úseků zastupitelských úřadů (VOEÚ) a dalších pracovníků OEÚ, jejich hodnocení, financování činnosti OEÚ a vymezuje oblast činnosti Stálé pracovní skupiny (SPS), která je poradním orgánem obou ministrů.

V roce 2000 byly v součinnosti MZV a MPO vytvořeny základní materiální a personální podmínky k tomu, aby rozšíření sítě OEÚ ZÚ odpovídalo záměru MPO disponovat v roce 2001 na OEÚ ZÚ 130 diplomaty, kteří by se v zhruba 100 zemích světa měli věnovat výhradně ekonomické problematice. V předmětném období pracovalo na OEÚ 106 pracovníků a dalších 25 pracovníků bylo pověřeno kumulovanou funkcí, jejíž součástí je i ekonomická agenda.

Pro lepší vybavenost OEÚ zajišťovalo MZV v roce 2000 nákup databáze o podnicích KOMPASS, profily a ekonomické přehledy vydávané časopisem *The Economist* a rovněž přispívalo na finanční zajištění proexportních akcí pořádaných OEÚ.

Materiální, personální i metodické posílení OEÚ podle hodnocení zástupců podnikové sféry napomohlo značnému zvýšení výkonnosti české ekonomické diplomacie. Ta zůstává hlavní prioritou i v roce 2001, k čemuž by mj. mělo přispět i plánované zlepšení spolupráce mezi OEÚ a agenturou CzechTrade.

Při hodnocení ekonomické dimenze zahraniční politiky nelze zapomenout na činnost příspěvkových organizací v gesci obou ministerstev, tj. Správy Českých center, CzechTrade a CzechInvest.

Příspěvková organizace MZV Správa Českých center spravuje mj. webovou stránku *export.cz*, obsahující souhrnné teritoriální informace, zprávy o veřejných soutěžích a aktuální poptávky z teritorií, zpracovávané jednotlivými OEÚ ZÚ a Českými centry (ČC). Návštěvnost uvedené stránky má trvale vzestupnou tendenci. Celkem 17 ČC realizovalo v roce 2000 ve spolupráci s OEÚ 261 projektů v oblasti vnějších ekonomických vztahů, v jejichž rámci se v zahraničí prezentovalo několik set českých firem. S cílem zlepšit koordinaci byla 20. 1. 2000 uzavřena dohoda o spolupráci mezi agenturou CzechTrade a Správou Českých center o získávání a spravování informací a přípravě a realizaci seminářů doma i v zahraničí.

V souladu s usnesením vlády ČR č. 259 ze dne 15. 3. 2000 MZV, MO a MPO uzavřely 3. 10. 2000 *Ujednání o spolupráci při prezentaci produktů českého obranného průmyslu v zahraničí*. Ujednání se primárně vztahuje k těm teritoriím, kde působí současně OEÚ a vojenský a letecký přidělenec. Dohodnuté formy spolupráce v oblasti podpory exportu, průmyslové kooperace a prezentace produktů českého obranného průmyslu však budou přiměřeně uplatňovány všemi dalšími zastupitelskými úřady.

IV. Lidská práva v zahraniční politice České republiky

Aktivity v negociační sféře

Problematika lidských práv je jednou z priorit české zahraniční politiky. ČR se angažuje v mnoha dílčích oblastech jejich ochrany a rozvoje. Zejména se tak děje ve vztahu k tematickým okruhům, avšak stranou nezůstávají ani vztahy k určitým zemím či regionům. Významné jsou i domácí aktivity uskutečňované ve spolupráci se zmocněncem vlády pro lidská práva, Radou vlády ČR pro lidská práva a Radou vlády ČR pro národnosti.

V popředí zájmu české zahraniční politiky v oblasti lidských práv byly především problematika práv národnostních menšin (zejména ve vztahu k problematice romské komunity), oblast práv žen a práv dětí a problematika uprchlíků.

V romské problematice byl kladen důraz na její evropský rozměr. Možné způsoby řešení romské otázky byly hledány v rámci mezinárodních struktur (OSN, OBSE a RE).

Na půdě Organizace spojených národů byly v srpnu 2000 projednány 3. a 4. periodická zpráva ČR o plnění závazků z Mezinárodní úmluvy o odstranění všech forem rasové diskriminace CERD (Convention on the Elimination of all Forms of Racial Discrimination). V rámci jejich projednávání byly předmětem zájmu např. otázky obecné, historie Romů v ČR, otázka asimilace a integrace, situace v Matiční ulici a mešity v Brně, vzdělávání Romů s ohledem na zvláštní školství, postih rasově motivovaných trestných činů a extremistických skupin, postavení uprchlíků a žadatelů o azyl apod. ČR informovala o aktuálním přístupu k řešení výše zmíněných témat.

Významným krokem k odstraňování rasové diskriminace v ČR bylo prohlášení dle čl. 14 CERD, jímž se uznává příslušnost Výboru pro odstranění rasové diskriminace přijímat oznámení jednotlivců či jejich skupin o porušení práv obsažených v Úmluvě smluvní stranou.

ČR na zasedání Komise OSN pro lidská práva (KLP) na jaře 2000 prezentovala dva vlastní návrhy, a to rezoluce k tzv. tematickým procedurám a k situaci v oblasti lidských práv na Kubě. Jednání o rezoluci k lidským právům na Kubě, kterou česká delegace předložila společně s delegací polskou již podruhé, byla složitá, zejména pokud jde o to, zda do textu zahrnout tzv. ekonomický jazyk, tedy odsouzení ekonomických sankcí. Kompromisní text konstatující porušování lidských práv na Kubě v řadě oblastí a nedostatek pokroku v jeho odstraňování byl přijat hlasy 21 členů KLP proti 18, tedy příznivějším poměrem než v roce 1999.

Druhá předložená rezoluce zdůrazňuje důležitost tematických procedur KLP. Vyzývá vlády ke spolupráci ve smyslu neprodlených odpovědí a udílení pozvání k návštěvám mechanismů komise. Rezoluce dále doporučuje tematickým zpravodajům, zvláštním zástupcům, expertům a pracovním skupinám, aby dávali doporučení, jak předcházet porušování lidských práv, a zaznamenali ve svých zprávách pokrok, který jednotlivé státy učinily. Rezoluce byla přijata konsenzem. Na tuto rezoluci ČR navázala udělením stálého pozvání všem součástem KLP – jejím jednotlivým mechanismům a vytvořeným tematickým procedurám. Na zasedání 3. výboru 55. VS OSN v New Yorku v listopadu 2000 ČR vyzvala i ostatní země, aby takovéto pozvání poskytly.

MZV je odpovědné za aplikaci mezinárodních a regionálních závazků ČR v oblasti lidských práv, zejména při tvorbě národních norem. S dalšími národními institucemi, zejména Radou vlády ČR pro lidská práva, spolupracuje při zpracovávání národních zpráv o plnění závazků plynoucích z mezinárodních a regionálních smluv o lidských právech.

ČR se aktivně podílí na procesu reforem smluvních orgánů OSN, které prozatím probíhají spíše na neformální úrovni. Jejich podstatou je zdokonalení smluvních orgánů, odstranění duplifikace a v neposlední řadě odstranění přetíženosti jednotlivých smluvních orgánů v důsledku zvyšujícího se počtu smluvních stran.

Agenda lidských práv je jedním ze tří stěžejních okruhů působnosti **Organizace pro bezpečnost a spolupráci v Evropě**, OBSE. Vysoký komisař pro národnostní menšiny v dubnu 2000 publikoval zprávu o situaci Romů v členských státech OBSE, která se zabývá rovněž problematikou extremismu, rasismu a intolerance a obsahuje příslušná doporučení. MZV na expertním semináři konaném k této zprávě v Bratislavě v červnu 2000 prezentovalo nejnovější postupy vlády ČR směřující ke zmírnění nedostatků v postavení Romů v ČR. Dílčím výsledkem bratislavské iniciativy bylo uspořádání semináře na téma *Politická participace Romů*, který se ve spolupráci ODIHR OBSE a MZV ČR uskutečnil v Praze v prosinci 2000.

V rámci implementační schůzky OBSE k lidské dimenzi, konané v říjnu 2000 ve Varšavě, zástupce ČR upozornil na problematiku rasismu a extremismu jako na jednu z priorit české vlády, což demonstrovala např. přijetím koncepce politiky vlády vůči příslušníkům romské komunity k dosažení jejich integrace do společnosti.

V rámci **Rady Evropy** se ČR soustředila na řešení romské otázky na úrovni konkrétních a substantivních projektů. V říjnu 2000 navštívil ČR Poradní výbor Rámcové úmluvy na ochranu národnostních menšin RE, aby sledoval dodržování závazků z úmluvy, jíž je ČR smluvní stranou. V říjnu 2000 byl usnesením vlády ČR schválen návrh na podpis Evropské charty regionálních a menšinových jazyků. Jejím základním cílem je ochrana a podpora historických regionálních či menšinových jazyků s cílem zaručit používání regionálního či menšinového jazyka v osobním a veřejném životě, a tím zachovávat a rozvíjet tradice a evropské kulturní dědictví. V říjnu 2000

vláda ČR vyslovila také souhlas s podpisem Protokolu č. 12 k Úmluvě o ochraně lidských práv a základních svobod.

Ve vztahu k **Evropské unii** využívá ČR k realizaci své zahraniční politiky, tedy i k ochraně lidských práv jako její součásti, i nadále fóra v rámci orgánů vytvořených na základě Dohody o přidružení. K otázkám budování tolerantní a multikulturní společnosti ministr zahraničních věcí J. Kavan na zasedání Rady přidružení navrhl otevřít celoevropskou debatu pro vytvoření a výměnu osvědčených postupů, zejména ve vztahu k Romům – jde o koncept tzv. europeizace –, jež by nabízely řešení jednotlivých problematických oblastí zájmu, jako jsou např. rasová diskriminace, bydlení, vzdělávání a politická participace Romů.

Aktivity ve smluvní oblasti

K významnému pokroku došlo v oblasti práv dítěte. ČR v březnu 2000 odevzdala Úřadu Vysoké komisařky pro lidská práva v Ženevě druhou periodickou zprávu o plnění Úmluvy o právech dítěte. Zpráva zahrnuje období 1995 až 1999. V květnu 2000 uložila ČR v New Yorku listinu o přístupu ke změně článku 43, odst. 2 této úmluvy, kterou se zvyšuje počet členů Výboru pro práva dítěte z deseti na osmnáct. V říjnu 2000 podepsal prezident V. Havel v rámci Summitu tisíciletí v New Yorku Opční protokol k *Úmluvě o právech dítěte o zapojování dětí do ozbrojených konfliktů*. Opční protokol zvyšuje věkovou hranici pro přímou účast v bojích a pro povinné povolávání dětí do ozbrojených sil z 15 na 18 let. ČR je ve vztahu k Protokolu „vzorovou“ zemí, jelikož její legislativa zakazuje i dobrovolnou účast v ozbrojených silách do 18 let. V oblasti mezinárodního práva soukromého ratifikovala ČR v lednu 2000 Haagskou úmluvu o ochraně dětí a spolupráci při mezinárodním osvojení, v únoru 2000 pak Haagskou úmluvu o pravomoci orgánů, použitelném právu, uznávání, výkonu a spolupráci ve věcech rodičovské odpovědnosti a opatření k ochraně dětí.

Důležitou událostí byla návštěva Vysoké komisařky OSN pro uprchlíky Sadako Ogatové v ČR v únoru 2000. Návštěva se uskutečnila u příležitosti podpisu Dohody mezi Úřadem Vysokého komisaře OSN pro uprchlíky (UNHCR) a ČR o právním postavení UNHCR a jeho personálu v ČR v souvislosti s povýšením Styčné kanceláře UNHCR na Pobočku UNHCR v ČR. ČR se dohodou zavázala mj. k podporování činnosti UNHCR. Vysoká komisařka vyjádřila uspokojení nad situací v ČR, konkrétně ocenila nový zákon o azylu, pokrok, jehož ČR ve svém postoji k uprchlíkům za deset let dosáhla, a přístup a úlohu státu při integraci cizinců ve společnosti. Obě strany zhodnotily návštěvu jako velmi pozitivní; pro ČR znamenala otevřený přínos, zejména v souvislosti s přetrvávajícím problémem podávání žádostí o azyl především v ekonomicky vyspělých státech.

V Radě Evropy pokračoval proces zapojování ČR do jejího smluvního systému ratifikací dvou smluv vztahujících se k právům dětí: v březnu 2000 Evropské úmluvy o uznávání a výkonu rozhodnutí o výchově dětí a o obnovení výchovy dětí a v říjnu 2000 Evropské úmluvy o osvojení dětí. V dubnu 2000 ČR podepsala Evropskou úmluvu o právním postavení dětí narozených mimo manželství a Evropskou úmluvu o výkonu práv dětí.

V oblasti uprchlického práva a práva cizinců podepsala ČR v dubnu 2000 Evropskou dohodu o přechodu odpovědnosti za uprchlíky. Tato smlouva navazuje na Úmluvu OSN o právním postavení uprchlíků, která uprchlíkům, v rámci práva na svobodu pohybu, zaručuje i právo na vydání cestovního dokladu. Smlouva toto právo rozvíjí v závislosti na místě pobytu uprchlíka tak, že stanoví podmínky, za nichž jsou smluvní strany povinny vydat uprchlíkům cestovní doklad, i když jim byl uprchlický status přiznán v jiném státě. ČR rovněž podepsala v červenci 2000 Evropskou úmluvu o účasti cizinců na veřejném životě na místní úrovni. Jde o jednu z nejmodernějších smluv RE, která reaguje na zvýšenou mobilitu jednotlivců v evropském prostoru tím, že garantuje usazenému cizinci práva, která jsou historicky vázána na existenci státního občanství – tedy práva politická.

V. Zahraniční kulturní politika České republiky

1. Prezentace ČR a její kultury v zahraničí

Na vytváření obrazu České republiky se podílí celá řada faktorů, které však může MZV ovlivňovat jen v omezené míře. Oblast kultury patří k důležitým nástrojům zahraniční politiky a tvoří významnou součást prezentace České republiky v zahraničí; působí na vytváření a posilování jejího pozitivního obrazu. Kulturní dimenze zahraniční politiky je nedílnou součástí diplomacie a je nástrojem zahraniční politiky ČR při začleňování země do kontextu společně sdílených demokratických hodnot a kulturních tradic při současném prosazování politických a ekonomických zájmů země.

Při prezentaci ČR prostřednictvím kultury se přihlíží k politickým a ekonomickým zájmům. Projevuje se snaha vstupovat do prestižních multilaterálních projektů, v jejichž rámci je možné zasadit bilaterální zájmy do kontextu, ve kterém je ČR vnímána jako seriózní partner a současně zprostředkovatel kulturního dědictví i současné kultury a umění. U vědomí jasné vize vstupu ČR do EU se kultura stává jedním z významných pojítek s ostatními zeměmi a současně prostorem pro realizaci českých zájmů v zahraničí.

K hlavním cílům zahraniční kulturní politiky patří vytváření objektivního obrazu ČR v zahraničí, prezentace kulturního bohatství v celé jeho rozmanitosti i podpora přímých kontaktů mezi zahraničními a domácími institucemi v oblasti kultury. Cílem, na který byla v roce 2000 zaměřena činnost MZV v oblasti kultury, je prezentace ČR nejen jako vlastníka významného kulturního dědictví, ale také jako tvůrce nových kulturních hodnot. Pozornost byla věnována prohloubení kontaktů s českými umělci a uměleckými institucemi či podpoře a vyhledávání styků k obohacení a rozšiřování vztahů v oblasti kultury.

Konkrétní akce v roce 2000 zahrnovaly všechny oblasti umění, zvláštní pozornost byla věnována výtvarnému umění, hudbě, filmu a literatuře. Jednotlivé projekty byly prezentovány většinou jako samostatné akce, ale v případech, kdy to bylo vhodné a možné, byly výstavy doplňovány projekcí tematicky odpovídajících českých filmů, vernisáže výstav byly uváděny koncerty české hudby, knižní výstavy byly doprovázeny autorským čtením apod. Jednotlivé projekty byly posuzovány a připravovány s jednoznačným důrazem na kvalitu a na schopnost oslovit co nejširší publikum v dané zemi. Ojedinělou akcí byla Světová výstava EXPO 2000 v Hannoveru.

Zvláštní pozornost se soustřeďovala na přípravu kulturních akcí v jednotlivých teritoriích s přihlédnutím k jejich specifikům. Mimořádná péče byla věnována přípravě projektů v zemích střední a západní Evropy. Prioritou bylo zviditelňování ČR jako budoucí členské země EU. Ve vztazích k uvedeným zemím existuje bezpočet kulturních kontaktů na nejrůznějších úrovních, které umožňují plodnou výměnu hodnot, důraz je však kladen na oslovení co nejširšího publika.

Limitujícím faktorem při prezentaci české kultury v zahraničí byl přetrvávající nedostatek finančních prostředků, který neumožňoval pořádání významných kulturních akcí v rozsahu a kvalitě, kterou české umění nabízí. Proto jsou důležitou součástí realizace kulturních programů vyhledávání a spoluúčast vhodných sponzorů ze zahraničí i ČR s maximálním důrazem na profesionální i společenskou prestiž oslovených institucí.

2. Světová výstava EXPO 2000 v Hannoveru

Světová výstava EXPO 2000 v Hannoveru se uskutečnila od 1. 6. do 31. 10. 2000. ČR se úspěšně prezentovala vlastním pavilonem, bohatým programem i značnou publicitou zejména v zahraničních médiích.

Do českého pavilonu zavítalo 1,3 milionu návštěvníků, v rekordních dnech až téměř 20 tisíc, když denní kapacita byla původně plánována na 3 tisíce osob denně. Přitom v červnu navštívilo český pavilon 3 až 5 tisíc zájemců, v říjnu však již průměrně 12 tisíc hostů denně. Celkový počet těch, kdo zhlédli českou expozici, činil přes 1,3 milionu návštěvníků, další desetitisíce zavítaly do české restaurace, obchodu, informačního centra, nebo se zúčastnily regionálních a kulturních programů.

7. června, tedy jen několik dní po zahájení výstavy, se konal Český den, jehož se účastnila oficiální delegace vedená předsedou vlády ČR Milošem Zemanem. V dalších měsících přijela řada dalších členů vlády, několik skupin poslanců i stovky českých starostů a představitelů regionů.

Český pavilon přivítal velké množství zahraničních osobností. Symbolicky prvním byl slovenský ministr hospodářství L. Harach, následovali polský prezident A. Kwaśniewski, maďarský premiér V. Orbán, chorvatský premiér I. Račan, bývalý mexický prezident M. de la Madrid, vatikánský pověřenec pro Svatý rok 2000 kardinál R. Etchegarray, ministr zahraničních věcí Vatikánu J. L. Tauran, slovenský premiér M. Dzurinda, estonský premiér M. Laar, komisař Evropské unie pro otázky rozšíření G. Verheugen a mnozí další. Mezi německé hosty patřili R. Klimmt, spolkový ministr pro dopravu a bydlení, W. Riester, spolkový ministr práce a sociálních věcí, H. O. Henkel, předseda vlivného Svazu německého průmyslu (BDI), a kardinál J. Meissner z Kolína nad Rýnem.

Při příležitosti ekologického dne 1. září představil ministr pro životní prostředí M. Kužvart v českém pavilonu tři české ekologické projekty, které byly oceněny označením Světové projekty EXPO 2000. Jde o projekty *Severočeská vodárenská společnost*, *Zdravá města* a *Centrum čistší produkce*.

V českém pavilonu se prezentovaly české a moravské regiony, jako první město Velké Losiny a region Jesenicko, dále Valašsko, Moravské Slovácko a východní Čechy. Regionální dny vždy zahrnovaly hudební program, předvedení lidových řemesel a ochutnávky místních specialit.

V rámci oslav Mezinárodního dne dětí 20. září byly za velkého zájmu návštěvníků prezentovány české dřevěné hračky a hlavolamy. Velmi úspěšná byla i velká dřevěná šachovnice před pavilonem.

Český pavilon a jeho vedoucí pracovníci se prezentovali jak v českých, tak v německých médiích, například na televizních stanicích ARD, ZDF, SAT 1, Deutsche Welle, MDR, WDR; stanice NDR (součást sítě ARD) vysílala třikrát v přímém přenosu reportáž z doprovodných akcí (valašský víkend, ekologický den, vinobraní). Generální komisař české účasti J. Bartuška byl spolu s tehdejším spolkovým tajemníkem pro kulturu K. Naumannem hostem televizního přenosu stanice Phoenix v den 10. výročí německého sjednocení 3. října.

Na jinak nepolitickém EXPO uspořádal český pavilon i dvě „politické“ akce: koncert u příležitosti 32. výročí sovětské okupace (21. srpna 1968) a společně se slovenským pavilonem 28. října Československý den pod heslem *Na počest státu, který již není, ale v naší paměti stále je*.

V rámci bohatého kulturního programu v českém pavilonu a na dalších scénách vystoupili E. Urbanová, K. Gott, V. Hudeček, J. Stivín, J. Černý, V. Brabec, I. Bittová, J. Pavlica s Hradišťanem, M. Eben, Pražské originální hudební divadlo, Virtuosi Quartet, dále dětské soubory, dechové kapely i soubory vážné hudby; celkem se na kulturních akcích České republiky podílelo téměř 1500 účinkujících.

Česká účast na Světové výstavě EXPO 2000 v Hannoveru byla po všech předcházejících neujasněnostech a zpožděních relativně úspěšná. A to nejen z hlediska nakonec značného počtu návštěvníků, ale i pro velký a převážně pozitivní ohlas kulturních a regionálních programů v médiích v zahraničí. Za zmínku stojí, že zahraniční ohlas byl mnohem pozitivnější než rozporné ohlasy v ČR.

3. Média a informace, internetová stránka MZV

Největší pozornost médií i ve vzdálených zemích vyvolalo v roce 2000 zářijové výroční zasedání MMF a SB v Praze. Třebaže mnohé sdělovací prostředky informovaly i o obsahu a zejména bezprecedentní diskusi odpůrců globalizace s před-

staviteli světových finančních institucí, největšímu zájmu médií (zejména elektronických) se těšily násilné konflikty demonstrantů s policií. Ačkoliv násilí demonstrantů bylo zjevné a v prvním okamžiku HSP většinou ocenily úspěšnost zákroků české policie, v následujícím období reflektovaly zprávy o přehmatech při vyšetřování demonstrantů zadržených českou policií.

Předmětem zájmu HSP byl také nový zákon o pobytu cizinců na území ČR, kde se kromě objektivních informací objevila řada nepřesností, které však postupně naše zastupitelské úřady vyjasnily, přičemž podobně reagovaly i sdělovací prostředky zemí, s nimiž byla zrušena bezvízová dohoda (Rusko, Bělorusko, Ukrajina); celkově byla v těchto zemích zřetelná snaha o objektivitu a hlubší pochopení různých aspektů vzájemných vztahů.

Mezi témata, která vzbudila v roce 2000 zájem zahraničních HSP, patřila také problematika jaderné elektrárny Temelín. Uvedení JETE do zkušebního provozu kritizovala zejména rakouská a německá média. Ze srovnání našich dvou sousedních zemí vyplývá, že německé HSP přes některé negativní komentáře informovaly o ČR objektivněji. Situace v České televizi se výrazně promítla do zahraničního zpravodajství až na počátku roku 2001.

Na otázku lidských práv v ČR, včetně romské problematiky, bylo nahlíženo méně kriticky než v předcházejícím roce. V některých případech byla ČR prezentována jako země, kde se již úspěšně pracuje na řešení romských problémů. Tradičně se o pozitivní obraz naší země v zahraničí zasloužili čeští sportovci a nejrůznější zástupci kulturní sféry; z úspěchů českého průmyslu je stále nejčastěji uváděna automobilka Škoda.

V roce 2000 média v evropských zemích prezentovala Českou republiku jako jednu z předních kandidátských zemí na vstup do Evropské unie. Zpravodajství o základní charakteristice, stavu negociací a dosažených výsledcích České republiky v souvislosti s budoucím rozšiřováním Unie bylo registrováno i v zemích EU, ve kterých ČR nepatří do centra veřejné a mediální pozornosti a bývá sledována pouze okrajově.

V Evropě mívá zpravidla značný ohlas společný článek ministra zahraničí ČR a dané země, který reflektuje závažné politické otázky a většinou je zajímavým příspěvkem k diskusi o budoucnosti Evropy, zejména Evropské unie. Podobně tomu bývá i v případě vystoupení jiných vrcholných představitelů (prezident, předseda vlády apod.), pokud se týkají mezinárodní problematiky a témat frekventovaných v médiích dané země.

V mediální prezentaci ČR v jednotlivých teritoriích představují významný podíl bilaterální vztahy a uskutečněné oficiální či pracovní návštěvy státních představitelů. Tradičně je nejvýraznější postavou na mezinárodní scéně český prezident V. Havel, jehož osobnost přitahuje zájem a pozornost médií i v teritoriích, kde se za normálních okolností o ČR informuje minimálně, a to především na základě převzatých zpravodajství světových agentur.

V souvislosti s rozvojem internetu vzrostl význam informací dostupných veřejnosti přímo, bez zprostředkování médii. Vešel také v platnost nový zákon č. 106/1999 Sb., o svobodném přístupu k informacím. Rok 2000 byl proto ve znamení otevření se ministerstva zahraničních věcí vůči veřejnosti.

Od 1. 1. 2000 byla uvedena do provozu domovská stránka ministerstva zahraničních věcí – *www.mzv.cz*. Referát internetové prezentace v rámci tiskového odboru zajišťuje technicko-provozní část tvorby, tj. zpracování, roztřídění, aktualizaci, korekci a doplnění jednotlivých informací určených k prezentaci jednotlivými složkami MZV. Garantem a dodavatelem informačního textového obsahu je příslušný odborný útvar MZV, do jehož kompetence daná problematika náleží. Tiskový odbor je dále i tvůrcem části textového obsahu: dokumentace stykových akcí, tiskových zpráv a prohlášení, dokumentů z tiskových konferencí nebo fotodokumentace.

Stránka obsahuje zejména základní archivní dokumenty, aktuální zprávy, adresy českých zastupitelských úřadů v zahraničí i zahraničních zastupitelských úřadů akreditovaných v ČR, informace o organizační struktuře ministerstva a jména vedoucích pracovníků ministerstva s uvedením základních životopisných dat. Z oblasti působnosti konzulárního odboru jsou zpřístupněny informace pro české občany o podmínkách vstupu a pobytu ve 130 státech světa. Na internetové stránce jsou rovněž publikována tisková prohlášení MZV a stanoviska a sdělení, která jsou odesílána k zveřejnění agenturám. To umožňuje uživatelům získávat původní a úplné texty přímo z MZV, a nikoli pouze prostřednictvím agenturního zpravodajství, které může být v některých případech nepřesné a neúplné. Údaje uvedené na internetové stránce MZV slouží též zájemcům o informace podle zákona č. 106/99 Sb., o svobodném přístupu k informacím.

Struktura informací zpřístupněných na internetové stránce MZV je postupně dále rozšiřována o informace o možnostech zaměstnání v diplomatické službě, přehledy humanitárních akcí a pomocí, o informace z oblasti bezpečnostní strategie a politiky, odpovědi tiskového mluvčího a další. Byly zkompletovány informace o všech zastupitelských úřadech, včetně údajů o jejich vedoucích pracovnících, provozních hodinách pro veřejnost a vymezení oblasti působnosti.

Domovská stránka MZV umožňuje také snadno vyhledat stránky ostatních státních institucí České republiky a ministerstev zahraničí ve světě.

V souladu s duchem tvorby veřejného informačního systému byla v předstihu vytvořena složka webu Formular, kde jsou postupně zpřístupňovány formuláře žádostí podávaných na MZV občany a dalšími subjekty.

V polovině roku 2000 byla rovněž zpřístupněna modifikovaná anglická jazyková verze domovské stránky MZV. Kromě informací výběrově postupně překládaných z české verze zahrnuje anglická verze navíc i sekci Česká republika a Evropská unie, která obsahuje množství rozsáhlých dokumentů (mnohdy až stovky stran) o historii, vztazích a postupu asociace ČR s Evropskou unií. V českém jazyce jsou tyto dokumenty prezentovány v samostatném projektu Euroskop (*www.euroskop.cz*).

Postupně jsou připojovány do struktury „webu“ ústředí stránky zastupitelských úřadů ČR.

V květnu 2000 byly zpřístupněny veřejnosti „WAP“ stránky MZV na adrese WAP.MZV.CZ. Jsou určeny pro přístup pomocí přenosných terminálů, především mobilních telefonů. Obsahují úzký výběr informací z www stránek, konkrétně informace užitečné pro cestování občanů ČR do zahraničí, členěné do sekcí Změny vízových podmínek, Bezpečnost osob, Místní podmínky a úpravy, Přehled zemí s bezvízovým stykem a doplněné o krátké sdělení o způsobu a možnostech podávání informací prostřednictvím Oddělení veřejných informací tiskového odboru, včetně kontaktních údajů.

Za rok 2000 se objem zveřejněných informací více než zpětinásobil.

Návštěvnost stránek vzrostla mezi lednem 2000 a lednem 2001 více než devítinásobně, když počet prohlédnutých souborů byl 383 000 v lednu 2001 proti 42 000 v lednu 2000; objem poskytnutých dat je přitom více než jedenáctinásobný.

Ministerstvo zahraničních věcí věnovalo značnou pozornost realizaci zákona č. 106/1999 Sb., o svobodném přístupu k informacím. Poskytování informací ve smyslu tohoto zákona je upraveno směrnicí o postupu při vyřizování žádostí o poskytnutí informací a o povinnostech jednotlivých útvarů a pracovníků. V rámci tiskového odboru MZV bylo zřízeno oddělení veřejných informací, které je pověřeno nejen zajišťováním úkolů vyplývajících z uvedeného zákona, ale na několika projektech byly již ověřeny i další možnosti otevřenějšího přístupu k veřejnosti.

MZV zveřejnilo k 1. březnu 2001 Výroční zprávu za rok 2000 o poskytování informací podle zákona č. 106/1999 Sb., v platném znění. Z četnosti žádostí a z analýzy okruhů tematiky požadovaných informací vyplývá, že zahraniční politika ČR je veřejností jak v České republice, tak i v zahraničí velmi pozorně vnímána. Žádosti o informace pokrývají široké spektrum otázek politického, obchodně-ekonomického, kulturního, školského a krajanského charakteru, problematiku koordinace vztahů ČR a EU, lidských práv a postavení příslušníků národnostních menšin, uprchlíků, poskytování azylu, včetně konzulárních a vízových otázek, provádění mezinárodních smluv a poskytování zahraniční rozvojové a humanitární pomoci ČR.

Poskytování veřejných informací žadatelům je úzce provázáno s internetovou prezentací MZV, informuje i o možnostech získat údaje prostřednictvím internetu, ale i o dalších místech, kde se lze seznámit se zahraniční politikou a aktivitami MZV (například komunikační strategií před vstupem ČR).

K aktuálním otázkám zahraniční politiky ČR pořádá oddělení veřejných informací semináře vedoucích pracovníků MZV se studenty středních škol. Ve znalostech problematiky EU byla uspořádána znalostní a výtvarná soutěž pro žáky základních škol ve spolupráci s MŠMT a UNICEF.

4. Cizojazyčné vysílání Českého rozhlasu

Rozhlasové vysílání do zahraničí provozuje Český rozhlas 7 – Rádio Praha na základě objednávky MZV ČR v souladu se zákonem č. 468/1991 Sb., o provozování rozhlasového a televizního vysílání, ve znění pozdějších předpisů, zákonem č. 103/1992 Sb., o Radě ČR pro rozhlasové a televizní vysílání, ve znění pozdějších předpisů, a v souladu s usnesením vlády ČR č. 573 ze dne 10. 9. 1997, jímž vláda vyjádřila souhlas s tím, aby rozhlasové vysílání do zahraničí bylo zabezpečováno prostřednictvím MZV ČR. Mezi Českým rozhlasem a MZV je uzavřena smlouva o zajištění a provozování rozhlasového vysílání do zahraničí.

Vysílání do zahraničí je zaměřeno na poskytování kvalifikovaných a objektivních informací o politickém, ekonomickém, kulturním a celospolečenském vývoji v ČR. Odpovědnost za obsahovou náplň vysílání, jeho objektivitu a vyváženost nese Český rozhlas. Konzultační rada pro rozhlasové vysílání do zahraničí, ustavená jako poradní orgán MZV a jmenovaná ministrem zahraničních věcí, plní kontrolní a konzultační funkci. V roce 2000 čtvrtletně zasedající Konzultační rada sledovala řádné plnění smlouvy mezi MZV a Českým rozhlasem, především účelnost a efektivnost využívání finančních prostředků vynakládaných na rozhlasové vysílání do zahraničí ze státního rozpočtu i dodržování programového zadání. Zvláštní pozornost věnovala jednak krajanským komunitám v zahraničí, jednak, v souladu s doporučením Konzultační rady, také alternativním druhům přenosu. Jde především o využití internetu, satelitní vysílání i mezinárodní spolupráci, kdy se vysílání Rádia Praha uplatňuje ve vysílání zahraničních stanic.

Rádio Praha participuje v satelitním systému mezinárodního rozhlasu *World Radio Network (WRN)* v Evropě a v Severní Americe pěti půlhodinovými pořady denně, a to dvěma v angličtině, po jednom v němčině, španělštině a češtině. Vedle toho usiluje o realizaci satelitního přenosu rovněž ve francouzštině a ruštině; vysílací kanály v těchto jazycích však WRN dosud neuvedla do provozu. Význam satelitního přenosu nespočívá jen v tom, že posluchač může zachytit vysílání přes satelit, ale také v tom, že společnost WRN dodává celé vysílací kanály nebo jejich části do dalších vysílacích sítí v západní Evropě a USA (FM a kabel), čímž pořady Rádia Praha získávají nové posluchače. Satelitní program má význam také při retranslaci na vzdálené krátkovlnné vysílače (např. Radio Miami), která je dalším ze způsobů zkvalitňování poslechu.

Mimořádnou důležitost má mezinárodní spolupráce. Rádio Praha zajišťuje pravidelnou výrobu pořadů pro krajanské rozhlasové stanice v Chorvatsku, Rumunsku a Austrálii, nepravidelně i pro některé stanice v Severní a Jižní Americe, současně vyrábí speciální pořady pro česká velvyslanectví a konzuláty. Vysílání do zahraničí se dále podílí na programové výměně a koprodukci pořadů ve spolupráci s BBC, RFI, *Deutsche Welle* a *Radio Polonia*.

Vysílání do zahraničí připravují jednotlivé redakce v angličtině, němčině, francouzštině, španělštině, češtině a od konce října 2000 také v ruštině. Koncem roku 2000 vysílání do zahraničí obsahovalo denně 7 vysílacích hodin v angličtině, 6 hodin v češtině, 4 hodiny ve španělštině, 3 hodiny ve francouzštině, 2 v němčině a 1,5 v ruštině – celkem tedy 23,5 hodiny vysílání denně.

Vysílání do zahraničí má co nabídnout i posluchačům na území ČR; je určeno pro zahraniční návštěvníky ČR i anglicky hovořící posluchače s dlouhodobějším pobytem v naší zemi. Anglické vysílání je možné v pracovních dnech přijímat v pásmu FM (VKV) na pražské frekvenci BBC 101,1 FM na území Prahy a středních Čech. Obsah vysílání tvoří především kulturní, turistické a ekonomické aktuality z Prahy a regionů. Vysílání na FM uvnitř státu je jedním z trendů, který se v poslední době prosazuje vzhledem k větší migraci lidí. Ohlasy na toto vysílání jsou velice pozitivní.

Na internetu, na němž vysílá od roku 1994 – jako jedno z prvních českých médií *(www.radio.cz)* – nabízí rozhlasové vysílání do zahraničí zvukovou a textovou verzi svého vysílání, doplněnou o specifické služby. Ve zvuku jsou k dispozici živé vysílání ve formátu RealAudio a jednotlivé jazykové relace ve formátu MP3. Text je graficky upravován a ilustrován v souladu s požadavky na moderní počítačovou grafiku a aktuálně doplňován o dodatečné informace a odkazy na partnerské organizace. Nabízeny jsou i další služby, např. zasílání zpráv po internetu apod. Rádio Praha nabízené služby neustále rozšiřuje.

Poslechovost Rádia Praha lze pouze odhadovat na základě posluchačských ohlasů a návštěv internetové stránky. Rádio Praha je podle průzkumu Evropské asociace veřejnoprávních rozhlasů a televizí (EBU) jednou z pěti stanic v Evropě, které z finančních důvodů nemohou investovat do průzkumu poslechovosti. V roce 2000 obdržely redakce rozhlasového vysílání do zahraničí téměř 13 tisíc dopisů, ze kterých je zřejmé, že posluchači tohoto vysílání sledují dění v ČR s velkým zájmem. Průměrná návštěvnost internetové stránky je 100 tis. *pageviews* měsíčně. Posluchači reagovali například na výsledky senátních a regionálních voleb, na integrační snahy ČR, zejména s ohledem na končící předsednictví Francie v Evropské unii, nebo se zabývali tématem jaderné elektrárny Temelín, ke kterému zasílají své názory a dotazy. Mnoho dopisů se vztahovalo k úmrtí E. Zátopka. Velice pozitivně bylo přijato vysílání v ruštině. Pozitivně jsou hodnoceny jak obsah, tak struktura vysílání.

Pro rok 2000 mělo rozhlasové vysílání do zahraničí k dispozici 64 mil. Kč. Kvůli pozdějšímu zahájení vysílání v ruském jazyce byl celkový rozpočet snížen o 2 mil. Kč.

5. Česká centra

Posláním Správy Českých center (SČC) a Českých center (ČC) – v souladu s novým statutem SČC, schváleným 28. 12. 2000 –, je napomáhat prezentaci ČR v zahraničí, zejména v oblasti kultury, obchodu a cestovního ruchu, zajišťovat kvalitní informační servis o ČR a podporovat vnější ekonomické vztahy ČR. SČC/ČC jsou příspěvkovou organizací MZV ČR, z jehož rozpočtu získávají hlavní část finančních prostředků na svou činnost. ČC své aktivity přizpůsobují prostředí země působnosti a cílům zahraniční politiky ČR v dané zemi. Svou činnost koordinují s příslušnými zastupitelskými úřady, popřípadě se zástupci partnerských organizací. Do konce roku 2000 působilo v zahraničí 17 ČC, z toho 16 v Evropě, včetně devíti v členských zemích Evropské unie, a jedno v USA. V roce 2000 byla síť ČC rozšířena pouze o centrum v Mnichově, které oficiálně zahájilo svou činnost na podzim roku 2000.

I přes velké úsilí SČC o objasnění své úlohy při prezentaci ČR v zahraničí domácí veřejnosti jsou ČC velmi často považována za instituci ryze kulturní. Pro zefektivnění a větší otevřenost činnosti SČC/ČC byla v druhé polovině roku 2000 ustanovena Konzultativní rada SČC. Jejími členy jsou zástupci spolupracujících rezortů a jejich příspěvkových organizací, kulturních a obchodních organizací a sdělovacích prostředků. Konzultativní rada se podílí na celkové strategii činnosti SČC, vyjadřuje se k teritoriálnímu rozvoji ČC, ke koordinaci zahraniční spolupráce jednotlivých rezortů, k hospodaření SČC, výroční zprávě o činnosti a k ročnímu programu.

SČC v roce 2000 soustředila svou pozornost na realizaci řady opatření zaměřených na zjednodušení a zprůhlednění chodu celé organizace. Byl schválen nový statut, novelizovány nebo nově formulovány všechny hlavní řády a směrnice. K 31. 12. 2000 pracovalo na ČC v zahraničí 46 vyslaných pracovníků a smluvních sil, z toho 9 pracovníků za partnerské organizace a 70 místních sil, z toho 2 za partnerské organizace. Některá ČC se potýkají s nedostatečným personálním obsazením, na mnohých ČC působí pouze 1 vyslaný pracovník. Oproti roku 1999 byl příspěvek ze státního rozpočtu snížen o cca 11 mil. Kč, což vedlo jednak k řadě úsporných opatření, jednak ke zvýšení snahy o získání prostředků z jiných zdrojů. Podařilo se tak zachovat rozsah činnosti ve všech oblastech na úrovni předešlého roku a v některých případech ji zkvalitnit, např. při využití internetu.

ČC připravují každý měsíc bohatý **kulturní** program, který je veden snahou představit zahraničním návštěvníkům všechny oblasti naší tradiční i současné kultury. Při přípravě programových plánů spolupracuje SČC/ČC s řadou významných odborných institucí i jednotlivců. Své kulturní programy ČC často realizují ve spolupráci s českými a zahraničními kulturními institucemi.

Mezi významné akce roku 2000 lze řadit festival současného českého filmu *Sametová generace* v Londýně, turné I. Krále do Moskvy a Kyjeva, Dny české kultury

v Drážďanech, hostování Pražského jara v Sofii, multimediální projekt *Evropan Franz Kafka*, připravený ČC v Bratislavě, koncert a účast I. Kelarové na romském festivalu v Rumunsku, čtení L. Reinerové v Mnichově, *Czech Independece Day 2000 – 83rd Street Block Party* v New Yorku, putovní výstavu *Svět očima Romů* ve skandinávských městech, koncert kapely Šum svistu v rámci Svátku hudby v Berlíně, benefiční výstavu *Cesta mráčkového dráčka* v Bruselu, *Dny Prahy ve Vídni*, čtení L. Vaculíka v Polsku, výstavu *Otisky pražské architektury v oděvních kreacích* v Paříži, výstavu *Česká avantgardní fotografie* v Budapešti, vánoční turné souboru Capella Regia po Nizozemsku, putovní výstavu *Czech Press Photo 1999* uvedenou na většině ČC atd.

V kulturní oblasti zajišťují ČC např. zprostředkování služeb a kontaktů služeb na různé instituce, zahraniční prezentace kulturních akcí pořádaných v ČR, poskytování informací o aktuálním kulturním dění v ČR, zapůjčení české literatury apod.

V oblasti **vzdělávání** připravují ČC přednášky a semináře, pořádají či spolupořádají kurzy českého jazyka, přičemž úzce spolupracují se zahraničními i českými univerzitami a jazykovými školami a MŠMT ČR.

Mezi zajímavé akce patřily v roce 2000 i seminář *Stories exchange – Výměna příběhů*, zaměřený na hledání cest k otevřené komunikaci mezi lidmi různých kultur, pořádaný ČC v Londýně, nebo výstava o rekultivaci severních Čech *Proměny měsíční krajiny*, uskutečněná ČC v Drážďanech.

V oblasti **podpory vnějších ekonomických vztahů**, zejména českého exportu a cestovního ruchu, ČC spolupracují s příspěvkovými organizacemi MPO ČR (CzechTrade – CT, CzechInvest – CI) a MMR ČR (Česká centrála cestovního ruchu – ČCCR), hospodářskými komorami, Svazem průmyslu a dopravy a oborovými svazy a využívají odborných materiálů uvedených organizací. SČC rovněž participuje na některých jejich akcích, např. na projektu MPO *Business Centrum 2000* při Mezinárodním strojírenském veletrhu v Brně nebo na odborném semináři *Státní podpora exportu,* pořádaném CzechTrade. Na základě dohod s příslušnými příspěvkovými organizacemi působí jako součást ČC v Londýně zastoupení agentury CT, v rámci ČC v Londýně a Paříži zastoupení agentury CI a v rámci ČC v Haagu, Londýně, Moskvě, New Yorku, Paříži a Vídni zastoupení ČCCR.

Zájemcům z ČR nabízejí ČC v oblasti **podpory exportu** zajištění firemní prezentace v zahraničí (včetně asistenčních služeb) a zprostředkování důležitých kontaktů a aktuálních informací o potenciální zemi vývozu. Zahraničním zájemcům poskytují ČC všeobecné informace o ČR v oblasti ekonomiky a obchodu, včetně kontaktů na instituce a organizace v ČR. Dále ČC nabízejí bezplatné zveřejnění poptávek a tendrů na internetové stránce *www.export.cz*, která je návštěvníkům bezplatně přístupná; jsou zde k dispozici i obchodní informace o jednotlivých zemích, zpracované obchodně-ekonomickými úseky ZÚ. Stejně jako v předchozích letech vykazovala návštěvnost stránek trvalý nárůst. Pro zpřístupnění některých informací, zejména

poptávek, tendrů a důležitých kontaktů širší veřejnosti, navázala SČC spolupráci s řadou periodik, které tyto informace zveřejňují.

Kromě prezentací jednotlivých podniků se s největším ohlasem setkávají akce typu „české dny“ nebo „české týdny“. Tyto projekty jsou zajímavé zejména šíří prezentačního spektra, při jedné akci jsou většinou prezentovány kultura, cestovní ruch i obchodní příležitosti. Na těchto akcích se zpravidla podílejí ZÚ, specializované agentury i městské a okresní úřady. Z nejzajímavějších lze jmenovat České dny v maďarském Kaposváru, švédském Göteborgu, Český týden v holandském Wijk bij Dürstejde nebo České dny v Bruselu.

ČC podávají zahraničním zájemcům i řadu informací z oblasti **cestovního ruchu**, např. o možnostech dopravy, ubytování, využití volného času, distribuují propagační materiály měst a regionů. V roce 2000 se ČC zúčastnila např. národního veletrhu cestovního ruchu TNT v Bukurešti a veletrhu *Trade Expo* ve Westchestru (ČC New York). SČC/ČC v oblasti podpory exportu a cestovního ruchu respektují rozšiřující se zahraniční síť a poslání uvedených partnerských organizací a jejich činnost v jednotlivých teritoriích vhodným způsobem doplňují. V této souvislosti SČC připravuje katalog služeb ČC, který bude průběžně aktualizován a bude k dispozici na internetových stránkách SČC/ČC.

SČC poskytuje základní informace o ČR i prostřednictvím internetové stránky *www.czech.cz*. Rovněž návštěvnost této internetové adresy zaznamenala v roce 2000 nárůst. SČC začala rozvíjet spolupráci i s jednotlivými médii, např. s Českým rozhlasem.

VI. Krajané

Česká republika si je plně vědoma pozitivní role, kterou v poválečné době mnozí zahraniční Češi sehráli v úsilí o podporu demokratických hnutí v tehdejším Československu, i přímé a nepřímé pomoci, jíž dnes přispívají k rozvíjení samostatného českého státu i k vytváření jeho pozitivního obrazu v zahraničí. Autentičnost a často osobní povaha těchto kontaktů, nezávislá na momentálním politickém klimatu, upevňuje vztahy ČR se zeměmi, kde zahraniční Češi žijí. *(Pozn.: v záhlaví této kapitoly i v textu používáme pro zjednodušení vžitý termín „krajané", i když je známo, že pro některé zahraniční Čechy není tento termín dostatečně výstižný.)*

Rámcové principy působení vůči krajanům a přátelům ČR v zahraničí vycházejí z usnesení vlády ČSFR č. 375/1992. Jde o udržování trvalého informačního spojení a dobrých vztahů ČR s krajany v zahraničí (evidence krajanských spolků, vyznamenávání význačných osobností Cenou Jana Masaryka Gratias agit). Významná je pomoc krajanům, kteří o to projevují zájem, při udržování jejich kulturní, jazykové a historické sounáležitosti s ČR (stipendia, jazykové kurzy, vysílání učitelů ke krajanským komunitám) a přiměřená vstřícnost vůči očekáváním jednotlivých krajanských komunit ve vztahu k ČR (finanční příspěvky spolkům na konkrétní projekty zaměřené na propagaci ČR). Součástí vstřícnosti vůči krajanům je i snaha o uchování českého národního a kulturního dědictví v zahraničí (pomoc při opravách škol a kulturních zařízení krajanských komunit v rámci rozvojové pomoci vlády ČR).

MZV ČR, resp. jeho odbor kulturních a krajanských vztahů (OKKV), spolupracuje na jedné straně s podvýborem pro styk s krajany při zahraničním výboru Poslanecké sněmovny a se Stálou komisí Senátu pro krajany žijící v zahraničí, na straně druhé s dalšími pracovišti státní správy, jichž se rozmanitá krajanská problematika dotýká. Nezastupitelnou roli má spolupráce s širokou paletou občanských sdružení, společností přátelství, zahraničním vysíláním Českého rozhlasu i vědeckými pracovišti z oblasti etnografie – tento výčet ukazuje, jak rozsáhlé spektrum různých subjektů krajanská otázka zasahuje.

Užitečnost vzájemné výměny názorů mezi zástupci zahraničních i domácích Čechů potvrdila druhá *Konference zahraničních Čechů*, která se konala v pražském Karolinu 1.–5. 10. 2000 a již organizačně zabezpečil Mezinárodní koordinační výbor Univerzity Karlovy s podporou uvedených složek Parlamentu, Senátu a MZV. Záštitu převzal prezident republiky V. Havel. V konstruktivním a pracovním duchu, často v živé diskusi, byly ve 4 sekcích (1. legislativní, politická, ekonomická, 2. sociální,

3. kulturní, 4. školská) projednávány mnohé otázky, které krajany tíží. Zástupci pozvaných ministerstev (vnitra, práce a sociálních věcí, obrany, spravedlnosti), ředitel zahraničního vysílání Českého rozhlasu a představitelé Náprstkova muzea a archivních složek a dalších institucí reagovali na konkrétní dotazy účastníků – tato otevřená diskuse přispěla k ozřejmění řady postojů.

Významným mezníkem se v roce 2000 stala příprava nového pětiletého cyklu pomoci při **udržování českého jazykového a kulturního povědomí krajanů** formou stipendijních pobytů, jazykových kurzů a vysíláním učitelů ke krajanským komunitám. Po vyhodnocení prvého cyklu, který probíhal v letech 1995–2000 a který zaznamenal velkou odezvu krajanů, byl usnesením vlády č. 1306 schválen návrh na uskutečnění dalšího pětiletého cyklu, navazujícího na pozitivní přínos cyklu prvního a podstatnou měrou rozšiřujícího možnosti krajanů v této oblasti. Nový cyklus klade důraz na letní čtyřtýdenní jazykové kurzy češtiny v Dobrušce s kulturním a společenským programem, s kapacitou rozšířenou ze 40 na 60 míst ročně, a na vysílání učitelů ke krajanským komunitám (zvýšení z 10 na 12 učitelů ročně). Naopak snížení počtu semestrálních pobytů z 20 na 15 ve prospěch letních kursů je dáno zájmem krajanů o tyto kurzy. V průběhu let 2001–2005 bude na tento program věnováno ze státního rozpočtu téměř 80 mil. Kč, tedy o 30 mil. více než na první cyklus.

V roce 2000 se kurzů v Dobrušce zúčastnilo 40 krajanů ze všech koutů světa – od Uruguaye po Kanadu, od JAR po Finsko. Čeští učitelé působí ve školním roce 2000/01 v Austrálii, Chorvatsku, Jugoslávii, Rumunsku a na Ukrajině, tedy v místech s kompaktními českými komunitami. Jejich poslání je nejen výukové, ale i osvětové – pomáhají spolkům v činnosti folklorní, hudební i divadelní.

Rok 2000 znamenal i podzimní zahájení vydávání nového **krajanského časopisu České listy**. Do konce roku vycházel časopis s dvouměsíční periodicitou, od roku 2001 se změní na měsíčník. Časopis by se měl stát platformou pro nejširší krajanskou diskusi. Složení redakční rady, kterou tvoří zástupci Poslanecké sněmovny, Senátu, Kanceláře prezidenta republiky a MZV, vedené náměstkem MZV pro mnohostranné vztahy M. Paloušem, je zárukou snahy o věcnou, nepředpojatou výměnu názorů. MZV hradí i distribuci více než 2000 kusů bezplatných výtisků Českých listů 320 krajanským spolkům, u individuálních zájemců se předpokládá sjednání předplatného.

Důležité místo v péči o krajany zaujímala v roce 2000 finanční podpora projektů jednotlivých krajanských spolků, společností přátel ČR v zahraničí i českých občanských sdružení spolupracujících se zahraničím. Jde o pomoc při realizaci konkrétních kulturních projektů krajanských spolků v zahraničí a společností přátel v zahraničí i v ČR, zaměřených na propagaci ČR. Žadatelé předkládají své projekty do 30. 4. kalendářního roku s požadavky pro nadcházející rok; projekty předkládané v zahraničí do 31. 3. zastupitelským úřadům ČR musejí být doplněny jejich vyjádřením. Přidělení příspěvku není automatické, rozhoduje kvalita projektu a finanční dostupnost. V roce 2000 dosáhly příspěvky celkové sumy cca 10 mil. Kč, a to např. na realizaci

Konference zahraničních Čechů, krajanským spolkům a společnostem přátel v Austrálii, Chorvatsku, Finsku, Kanadě, Nizozemsku, na Novém Zélandu a Slovensku na vydávání jejich periodik, na krajanské folklorní festivaly v Chorvatsku a na Ukrajině, na kulturní akce spolků k připomenutí státního svátku ČR a na další projekty.

Kromě finančních příspěvků jsou prostřednictvím českých velvyslanectví a konzulátů zasílány krajanským komunitám učebnice češtiny i jiné publikace, audio- a videonosiče, popřípadě kroje pro krajanské folklorní kroužky, v roce 2000 v celkové výši cca 5 mil. Kč. Mimo to některé české zastupitelské úřady udržují krajanské knihovny či umožňují pravidelné schůzky krajanů, samozřejmostí je zvaní krajanů na kulturní a společenské akce a naopak účast českých diplomatů na významných akcích krajanských komunit. Za zmínku stojí např. vzpomínková slavnost v britském Cholmondeley za účasti krajanů-válečných veteránů, konaná u příležitosti 60. výročí příchodu čs. vojáků do Velké Británie, washingtonský jubilejní 20. kongres Československé společnosti pro vědu a umění (SVU), která zastřešuje českou vědeckou elitu žijící v zahraničí, či slavnostní odhalení sochy T. G. Masaryka v hlavním městě Mexika.

Důležitým projevem zájmu republiky o krajany v zahraničí je **investiční pomoc** při opravách českých škol a krajanských kulturních zařízení v zahraničí, která je poskytována od roku 1996 v rámci pomoci vlády ČR rozvojovým a dalším potřebným zemím na základě každoročního specifického usnesení vlády ČR. Z celkové částky 20 mil. Kč byly financovány především dlouhodobé projekty pomoci krajanům. V Rumunsku tato pomoc směřuje od r. 1996 do odlehlé kompaktní české komunity v Banátu, v Chorvatsku probíhá od r. 1997 oprava českých škol a dalších spolkových zařízení – Českých besed. Dále byly realizovány některé menší nově zahájené projekty – oprava spolkových budov v Nové Vsi v Bosně a Hercegovině a v jugoslávské Bílé Cerkvi – a několik projektů na Ukrajině, kde v několika lokalitách žije celkem cca 10 000 potomků českých vystěhovalců. Půl milionu korun bylo zasláno na opravu spolkové budovy Sokola v americkém Clevelandu, poslední splátkou 5 mil. Kč byl ukončen trilaterální projekt spolupráce českých, nizozemských a nikaragujských měst, který MZV převzalo od ministerstva vnitra.

Od roku 1997 má MZV možnost také vyjádřit svůj dík obětavým krajanům či spolkům i jiným občanským sdružením v zahraničí i v ČR udělením resortního ocenění, Ceny Jana Masaryka Gratias agit, předávaného ministrem zahraničních věcí ČR za šíření dobrého jména ČR v zahraničí. Ocenění, které se každoročně udílí v předvečer svátku Cyrila a Metoděje (5. července) na slavnostním ceremoniálu v Černínském paláci, bylo v roce 2000 z termínových důvodů předáno již 28. 6. 2000. Těm, kteří nemohli ocenění osobně převzít, bylo později předáno příslušnými českými velvyslanci na slavnostních aktech na velvyslanectvích ČR, např. v Moskvě (prof. S. Nikolskému, literárnímu vědci) a Londýně (dirigentu V. Tauskému). Mezi laureáty roku 2000 byli například starostové sokolských spolků v USA V. Slavík a F. Kala,

architekt J. Polášek ze Švédska, krajanský veřejný pracovník J. Vrzala z Francie, spolky Česká vzdělávací nadace v americkém Texasu, australský Sokol Sydney a české Unikátní projekty. *In memoriam* byli vyznamenáni chilský malíř Francisco Otta a průkopník lucembursko-českého přátelství dr. Ferdinand Zürn – ocenění převzali rodinní příslušníci vyznamenaných.

Ministerstvo zahraničních věcí trvale eviduje krajanské spolky, společnosti přátel ČR a obdobné organizace v zahraničí, ať už jde o obchodní komory či honorární konzuláty vedené krajany, česká knihkupectví, muzea a jiné kulturní instituce, vydavatele krajanského tisku, krajanské školy či vzdělávací střediska. Aktuální vydání adresáře jak těchto krajanských spolků a společností přátel, tak krajanského tisku bylo na jaře roku 2000 rozesláno velvyslanectvím ČR a jejich prostřednictvím i spolkům. Smyslem je navázání a rozvoj komunikace nejen mezi krajany a státními institucemi, ale i mezi spolky krajanů navzájem. Krajanské spolky a společnosti přátel ČR existují po celém světě, v Patagonii, na Novém Zélandu, stejně jako v kanadském Vancouveru či mongolském Ulánbátaru. Adresář je na vyžádání zasílán dalším zájemcům.

VII. Právní a konzulární dimenze české zahraniční politiky

A. Mezinárodněprávní dimenze

Mezinárodní právo představuje jednu ze základních hodnot moderního civilizovaného světa, na jejíchž základech stojí Česká republika jakožto demokratický stát a plnoprávný člen mezinárodního společenství. V souladu s Chartou OSN usiluje ČR o to, aby mezinárodní vztahy byly založeny na zásadách mezinárodního práva, svrchovanosti, politické nezávislosti a územní celistvosti států.

Česká republika dodržuje pravidla mezinárodního práva a závazky jím uložené v souladu se svým cílem zařadit se do společenství vyspělých demokratických států a převzít přiměřený díl odpovědnosti za vývoj v Evropě a ve světě. V souvislosti se zapojováním do systému smluvních vztahů realizuje i svoji způsobilost k právním úkonům cestou uzavírání dvoustranných či mnohostranných mezinárodních smluv.

Podobně jako v roce 1999 podílela se Česká republika i v roce 2000 na opatřeních přijatých Radou bezpečnosti OSN či v rámci Evropské unie směřujících k zachování hodnot sdílených členy mezinárodního demokratického společenství. Oproti předchozímu roku však výrazně vzrostla především legislativní činnost ministerstva zahraničních věcí, a to zejména v oblasti tzv. sankčních režimů. Nejdůležitější zákonnou normou v tomto ohledu byl bezpochyby tzv. obecný sankční zákon, který nabyl účinnosti 25. 4. 2000 a který podstatně zefektivnil proces vnitrostátní implementace mezinárodních sankčních režimů. Přijmou-li v budoucnu Rada bezpečnosti OSN nebo Rada Evropské unie mezinárodní sankce, bude moci vláda ČR na základě tohoto zákona pružně reagovat a sankce implementovat prostřednictvím svých nařízení, aniž by bylo nutné pokaždé přijímat zvláštní zákon.

V závislosti na vývoji mezinárodněpolitické či vnitropolitické situace v roce 2000 v některých státech dotčených mezinárodními sankčními opatřeními bylo nutné v ČR buď přistoupit k vnitrostátní modifikaci sankčních opatření uložených zvláštními zákony, a to formou vládních nařízení, např. v případě Svazové republiky Jugoslávie a Libye, nebo přijmout zákonnou úpravu novou, např. ve vztahu k afghánskému hnutí Tálibán nebo o zákazu dodávek pro íránskou jadernou elektrárnu Búšehr. Tento postup umožnil operativně reagovat na příslušná rozhodnutí Rady Evropské unie či Rady bezpečnosti OSN a současně zachovat politické a ekonomické zájmy České republiky.

Významnou oblastí, v níž se projevuje vztah vyspělého státu k úloze mezinárodního práva v současném světě, je oblast mezinárodního soudnictví. Zatímco spolupráce s ad hoc Mezinárodním trestním tribunálem pro bývalou Jugoslávii v Haagu probíhá ve standardní podobě a prakticky bezproblémově, vázne dosud ratifikace a následná implementace závazků plynoucích pro Českou republiku ze Statutu Mezinárodního trestního tribunálu. Ratifikaci Statutu, který Česká republika podepsala v roce 1999, brání překážky v českém právním řádu, zejména v Ústavě a v trestním řádu. K odstranění ústavních překážek, zejména směrem k možnosti vydání občana ČR do ciziny a k omezení uplatnění zvláštních podmínek pro trestní stíhání prezidenta a členů zákonodárného sboru, má sloužit návrh dílčí novely Ústavy, vypracovaný pracovní skupinou pro přípravu ratifikace Statutu. K vyřešení problému spolupráce orgánů činných v trestním řízení s mezinárodními orgány soudního typu by měla přispět novela trestního řádu, která je nyní předmětem schvalovacího procesu v Parlamentu ČR.

Vedle toho dále pokračoval proces rozšiřování smluvního systému ČR ve vztahu k mezinárodním mnohostranným smlouvám sjednaným v systému OSN a smlouvám, jimiž jsou vázány členské státy Evropské unie a další evropské státy v oblasti mezinárodního práva soukromého. V systému OSN došlo k výraznému posunu v oblasti tzv. protiteroristických úmluv. Uložením ratifikační listiny k Úmluvě o potlačování teroristických bombových útoků prezidentem V. Havlem dne 6. 9. 2000 v sídle OSN se ČR zařadila mezi prvních deset smluvních stran této Úmluvy. Prezident ČR téhož dne také v sídle OSN podepsal Mezinárodní úmluvu o potlačování financování terorismu, která byla již v průběhu sjednávání hodnocena jako přelomový dokument v oblasti potírání terorismu.

V rámci Haagské konference mezinárodního práva soukromého (HKMPS) byla podepsána Úmluva o mezinárodním přístupu k soudům a uložena ratifikační listina k Úmluvě o pravomoci orgánů, použitelném právu, uznání, výkonu a spolupráci ve věcech rodičovské odpovědnosti a opatření k ochraně dětí.

Mimo rámec OSN, EU či HKMPS lze za jednu z nejvýznamnějších mnohostranných smluv regionálního charakteru pokládat Dohodu o ustavení Mezinárodního Visegrádského fondu, kterou podepsali dne 9. 6. 2000 předsedové vlád České republiky, Polska, Maďarska a Slovenska. Na jejím základě byl založen fond, jehož cílem je přispět k rozvoji užší spolupráce mezi státy V4, k posilování jejich vzájemných vazeb a k jejich integraci do Evropské unie. K tomuto cíli přispěly smluvní státy rovným dílem; první roční příspěvek fondu na podporu projektů z oblasti kulturní, školské a vědecké spolupráce a rozvoj přeshraniční spolupráce představuje 1 milion euro.

V oblasti dvoustranných smluv byla již tradičně věnována zvýšená pozornost sousedním zemím a zemím, s nimiž má ČR zájem na intenzivních hospodářských a obchodních vztazích. Zvláštní postavení v tomto směru náleží Slovensku. Dne 10. 5. 2000 vstoupil v platnost Protokol mezi vládou České republiky a vládou Slo-

venské republiky o předání a převzetí zbývající části zlata ze zásob zlata po bývalé Státní bance československé a v souladu s ním se uskutečnilo předání a převzetí zlata. Dne 23. 5. 2000 byly na úrovni předsedů vlád podepsány Smlouva o poskytování a úhradě zdravotní péče a mezivládní dohoda o spolupráci v oblasti kultury, školství a vědy. Téhož dne podepsali oba předsedové vlád Protokol o výměně ratifikačních listin ke Smlouvě o společném postupu při dělení majetku ČSFR mezi ČR a SR a o jeho přechodu na ČR a SR. (Smlouva byla podepsána 24. 11. 1999.) Konečně dne 2. 11. 2000 byla rovněž na úrovni předsedů vlád podepsána Dohoda o přeshraniční spolupráci.

Pokud jde o dohody s ostatními sousedními státy, pak v roce 2000 byly podepsány např. smlouvy o vzájemné pomoci při katastrofách, živelních pohromách a velkých haváriích s Maďarskem, Německem, Polskem a Rakouskem a dále pak některé smlouvy upravující malý pohraniční styk (s Polskem), spolupráci policejních orgánů a orgánů působících při ochraně státních hranic v příhraničních oblastech či zřízení a rozšíření turistických stezek (s Německem).

Z tzv. bezpečnostních dohod, upravujících např. stejný režim zacházení s utajovanými skutečnostmi, byly v roce 2000 podepsány tři – se Slovenskem, Litvou a Lotyšskem. Dohoda se Slovenskem vstoupila v témž roce v platnost.

V roce 2000 vstoupily v platnost smlouvy o právní pomoci s USA a s Kanadou a dále smlouva o zamezení dvojího zdanění s Belgií a dohoda o ochraně investic s Bulharskem.

Podepsáno bylo i několik dohod o sociálním zabezpečení (např. s Chile, Izraelem a Lucemburskem) a platnosti nabyly takové dohody s Chorvatskem, Kyprem a Litvou.

V posledních letech je obecně uznáváno, že mezi oblasti, u nichž je nezbytná smluvní úprava spolupráce států, patří oblast organizovaného zločinu či ochrana životního prostředí. V roce 2000 byla v rámci mezinárodní konference v Palermu podepsána za ČR Úmluva proti nadnárodnímu organizovanému zločinu. Na dvoustranné úrovni byla podepsána např. mezivládní dohoda o spolupráci v boji proti terorismu, obchodu s omamnými a psychotropními látkami a organizovanému zločinu mezi ČR a Lotyšskem.V roce 2000 vyjádřila ČR definitivní souhlas s řadou mnohostranných mezinárodních smluv v oblasti životního prostředí, z nichž některé pro ni již i vstoupily v platnost (např. Úmluva o ochraně a využívání hraničních vodních toků a mezinárodních jezer, Úmluva OSN o boji proti desertifikaci v zemích postižených velkým suchem nebo desertifikací, zvláště v Africe, a Úmluva o účincích průmyslových havárií přesahujících hranice států). Rovněž byly uloženy listina o přijetí Změn Basilejské úmluvy o kontrole pohybu nebezpečných odpadů přes hranice států a jejich zneškodňování a ratifikační listina k Rotterdamské úmluvě o postupu předchozího souhlasu v mezinárodním obchodu s některými nebezpečnými chemickými látkami. Na úseku životního prostředí byly sjednány i rezortní programy spolupráce navazující na příslušné rámcové rezortní smlouvy s Francií a s Nizozemskem. S Bul-

harskem a s Německem byly sjednány rezortní dohody o spolupráci v oblasti ochrany životního prostředí.

Rovněž pokročila jednání o potvrzení sukcese České republiky do mezinárodních smluv, jimiž byla k datu rozdělení vázána československá federace. Sukcesní jednání a jednání o revizi smluvní základny byla v roce 2000 ukončena s Estonskem, Lotyšskem, Ukrajinou a Uzbekistánem. Z mimoevropských států bylo ukončeno jednání s Angolou, Indií a Alžírskem.

B. Konzulární dimenze české zahraniční politiky

Mezi nejdůležitější priority zahraniční politiky České republiky patří začlenění do stabilních euroatlantických struktur. Vývoj v Evropě je v současné době zásadním způsobem ovlivňován evropskou integrací, v níž rozhodující roli hraje Evropská unie. ČR si uvědomuje, že jednotný evropský trh může fungovat pouze tehdy, bude-li chráněn proti vnějším destabilizujícím jevům, proti organizovanému zločinu a ostatním negativním jevům. Postupně proto podniká kroky ke sladění své migrační, vízové a azylové politiky s politikou EU a připravuje se na přijetí zásad, které pro tuto oblast vyplývají ze Schengenských dohod a z Amsterdamské smlouvy.

V okamžiku přístupu k EU bude ČR muset akceptovat jak rozhodovací pravidla a kompetence v jednotlivých oblastech, tak i široký soubor právních norem ES tvořících *acquis communautaire*, pokud nebudou sjednána v určitých sférách tzv. přechodná období. Jedním z aktuálních úkolů pro ČR je harmonizace **migrační a vízové politiky** s politikou členských států EU. Mezivládní konference EU v Amsterdamu v roce 1997 vnesla zásadní změny do Maastrichtské smlouvy, Smlouvy o Evropské unii. Změny se dotýkají kontrol na vnějších hranicích, migrace, azylu a vízové politiky. Amsterdamská smlouva přenáší některé z těchto oblastí do kompetence Společenství a posiluje spolupráci ve zbývajících oblastech III. pilíře Společenství, v otázkách justice a vnitra. Navíc do Smlouvy o Evropské unii začleňuje i Schengenskou dohodu a Prováděcí úmluvu. Až dosud byly Schengenská dohoda o postupném rušení kontrol na společných hranicích z 14. 6. 1985 a prováděcí úmluva z 19. 6. 1990 závazné pouze pro jejich signatáře, nyní jsou schengenská pravidla závazná pro všechny členy EU. Z pohledu budoucího vyjednávání o přístupu ČR k EU to znamená, že tzv. schengenské *acquis* musí být ze strany ČR plně akceptováno nejpozději v okamžiku vstupu do EU.

Smlouva o založení Evropského společenství ve znění z 2. 10. 1997 obsahuje zcela novou Hlavu IV upravující problematiku víz, azylu, migrace, překračování vnějších hranic a volného pobytu osob. Rada ES je zmocněna do pěti let od vstupu Amsterdamské smlouvy v platnost stanovit mj. nové standardy a procedury provádění kontrol na vnějších hranicích, pravidla udělování krátkodobých víz, postupů při vydávání víz a v neposlední řadě i určovat seznam třetích států, jejichž příslušníci musí být při překročení vnějších hranic EU vybaveni vízem.

Zeměpisná poloha ČR, jakož i některých dalších států ucházejících se o členství v Unii, představuje nebezpečí importu problémů ze sousedních zemí. V oblasti bezpečnosti a spravedlnosti je proto nanejvýš žádoucí a důležité budovat příslušné instituce již v období před přijetím do EU. Z tohoto pohledu získávají na významu konzulární aspekty zahraniční politiky státu. Na plnění úkolů souvisících s vytvořením potřebných předpokladů k zajištění kompatibility ČR s *acquis communautaire* se tak konzulární služba MZV v ústředí i v zahraničí podílí velkou měrou. Naplňování požadavků slaďování má nezřídka podstatný vliv na celou oblast zahraniční politiky státu.

V souladu s Amsterdamskou smlouvou a na základě přiznaného práva iniciativy připravila Evropská komise nový návrh týkající se vízové politiky EU. Rada ES vydala následně Nařízení č. 574/1999 ze dne 12. 3. 1999 určující třetí země, jejichž příslušníci musí být vybaveni vízem při přechodu vnějších hranic členských států. Přílohou tohoto nařízení je společný seznam 100 zemí a 1 teritoriálního celku, který není uznáván jako stát všemi členskými státy EU (Tchaj-wan). V roce 2000 podnikla ČR razantní kroky k harmonizaci své vízové politiky s vízovou politikou EU – zavedla vízovou povinnost vůči Ruské federaci, Ukrajině, Bělorusku a dalším státům bývalého Sovětského svazu. Na uvedeném seznamu jsou prozatím uvedeny i státy, se kterými má ČR dosud bezvízový styk (Rumunsko, Bulharsko). Na druhé straně má ČR vízový styk s některými zeměmi, které na seznamu uvedeny nejsou (např. Brazílie), nařízení Rady ES však umožňuje jednotlivým členským státům EU individuálně vyžadovat vízum i od občanů dalších států, které nejsou uvedeny na společném seznamu.

Od poloviny 90. let přetrvává problém migrace Romů z ČR do západní Evropy a do zámoří. Opatření kanadské vlády z října 1997 spočívající v jednostranném zavedení vízové povinnosti pro všechny občany ČR nasměrovalo následně vlnu Romů žádajících o azyl do řady zemí západní Evropy – SRN, Francie, Nizozemska, Belgie a především Velké Británie a v posledním období taktéž Irska. Jakmile by došlo k zavedení vízové povinnosti některým ze států Schengenské skupiny, mohlo by to v případě koordinovaného přístupu znamenat ztížení podmínek vstupu českých občanů na území všech členských států EU. Obdobné opatření jako Kanada přijal vůči ČR v prosinci roku 2000 Nový Zéland, a to s účinností k 1. 1. 2001.

ČR nadále zůstává tranzitní zemí při cestě migrantů do západní Evropy. Přetrvává relativně nízký počet cizinců – žadatelů o azyl v ČR. Je zřejmé, že azylová procedura v ČR je cizinci stále více zneužívána k nelegální migraci do států sousedních, zejména do SRN a Rakouska. Stejně tak jako v předchozích letech byl v roce 2000 opětovně zaznamenán vzrůstající počet nelegálních přechodů státní hranice, jakož i počet následně podaných žádostí o azyl v ČR.

Významná je skutečnost, že státní hranice mezi ČR a SRN a mezi ČR a Rakouskem tvoří tzv. vnější schengenskou hranici EU a je jako taková ze strany schengenských států odpovídajícím způsobem jištěna proti nelegálním přechodům. ČR je EU již delší dobu kritizována za propustnost svých státních hranic a jejich málo účinnou

ochranu vůči nelegálním migrantům. Tato kritika je směřována především na státní hranici mezi ČR a Slovenskem. Nezbytnost eliminace nelegálních příchodů cizinců do ČR přes všechny úseky státní hranice vedla vládu ČR ke schválení usnesení č. 54 ze dne 20. 1. 1999 o Koncepci modernizace kontroly osob na státní hranici, jejímž obsahem je zajištění účinnější kontroly státní hranice. Přílohou usnesení je též *Harmonogram opatření k zefektivnění kontroly osob na státní hranici*, obsahující kromě jiných i řadu legislativních úkolů a opatření s cílem provést analýzu právní úpravy ochrany státních hranic členských států EU a následně ji prakticky aplikovat i v podmínkách ČR. Dne 15. 11. 2000 vláda ČR přijala usnesení č. 1148 ke Zprávě o plnění úkolů obsažených ve výše uvedeném Harmonogramu.

Neméně důležitým úkolem zůstává kontrola a evidování cizinců, kteří na území ČR vstupují vybaveni příslušným povolením – vízem. K zajištění dostatečného prověření osob žádajících o české vízum a k řádné evidenci jejich vstupů a pobytů na území ČR přijala vláda usnesením č. 748 ze dne 18. 11. 1998 Koncepci modernizace vízového procesu. Hlavními cíli, které modernizace vízového procesu sleduje, jsou zajištění kompatibility jak se Schengenským informačním systémem, tak s mezinárodními normami pro cestovní doklady, zavedení podstatně důkladnějšího systému prověřování žadatelů o vízum, standardizace pracovních postupů orgánů, které na procesu udělování a kontroly víz participují, tedy i zastupitelských úřadů ČR v zahraničí, zajištění dokonalé kontroly procesu udělování víz, kvalitní a technicky jednoduché kontroly vstupu a výstupu cizinců na hraničních přechodech a kvalitní evidence a statistického vyhodnocování procesu udělování víz.

Nasazení informačního systému k prověřování žadatelů o udělení českého víza v rámci realizace projektu Modernizace vízového procesu na všech ZÚ ČR má zajistit kompatibilitu ČR s Schengenským informačním systémem jakožto jednu z nezbytných podmínek výkonu vízové činnosti v rámci EU. K 31. 12. 2000 byl nový systém udělování českých víz zaveden na 95 českých zastupitelských úřadech v zahraničí. Novým systémem bylo již zpracováno více než 300 000 žádostí o vízum a uděleno již více než 260 000 českých víz.

Neméně důležitou činností konzulární služby, která podstatně přispívá k budování image ČR v zahraničí, je **péče o české občany v zahraničí**, a to jak o osoby přijíždějící do zahraničí jako turisté, tak o krajany, kteří v cizině žijí trvale. Rozvoj vztahů s krajanskými komunitami je prostředkem ke zlepšování obrazu ČR jako vyspělé a kulturní země i příspěvkem k bilaterálním vztahům se státy, v nichž české krajanské komunity žijí. Řada českých občanů trvale usídlených v zahraničí si vydobyla významné místo ve společenském i politickém životě a mohou být z těchto pozic velmi prospěšní při hájení a prosazování zájmů ČR v zemích jejich působení, ať již jako jednotlivci nebo ve formě krajanské lobby.

Zájem ČR o krajanské komunity v zahraničí je v poslední době prokazován řadou konkrétních kroků, jako je např. novela volebního zákona, podle které bude možno

volit do Poslanecké sněmovny Parlamentu ČR na českých zastupitelských úřadech v zahraničí.

Zájmem ČR zůstává prosperita a zachování kulturní a národnostní identity jak českých státních občanů, tak i krajanů s českým původem v zahraničí. Styk s těmito komunitami a jejich podpora jsou realizovány především prostřednictvím ZÚ ČR. V krajních případech je na základě usnesení vlády krajanům s prokázaným českým původem žijícím ve vzdálených nebo ohrožených teritoriích poskytována i finanční pomoc při zajišťování hmotných podmínek pro povolení trvalého pobytu na území ČR.

Obraz ČR v zahraničí nemalou měrou spoluutváří i chování českých občanů, kteří do ciziny cestují krátkodobě, zejména jako turisté. Každoročně, především během turistické sezóny a ponejvíce v turisticky atraktivních zemích, poskytují zastupitelské úřady ČR konzulární pomoc českým státním občanům, kteří se v cizině ocitli v nouzi, ať již vlastním přičiněním či nezaviněně. Díky poskytované pomoci jsou tito občané schopni samostatného návratu do vlasti, aniž by museli žádat o finanční či jinou materiální pomoc od úřadů cizího státu. Rovněž repatriace zraněných a jinak zdravotně indisponovaných osob jsou v naprosté většině zabezpečovány zdravotnickými službami z ČR za zprostředkování a součinnosti české konzulární služby.

Konzulární aspekty se v současné době méně či více podstatnou měrou prolínají do zahraniční politiky každého státu. V podmínkách ČR je vliv těchto aspektů determinován takovou prioritou, jakou je zájem o brzký vstup do EU. V současné fázi přípravy ČR představují harmonizace opatření ve vízové politice a praxi s členskými státy EU, důsledná ochrana státních hranic zejména před nelegální migrací, příprava legislativy na standardní principy uplatňované členskými státy EU v oblasti vstupu a pobytu cizinců, azylové procedury, vyhošťování a readmise a naplňování schengenských kriterií jedny z nejdůležitějších úkolů.

VIII. Česká zahraniční služba

1. Úsilí MZV vedoucí ke zlepšení činnosti rezortu v personální oblasti v roce 2000

V roce 2000 MZV ČR dále usilovalo o zkvalitnění personálního složení rezortu, a to jak cestou náročných nástupních konkurzů, jichž se zúčastnilo více než 2000 uchazečů, tak i novým systémem vzdělávacích a školicích modulů. Jde zejména o posílení odborné přípravy o problematice EU a bezpečnostní politice. Permanentní systém vzdělávání, atestů a hodnocení každého zaměstnance se tak podařilo zavést s určitým předstihem, než vstoupí v platnost budoucí služební zákon, který považuje průběžné vzdělávání pracovníků ve služebním poměru za otázku zásadní. MZV zároveň zahájilo kroky ke zlepšení náboru českých občanů do civilních a vojenských misí v krizových oblastech a ke zlepšení zastoupení ČR v mezinárodních vládních organizacích. Zahájilo přípravy materiálu o posílení účasti ČR v sekretariátech mezinárodních organizací. Jde především o OSN a organizace s bezpečnostním zaměřením – NATO a OBSE, kde je pociťována potřeba početnějšího zastoupení, které by odpovídalo jak zahraničněpolitickému významu těchto organizací, tak i podílu ČR na příspěvcích do rozpočtu těchto mezinárodních organizací.

Vedle vnějších konkurzů se dařilo uvádět do života praxi vnitřních výběrových řízení prakticky na všechna místa, která se podle plánu střídají na zastupitelských úřadech. V této souvislosti je třeba připomenout snahu o zvyšování plnění kvalifikačních požadavků, která přispívá ke zkvalitnění kariérní diplomacie. Prvořadé je zvyšování požadavků na jazykové znalosti personálu MZV. Znalost dvou světových jazyků u všech diplomatů a jednoho jazyka u administrativně-technických pracovníků se stala samozřejmou. Zároveň je podporováno studium dalších jazyků, včetně jazyků méně rozšířených, ale potřebných v zemi působení. Tento požadavek je spojen se všemi výběrovými řízeními a má návaznost také na platový řád rezortu.

Vedle systemizace ministerstva, vycházející z náplní práce a příslušných platových tarifů, platil v roce 2000 již druhým rokem tzv. kariérní řád pro diplomatické a konzulární pracovníky. Naplňováním zásad kariérního řádu jsou v praxi ověřována pravidla, která jsou pro personální práci závazná. Pravidla, která se díky kariérnímu řádu podařilo uvést do života, tak ovlivňují profesní růst diplomatů v závislosti na praxi, odborných znalostech a výsledcích pravidelných ročních hodnocení.

Značnou pozornost věnovalo MZV posilování obchodně-ekonomických úseků ZÚ kvalitními, odborně zdatnými diplomaty tak, aby nešlo jen o extenzivní proces podpory proexportní politiky státu, ale i o zvýšení odborné a jazykové úrovně těchto pracovníků. Neméně důležitý úkol představovalo v roce 2000 posilování konzulárních míst v zemích, v nichž byla zavedena vízová povinnost, a ve spojitosti s tzv. cizineckým zákonem. Tento náročný úkol se v krátkém časovém úseku podařilo zvládnout a zastupitelské úřady ČR byly schopny dostát všem požadavkům, které měly podle nových zákonů plnit.

2. Diplomatická akademie

Koncem ledna 2000 skončila pětiměsíční úvodní příprava třetího kurzu základní diplomatické přípravy. 19 studentů tohoto kurzu zahájilo roční stáže na odborech MZV a zastupitelských úřadech. Po skončení stáží všichni absolventi nalezli uplatnění v odborech MZV.

V únoru a dubnu 2000 proběhl dvoukolový konkurz na MZV. Konkurzu se zúčastnilo více než 200 zájemců o studium na Diplomatické akademii (dále DA). Na základě výsledků konkurzu bylo do čtvrtého kurzu základní diplomatické přípravy zařazeno 17 studentů. Úvodní část přípravy byla zahájena v září 2000.

Druhý ročník vyšší diplomatické přípravy byl zahájen v lednu 2000. Do kurzu bylo vedle frekventantů, kteří nestačili ukončit vyšší diplomatickou přípravu v roce 1999, na základě přihlášek podaných v roce 2000 zařazeno dalších 37 diplomatických pracovníků MZV. Kromě 4 povinných kurzů předepsaných Kariérním řádem byly na základě průzkumu zájmu přihlášených zařazeny další 4 fakultativní semináře. Kromě seminářů mezinárodního práva, bezpečnostní politiky a světové ekonomiky a obchodu byl do tohoto ročníku nově zařazen seminář diplomatického protokolu a etikety. Modul proexportní diplomacie byl v roce 2000 organizován komplexněji a zahrnul vedle semináře *Světový obchod a ekonomika* také seminář *Řízení komerčních rizik*, pořádaný ve spolupráci s Institutem mezinárodního obchodu, dopravy a spedice, a cyklus přednášek o činnosti CzechTrade, CzechInvest, České exportní banky a EGAP. Vyšší diplomatickou přípravu v roce 2000 ukončilo dalších 38 diplomatů.

Vzdělávání v problematice EU

Tento typ vzdělávání byl realizován na základě usnesení vlády č. 841/1999 a na základě rozhodnutí ministra č. 6/2000 ze dne 28. 4. 2000, které pověřilo zajištěním vzdělávání DA. Podle předepsané metodiky bylo vzdělávání uskutečněno ve dvou modulech:

a) modul pro vedoucí pracovníky

Modulu se zúčastnili všichni vedoucí pracovníci MZV a vedoucí ZÚ určení nařízením ministra. Osvědčení o dosažení požadovaného vzdělání v problematice EU byla vystavena také vedoucím pracovníkům, kteří byli na základě rozhodnutí ministra díky své dosavadní praxi v integračních odborech nebo dosaženému vzdělání v problematice EU zproštěni povinnosti absolvovat vzdělávací kurz.

b) modul pro ostatní pracovníky MZV

Ostatní pracovníci MZV jsou podle usnesení vlády povinni absolvovat vzdělávání v problematice EU ve dvanáctihodinovém modulu. Školení má být uskutečněno do konce roku 2002.V roce 2000 vzdělávání proběhlo ve třech dvoudenních kurzech, kterých se zúčastnilo 78 pracovníků MZV.

Školení v oboru výpočetní techniky

Počítačových kurzů DA se v roce 2000 zúčastnilo 800 pracovníků MZV a ZÚ.

Další aktivity Diplomatické akademie

a) Pomoc při organizaci významných akcí

Frekventanti DA1 ve sledovaném období opět spolupůsobili při organizaci a zajištění významných akcí pořádaných v ČR.Ve dnech 28.–30. září zajišťovali pro Policii ČR překladatelský servis v době konání Pražského zasedání guvernérů Mezinárodního měnového fondu a Světové banky. Již potřetí se studenti podíleli na organizačním zajištění konference FORUM 2000 konané na Pražském hradě. Pomoc DA tento rok ocenil děkovným dopisem prezident Václav Havel. Ministerstvo vnitra použilo překladatelských služeb studentů DA1 v době konání česko-britského cvičení.

b) Propagační přednášky na vysokých školách

DA, jako každoročně, uskutečnila přednášky na vysokých školách, jejichž cílem je informovat o jarním konkurzu na MZV a získat zájem absolventů VŠ o diplomatickou profesi. V roce 2000 se konaly přednášky na FF UK, PF UK, VŠE a FSV v Praze.

c) Rezortní ocenění titulem čestného velvyslance

Na základě iniciativy DA vzniklo další rezortní ocenění MZV – titul čestného velvyslance. Tituly čestného velvyslance jsou udělovány zasloužilým diplomatům, kteří byli po únoru 1948 propuštěni z MZV a v 50. letech vězněni. Tituly byly poprvé předány 10. března 2000 ministrem zahraničních věcí na slavnostním shromáždění k 52. výročí úmrtí Jana Masaryka. DA má mandát navrhnout další osoby na tento titul na základě vědeckého projektu *Osudy pracovníků československé zahraniční služ-*

by po roce 1938. Práce na tomto projektu zadala na rok 2000 Vědecká rada MZV kolektivu historiků vedenému PhDr. Z. Vališem. DA je gestorem projektu.

d) Gestorství ve vědeckém výzkumu

Vědecká rada MZV svěřila DA gestorství vedle výše uvedeného projektu také v případě vědeckého výzkumu *Konjunktura v podmínkách globalizace světové ekonomiky, predikce jejího vývoje v Evropě a implikace jejích proměn pro ČR*, realizovaného týmem Dr. Jany Sereghyové, CSc.

Zahraniční aktivity Diplomatické akademie

a) Přednášky

V kurzech DA v roce 2000 přednášeli velvyslanci Polska, Maďarska, Velké Británie a Peru. O diplomatickém protokolu a etiketě přednášela choť velvyslance Polska paní Eva Pernalová.

V rámci vyšší diplomatické přípravy uspořádala DA přednášky náměstka ministra zahraničních věcí Egyptské arabské republiky Mahdy Fathallaha a poradce izraelského premiéra prof. Jacoba Goldberga, věnované mírovému procesu na Blízkém východě.

b) Spolupráce se zahraničními institucemi

DA při zajištění vzdělávání v problematice EU spolupracovala s Mezinárodním střediskem pro evropské vzdělávání v Nice, vedeným prof. Ferdinandem Kinským. DA dále navazovala a prohlubovala styky s partnerskými institucemi.V roce 2000 DA vyslala své studenty k doplnění vzdělání na stáže a kurzy pořádané DA ve Vídni, DA v Madridu, Programem zahraniční služby v Oxfordu, DA v Peru, DA v Chile a Clingendaelským institutem v Haagu. Seminář prezentačních dovedností a seminář politických analýz v rámci diplomatické přípravy a vyšší diplomatické přípravy vedl bývalý ředitel Programu zahraniční služby na oxfordské univerzitě pan Ralph Feltham.

Zájemci o detailnější seznámení s činností DA naleznou informace také ve Výroční zprávě ÚMV, jehož je DA organizační součástí.

3. Rozpočet MZV

Dne 3. 3. 2000 schválila Poslanecká sněmovna Parlamentu České republiky svým usnesením č. 859 zákon o státním rozpočtu na rok 2000. Na základě tohoto

usnesení byly stanoveny ukazatele rozpočtu kapitoly Ministerstvo zahraničních věcí na rok 2000:

Příjmy celkem	400 mil. Kč
Výdaje celkem	4 184,830 mil. Kč
z toho kapitálové výdaje	504,520 mil. Kč

Při sestavování návrhu rozpočtu byly vzaty v úvahu zejména vládní fiskální priority, formulované na vládním semináři v Kolodějích dne 24. 6. 1999, z nichž jsou pro kapitolu MZV prioritní zajištění vstupu a začlenění ČR do EU a podpora proexportní politiky. Především je nutno vzít v úvahu tyto skutečnosti:

– rozpočet MZV, z 80 % realizovaný v zahraničních měnách, je mimořádně závislý na vývoji kurzu Kč, např. pouhý desetiprocentní pokles kurzu znamená důsledek pro rozpočet kapitoly ve výši cca 290 milionů Kč;
– rozpočet musí absorbovat vývoj inflace ve všech zemích, kde působí zastupitelské úřady;
– finanční prostředky vložené do MZV znamenají i vytváření podmínek pro eventuální příjmy (vymáhání pohledávek v zahraničí, infrastruktura pro budoucí přijímání příspěvků z fondů EU, příjmy z vízové činnosti apod.);
– formou podpory vnějších ekonomických vztahů je podporováno podnikání v ČR.

Běžné výdaje

byly stanoveny ve výši 3680,305 mil. Kč. Uvedená částka pokrývala potřeby ministerstva, i když pouze za cenu trvání tvrdých úsporných opatření, která zejména v zahraničí způsobují časté problémy, a to nejvíce v oblasti bezpečnosti zastupitelských úřadů v cizině a reprezentace ČR.

Čerpání schváleného rozpočtu MZV v roce 2000 bylo značnou měrou ovlivněno rozpočtovým provizoriem, resp. regulačním opatřením čerpání výdajů státního rozpočtu, které bylo vyhlášeno pro první čtvrtletí roku 2000.

V rámci rezortu Ministerstva zahraničních věcí ČR působilo v roce 2000 šest podřízených příspěvkových organizací: Diplomatický servis, Ústav mezinárodních vztahů, Správa Českých center, Konferenční centrum Štiřín, Kancelář generálního komisaře účasti ČR na Světové výstavě EXPO 2000 v Hannoveru a Zdravotnické centrum pro české občany v zahraničí.

Ústav mezinárodních vztahů

se soustředil na vědecký výzkum mezinárodních vztahů a zajišťování kontaktů s partnerskými institucemi. Jeho součástí byla Diplomatické akademie, která se zabývala výchovou mladých diplomatů prováděním základní a vyšší diplomatické pří-

pravy a organizováním nejrůznějších kurzů. Pro rok 2000 byl stanoven ÚMV příspěvek na činnost ve výši 22,411 mil. Kč.

Správa Českých center

zajišťuje činnost v zahraničí zaměřenou na propagaci České republiky a rozvíjení kulturních a obchodních styků. Pro rok 2000 byl stanoven příspěvek na činnost pro tuto organizaci ve výši 102,216 mil. Kč.

Diplomatický servis

zajišťoval především věcné a jiné potřeby zahraničních zastupitelských úřadů působících v České republice a spravoval objekty v majetku České republiky, k nimž má právo hospodaření. Pro rok 2000 byl stanoven příspěvek na činnost pro tuto organizaci ve výši 125 mil. Kč.

Konferenční centrum Štiřín

zajišťovalo konferenční a stykové služby jak pro MZV, tak i pro další ústřední orgány, a to bez nároku na provozní příspěvek ze státního rozpočtu. V roce 2000 byla prováděna rozsáhlá rekonstrukce celého objektu. Na jejím základě budou rozšířeny ubytovací, konferenční a společenské prostory, takže centrum by mělo tvořit odvod do státního rozpočtu.

Kancelář generálního komisaře účasti ČR na Všeobecné světové výstavě EXPO 2000 v Hannoveru

Tato příspěvková organizace byla zřízena na základě usnesení vlády ČR č. 240 ze dne 8. 4. 1998 k zajištění účasti České republiky na Všeobecné světové výstavě EXPO 2000 v Hannoveru. Pro rok 2000 byl stanoven příspěvek na činnost ve výši 94,880 mil. Kč.

Zdravotnické centrum pro české občany v zahraničí

Organizace byla k 1. 7. 2000 převedena do působnosti MZV z působnosti ministerstva zdravotnictví. Příspěvek na činnost za toto období jí byl poskytnut ve výši 14,386 mil Kč.

Podpora vědy a výzkumu

Součástí rozpočtu ministerstva zahraničních věcí jsou rovněž prostředky na výzkum a vývoj, a to v celkové výši 17,3 mil. Kč. Z uvedených prostředků je poskyto-

váno 10,5 mil. Kč jako účelové prostředky na grantové projekty a 6,8 mil. Kč jako „institucionální prostředky“ ve formě příspěvku pro příspěvkovou organizaci – Ústav mezinárodních vztahů.

Kapitálové výdaje

byly stanoveny v celkové výši 504,520 mil. Kč.

Mimorozpočtové prostředky

Další finanční požadavky byly zahrnuty v kapitole Všeobecná pokladní správa a v průběhu roku jsou uvolňovány do rozpočtu kapitoly Ministerstvo zahraničních věcí. Jde o:

– prostředky na humanitární pomoc ve výši 30 mil. Kč. Humanitární pomoc je poskytována na základě usnesení vlády ČR č. 342 z roku 1996 a odráží snahu České republiky jakožto demokratické země, uznávající solidaritu mezi lidmi a státy, převzít svůj díl odpovědnosti při řešení mimořádných situací;
– prostředky na zahraniční rozhlasové vysílání ve výši 62 mil. Kč; usnesením č. 573 ze dne 10. 9. 1997 vyslovila vláda ČR souhlas s tím, aby rozhlasové vysílání do zahraničí bylo zabezpečováno kapitolou Ministerstvo zahraničních věcí;
– příspěvky mezinárodním a jiným organizacím ve výši 700 mil. Kč; tyto položky vyplývají ze závazků ČR a jsou ze strany MZV prakticky neovlivnitelné;
– prostředky na zahraniční rozvojovou pomoc ve výši 345 mil. Kč jsou rozděleny mezi příslušné kapitoly státního rozpočtu. Prostřednictvím Ministerstva zahraničních věcí ČR jsou tyto prostředky poskytovány na základě usnesení vlády ČR č. 153 ze dne 15. 3. 1995, a to přednostně do těch zemí, které směřují k zavedení nebo upevňování demokracie a lidských práv a k zavedení nebo upevňování tržní ekonomiky;
– příspěvek na Visegrádský fond ve výši 10 mil. Kč.

Přílohy

Přehled o diplomatických stycích ČR – stav k 15. 12. 2000

Země	Navázání dipl. styků s bývalým Československem	Navázání dipl. styků s ČR	Příslušný ZÚ ČR	Příslušný ZÚ daného státu pro ČR
Afghánistán	1937	1993	Islámábád	Praha
Albánie	1927	1993	Tirana	Praha
Alžírsko	1962	1993	Alžír	Praha
Andorra	nebyly dipl. styky	1996	Madrid	zatím není určen
Angola	1975	1993	Harare	Bonn
Antigua a Barbuda	nebyly dipl. styky	1993	Caracas	Londýn
Argentina	1924	1993	Buenos Aires	Praha
Arménie	1992	1993	Moskva	Vídeň
Austrálie	1972	1993	Canberra	Varšava
Ázerbájdžán	1992	1993	Ankara	zatím není určen
Bahrajn	nebyly dipl. styky	1993	Rijád	zatím není určen
Bangladéš	1972	1993	Dillí	Berlín
Barbados	1977	1996	Caracas	Londýn
Belgie	1919	1993	Brusel	Praha
Belize	nebyly dipl. styky	1996	San José	Londýn
Bělorusko	1992	1993	Minsk	Praha
Benin	1962	1993	Lagos	Moskva
Bolívie	1935	1993	Lima	Vídeň

Země	Navázání dipl. styků s bývalým Československem	Navázání dipl. styků s ČR	Příslušný ZÚ ČR	Příslušný ZÚ daného státu pro ČR
Bosna a Hercegovina	nebyly dipl. styky	1993	Sarajevo	Vídeň
Botswana	1968	1997	Pretoria	Londýn
Brazílie	1920	1993	Brasília	Praha
Brunej	1992	1995	Jakarta	Berlín
Bulharsko	1920	1993	Sofie	Praha
Burkina Faso	1968	1993	Abidjan	Vídeň
Burundi	1963	1993	Nairobi	Bonn
Čad	1967	1994	Lagos	Moskva
ČLR	1949	1993	Peking	Praha
Dánsko	1920	1993	Kodaň	Praha
Dominika	nebyly dipl. styky	1996	Caracas	zatím není určen
Dominikánská republika	1942	1993	Caracas	zatím není určen
Džibuti	1977	1997	Addis Abeba	zatím není určen
Egypt	1922	1993	Káhira	Praha
Ekvádor	1935	1993	Bogotá	Varšava
Eritrea	nebyly dipl. styky	1993	Addis Abeba	Kolín nad Rýnem
Estonsko	1928	1993	Helsinky	Praha/CDA, Vídeň/vv
Etiopie	1944	1993	Addis Abeba	Vídeň
Fidži	1970	1996	Canberra	zatím není určen
Filipíny	1973	1993	Manila	Praha
Finsko	1921	1993	Helsinky	Praha
Francie	1918	1993	Paříž	Praha
Gabon	1976	1994	Lagos	zatím není určen

Země	Navázání dipl. styků s bývalým Československem	Navázání dipl. styků s ČR	Příslušný ZÚ ČR	Příslušný ZÚ daného státu pro ČR
Gambie	1972	1995	Dakar	Brusel
Ghana	1959	1993	Akkra	Praha
Grenada	1979	1993	Caracas	zatím není určen
Gruzie	1992	1993	Moskva	zatím není určen
Guatemala	1927	1993	Mexiko	Vídeň
Guayana	1976	1993	Caracas	Londýn
Guinea	1959	1993	Dakar	Bonn
Guinea Bissau	1973	v jednání	Dakar	Brusel
Haiti	1943	nejsou dipl. styky	Caracas	zatím není určen
Honduras	1930	1993	San José	zatím není určen
Chile	1924	1993	Santiago	Praha
Chorvatsko	1992	1993	Záhřeb	Praha
Indie	1947	1993	Dillí	Praha
Indonésie	1955	1993	Jakarta	Praha
Irák	1933	1993	Bagdád	Praha
Írán	1925	1993	Teherán	Praha
Irsko	1947	1993	Dublin	Praha
Island	1921	1993	Oslo	Oslo
Itálie	1918	1993	Řím	Praha
Izrael	1948	1993	Tel Aviv	Praha
Jamajka	1975	1993	Caracas	Bonn
Japonsko	1920	1993	Tokio	Praha
JAR	1991	1993	Pretoria	Praha
Jemen	JLDR 1956 JeAR 1968	1993	San'á	Praha

Země	Navázání dipl. styků s bývalým Československem	Navázání dipl. styků s ČR	Příslušný ZÚ ČR	Příslušný ZÚ daného státu pro ČR
Jordánsko	1964	1993	Ammán	Vídeň
Jugoslávie	1919	1993	Bělehrad	Praha
Kambodža	1956	1993	Bangkok	Berlín
Kamerun	1990	1993	Lagos	Moskva
Kanada	1942	1993	Ottawa	Praha
Kapverdy	1975	1993	Dakar	Berlín
Katar	nebyly dipl. styky	1993	Kuvajt	zatím není určen
Kazachstán	1992	1993	Almaty	Praha/CDA, Budapešť/ vv
Keňa	1964	1993	Nairobi	Haag
KLDR	1948	1993	Peking	Praha
Kolumbie	1934	1993	Bogotá	Praha
Komory	1977	1995	Nairobi	zatím není určen
Kongo (Brazzaville)	1964	v jednání	Kinshasa	Bonn
Kongo (Kinshasa)	1960	1993	Kinshasa	Bonn
Korejská republika	1990	1993	Soul	Praha
Kostarika	1935	1993	San José	Varšava
Kuba	1920	1993	Havana	Praha
Kuvajt	1963	1993	Kuwait City	Praha
Kypr	1960	1993	Nikósie	Praha
Kyrgyzstán	1992	1993	Almaty	Vídeň
Laos	1962	1993	Bangkok	Varšava
Lesotho	1982	upřesňuje se	Pretoria	Řím
Libanon	1946	1993	Bejrút	Praha

Země	Navázání dipl. styků s bývalým Československem	Navázání dipl. styků s ČR	Příslušný ZÚ ČR	Příslušný ZÚ daného státu pro ČR
Libérie	1972	1993	Akkra	Bukurešť
Libye	1960	1993	Tripolis	Praha
Litva	1927	1993	Vilnius	Praha
Lotyšsko	1927	1993	Riga	Praha
Lucembursko	1922	1993	Brusel	Lucemburk
Madagaskar	1976	1993	Addis Abeba	Moskva
Maďarsko	1922	1993	Budapešť	Praha
Makedonie	nebyly dipl. styky	1994	Bělehrad	Vídeň
Malajsie	1971	1993	Kuala Lumpur	Vídeň
Malawi	1991	1993	Harare	zatím není určen
Maledivy	1975	1993	Dillí	zatím není určen
Mali	1960	1993	Dakar	Moskva
Malta	1968	1993	Řím	Berlín
Maroko	1959	1993	Rabat	Praha
Mauritánie	1965	1993	Alžír	Moskva
Mauritius	1976	1993	Pretoria	zatím není určen
Mexiko	1922	1993	Mexico City	Praha
Moldavsko	1992	1993	Bukurešť	Řím
Mongolsko	1950	1993	Peking	Praha
Mosambik	1975	1993	Harare	Bonn
Myanmar	1955	1993	Bangkok	Bonn
Namibie	1990	1993	Pretoria	Moskva
Německo	NDR 1949 SRN 1973	1993	Berlín	Praha
Nepál	1959	1993	Dillí	Bonn

Země	Navázání dipl. styků s bývalým Československem	Navázání dipl. styků s ČR	Příslušný ZÚ ČR	Příslušný ZÚ daného státu pro ČR
Niger	1975	v jednání	Lagos	Bonn
Nigérie	1961	1993	Lagos	Praha
Nikaragua	1930	1993	San José	Vídeň
Nizozemsko	1919	1993	Haag	Praha
Norsko	1921	1993	Oslo	Praha
Nový Zéland	1958	1993	Canberra	Berlín
Omán	nebyly dipl. styky	1993	Abú Dhabi	zatím není určen
Pákistán	1950	1993	Islámábád	Praha
Palestina	1983	1993	Ramallah, styčný úřad na Palestinských autonomních územích	Praha
Panama	1929	1993	San José	Vídeň
Papua-Nová Guinea	1988	1995	Jakarta	Bonn
Paraguay	1936	1993	Buenos Aires	Bonn (od 2. čtvrtletí 2001 Berlín)
Peru	1922	1993	Lima	Praha
Pobřeží slonoviny	1984	1993	Abidjan	Bonn
Polsko	1919	1993	Varšava	Praha
Portugalsko	1920	1993	Lisabon	Praha
Rakousko	1920	1993	Vídeň	Praha
Rovníková Guinea	1970	1993	Lagos	zatím není určen
Rumunsko	1919	1993	Bukurešť	Praha
Rusko	1934	1993	Moskva	Praha
Rwanda	1965	upřesňuje se	Nairobi	Moskva

Země	Navázání dipl. styků s bývalým Československem	Navázání dipl. styků s ČR	Příslušný ZÚ ČR	Příslušný ZÚ daného státu pro ČR
Řecko	1920	1993	Athény	Praha
Salvador	1930	1994	San José	Bonn
Samoa	nebyly dipl. styky	1995	Canberra	zatím není určen
San Marino	1991	1993	Vatikán	San Marino
Saúdská Arábie	nebyly dipl. styky	1995	Rijád	Vídeň
Senegal	1967	1993	Dakar	Bonn
Seychely	1976	upřesňuje se	Nairobi	zatím není určen
Sierra Leone	1963	1993	Dakar	Moskva
Singapur	1973	1993	Singapur	Singapur
Slovensko		1993	Bratislava	Praha
Slovinsko	1992	1993	Lublaň	Praha
Somálsko	1960	nejsou dipl. styky		
Spojené arabské emiráty	1988	1993	Abú Dhabi	Vídeň
Srí Lanka	1957	1993	Dillí	Vídeň
Středoafrická republika	1970	v jednání	Abidjan	zatím není určen
Súdán	1956	1993	Káhira	Vídeň
Surinam	1976	1996	Caracas	zatím není určen
Suverénní řád maltézských rytířů	1990	1993	Vatikán	Praha
Svatá Lucie	nebyly dipl. styky	1996	Caracas	zatím není určen
Svatý Kryštof a Nevis	nebyly dipl. styky	1993	Caracas	zatím není určen
Svatý Tomáš a Princův ostrov	1975	1993	Harare	zatím není určen

Země	Navázání dipl. styků s bývalým Československem	Navázání dipl. styků s ČR	Příslušný ZÚ ČR	Příslušný ZÚ daného státu pro ČR
Svatý Vincent a Grenadiny	nebyly dipl. styky	1995	Caracas	zatím není určen
Svazijsko	1991	1993	Pretoria	Kodaň
Sýrie	1946	1993	Damašek	Praha
Šalamounovy ostrovy	nebyly dipl. styky	1996	Canberra	Brusel
Španělsko	1919	1993	Madrid	Praha
Švédsko	1920	1993	Stockholm	Praha
Švýcarsko	1919	1993	Bern	Praha
Tádžikistán	1992	1993	Moskva	zatím není určen
Tanzanie	1961	1993	Nairobi	Bonn
Thajsko	1974	1993	Bangkok	Praha
Togo	1960	1993	Akkra	Moskva
Trinidad a Tobago	1979	1997	Caracas	zatím není určen
Tunisko	1959	1993	Tunis	Praha
Turecko	1924	1993	Ankara	Praha
Turkmenistán	1992	1993	Moskva	Vídeň
Uganda	1962	1993	Nairobi	Moskva
Ukrajina	1992	1993	Kyjev	Praha
Uruguay	1921	1993	Montevideo	Praha
USA	1919	1993	Washington	Praha
Uzbekistán	1992	1993	Taškent	zatím není určen
Vatikán	1920	1993	Vatikán	Praha
Velká Británie	1918	1993	Londýn	Praha
Venezuela	1929	1993	Caracas	Praha

Země	Navázání dipl. styků s bývalým Československem	Navázání dipl. styků s ČR	Příslušný ZÚ ČR	Příslušný ZÚ daného státu pro ČR
Vietnam	1950	1993	Hanoj	Praha
Zambie	1965	upřesňuje se	Harare	Bonn
Zimbabwe	1981	1993	Harare	Bonn

Poznámka: Tabulka neobsahuje informace o obdobích, kdy byly diplomatické styky přerušeny.

Přehled o členství ČR v mezinárodních organizacích

mezinárodní organizace (sídlo)	% podíl z rozp.	příspěvek Kč / USD	gestorský rezort
OSN (New York) – *řádný rozpočet*	0,107	38,772.907,68 Kč 1,063.520,– USD	MZV
OSN – *mírové operace*	0,107	74,954.328,63Kč 1,936.922,– USD	MZV
Programy OSN			
Rozvojový program OSN, **UNDP**		12,000.000,– Kč	MZV
Dětský fond OSN, **UNICEF**		5,000.000,– Kč	MŠMT
Výcvikový institut OSN, **UNITAR**		1,000.000,– Kč	MZV
Dobrovolníci OSN **UNV**		3,000.000,– Kč	MZV
Fond OSN pro populační aktivity, **UNFPA**		2,000.000,– Kč	MZV
Program OSN pro životní prostředí, **UNEP**		5,000.000,– Kč	MŽP
Program pro lidská sídla, **HABITAT**		2,000.000,– Kč	MMR
Program OSN pro kontrolu narkotik, **UNDCP** (Vídeň)		2,000.000,– Kč	MZV
Mezinárodní organizace systému OSN			
Organizace OSN pro výživu a zemědělství, **FAO** (Řím)	0,108	12,565.337,– Kč 47.274,– USD	MZe
UNIDO (Vídeň)	0,158	609.316,– Kč 16.488,– USD 2,603.801,– Kč 964.371,– ATS	MZV
IMO (Londýn)	0,107	516.732,66 Kč 8.652,30 GBP	MDS
ICAO (Montreal)	0,10	1,800.326,– Kč 48.580,– USD	MDS

ITU (Ženeva)	0,1	7,295.400,– Kč 315.000,– CHF	MDS
UPU (Bern)	0,12	4,562.572,– Kč 195.550,– CHF	MDS
WHO (Ženeva)	0,12	15,243.059,– Kč 431.260,– USD	MZd
ILO (Ženeva)	0,13	8,495.865,– Kč 373.788,– CHF	MPSV
WMO (Ženeva)	0,15	2,128.359,– Kč 93.300,– CHF	MŽP/ČHMÚ
Mezinárodní agentura pro atomovou energii, **MAAE** (Vídeň)	0,119	931.428,– K4 24.490,– USD 5,308.229,– Kč 2,006.065,– ATS	MZV, SÚJB
Přípravný sekretariát pro Organizaci pro zákaz zkoušek jaderných zbraní, **PTS CTBTO** (Vídeň)	0,107	2,767.269,– Kč 74.642,– USD	MZV
Organizace pro kontrolu zákazu chemických zbraní, **OPCW** (Haag)	0,107	1,377.201,– Kč	MPaO/ ÚKZCHZ
Mezinárodní úřad pro mořské dno, **MÚMD** (Jamaika)	0,121	351.776,– Kč 9.397,– USD	

Přehled o účasti ČR v mírových misích

OSN		**počet osob**
	UNGCI – Irák	– 16
	UNMOP – Chorvatsko	– 1
	UNMIG – Gruzie	– 5
	UNMOT – Tádžikistán	– 2
	UNAMSIL – Sierra Leone	– 5
	UNMIK – Kosovo	– 12 civ. policistů – koncem r. 2000 zvýšení na 24 1 voj. pozorovatel
	UNMIBH – Bosna a Hercegovina	– 3 civ. policisté – koncem r. 2000 zvýšení na 6 1 voj. pozorovatel
NATO		
	SFOR – Bosna a Hercegovina	– 600 příslušníků AČR
	KFOR – Kosovo	– 200 příslušníků AČR
OBSE		
	Gruzie	– 1
	Náhorní Karabach	– 1
	Bosna a Hercegovina	– 2
	Chorvatsko	– 3
	Čečensko	– 1
	Albánie	– 1
	Kosovo	– 1
	čečensko-gruzínská hranice	– 1

Zahraniční výbor Poslanecké sněmovny (personální složení)

Předseda:	Lubomír Zaorálek	ČSSD
Místopředsedové:	Jiří Payne	ODS
	Miloslav Ransdorf	KSČM
	Vlasta Štěpová	ČSSD
	Jan Zahradil	ODS
Členové:	Michal Doktor	ODS
	Jiří Karas	KDU-ČSL
	Jaromír Kohlíček	KSČM
	Karel Kühnl	US
	Vladimír Laštůvka	ČSSD
	Světlana Navarová	ČSSD
	Václav Nájemník	ODS
	Jan Svoboda	ODS
	Petr Šulák	ČSSD
	Pavel Tollner	KDU-ČSL
	Jiří Vlach	US
	Vojtěch Vymětal	ČSSD

Poslanecká sněmovna – Výbor pro evropskou integraci (personální složení)

Předseda:	Jaroslav Zvěřina	ODS
Místopředsedové:	Vladimír Laštůvka	ČSSD
	Olga Sehnalová	ČSSD
	Pavel Svoboda	US
	Jan Zahradil	ODS
Členové:	Milan Ekert	ČSSD
	Stanislav Fišer	KSČM
	Vilém Holáň	KDU-ČSL
	Josef Jalůvka	ODS
	Josef Krejčí	ODS
	Jaroslav Lobkowicz	KDU-ČSL
	Michal Lobkowicz	US
	Jiří Maštálka	KSČM
	Miroslav Máče	ČSSD
	Břetislav Petr	ČSSD
	Luděk Polášek	ČSSD
	Pavel Suchánek	ODS

Senát – Výbor pro zahraniční věci, obranu a bezpečnost (personální složení)

Předseda:	Michael Žantovský	ODA
Místopředsedové:	Vítězslav Matuška	ČSSD
	František Kroupa	KDU-ČSL
	Jiří Pospíšil	ODS
Členové:	Oldřich Dočekal	KDU-ČSL
	Jaroslav Horák	ODS
	Josef Jařab	bezpartijní
	Jiří Liška	ODS
	Peter Morávek	ČSSD
	Milan Špaček	KDU-ČSL
	Josef Zieleniec	bezpartijní

Senát – Výbor pro evropskou integraci (personální složení)

Předseda:	Jiří Skalický	bezpartijní
Místopředsedové:	Egon Lánský	ČSSD
	Vladislav Malát	ODS
	Jaroslava Moserová	ODA
	Milan Šimonovský	KDU-ČSL
Členové:	Helena Rögnerová	bezpartijní
	Luděk Sefzig	ODS
	Vlastimil Šubrt	ODS

Česká delegace v Parlamentním shromáždění Rady Evropy (personální složení)

Členové – Poslanecká sněmovna:

Vlasta Štěpová (vedoucí)	ČSSD
Zdeňka Horníková	ODS
Petr Matějů	US
Miroslav Ouzký	ODS
Ladislav Skopal	ČSSD

Členové – Senát:

Josef Jařab	bezpartijní
František Kroupa	KDU-ČSL

Náhradníci – Poslanecká sněmovna:

Walter Bartoš	ODS
Taťána Jirousová	KSČM
Miroslava Němcová	ODS
Olga Sehnalová	ČSSD
Cyril Svoboda	KDU-ČSL

Náhradníci – Senát:

František Mezihorák	ČSSD
Alena Palečková	ODS

Česká delegace v Parlamentním shromáždění OBSE (personální složení)

Členové – Poslanecká sněmovna:

Petr Šulák (vedoucí)	ČSSD
Miroslav Beneš	ODS
Václav Exner	KSČM
Jiří Karas	KDU-ČSL
Jiří Payne	ODS

Členové – Senát:

Jiří Liška	ODS
Edvard Outrata	bezpartijní
Jiří Šenkýř	KDU-ČSL

Publikace vydané ve spolupráci MZV s Ústavem mezinárodních vztahů

KNIHY:

A. Problematika evropské integrace – komunikační strategie před vstupem ČR do Evropské unie:

Průvodce podnikatele Evropskou unií, Václav Šmejkal, Richard Kadlčák, Luděk Urban (Edice Průvodce EU), (2000, brož., 124 s., ISBN 80-85864-83-5)

Evropská společenství – první pilíř Evropské unie, Miroslav Had, Luděk Urban (druhé, rozšířené a přepracované vydání, brož., 165 s., ISBN 80-85864-88-6)

Mýty a realita Evropské unie, legendy, jimiž je opředeno přibližování ČR k EU, Karel Barták, Daniela von Bethlenfalvy (Edice Průvodce EU), (brož., 82 s., ISBN 80-85864-86-X)

Průvodce Evropskou unií, Karel Barták (Edice Průvodce EU), (druhé, upravené vydání, brož., 88 s., ISBN 80-85865-92-4)

Česká republika v hodnocení Evropské komise – 2000. – Pravidelná zpráva Evropské komise o pokroku České republiky v procesu přistoupení (brož., 174 s., ISBN 80-85864-98-3)

DOTISKY

Národní program přípravy ČR na členství v EU pro rok 1999
Agenda 2000
Amsterodamská smlouva (2krát)
Česká republika v hodnocení Evropské komise. Pravidelná zpráva Evropské komise o pokroku České republiky v procesu přistoupení
K. Barták: Průvodce Evropskou unií
P. Grégr: Průvodce občana Evropskou unií
M. Maňák: 100 otázek a odpovědí o Evropské unii
V. Šmejkal, R. Kadlčák, L. Urban: Průvodce podnikatele Evropskou unií
M. Had, L. Urban: Evropská společenství. První pilíř Evropské unie

B. Problematika evropské bezpečnosti:

ČR po vstupu do NATO, Úvahy a problémy (editor Dobroslav Matějka), Edice České atlantické komise a ÚMV (brož., 84. s., ISBN 80-85864-82-7)

NATO – aliance pro 21. století, Jindra Šebestová (brož., 28 s., ISBN 80-86506-00-2)

C. Ostatní tematika

Zpráva o zahraniční politice České republiky za období od července 1998 do prosince 1999 (brož., 296 s., ISBN 80-85864-87-8)

Report on the Foreign Policy of the Czech Republic, between July 1998 and December 1999 (brož., 296 s., ISBN 80-85864-95-9)

Dokumenty československé zahraniční politiky, Československá zahraniční politika v roce 1938. Svazek I (1. leden–30. červen 1938). K vyd. připravil Jindřich Dejmek ve spolupráci s Janem Němečkem, Helenou Nováčkovou a Ivanem Šťovíčkem. Předmluva Robert Kvaček. Výzkumný projekt ÚMV ve spolupráci s HÚ AV ČR**,** SÚA a nakladatelstvím Karolinum (váz., 592 s., ISBN 80-85864-84-3), grant MZV

Vojenské výdaje v letech studené války a po jejím skončení, Miroslav Krč a kol., (brož., 176 s. + 16 s. barev. grafů, ISBN 80-858640-93-2), grant MZV

Military Expenditures During and after the Cold War, Miroslav Krč et al (brož., 118 s. + 7 s. barev. grafů, ISBN 80-85864-96-7), grant MZV

ČASOPISY:

V rámci Komunikační strategie před vstupem České republiky do Evropské unie Ministerstva zahraničních věcí ČR bylo připraveno 12 příloh časopisu Mezinárodní politika (Dokumenty Evropské unie a Směr Evropská unie).

Směr Evropská unie

1/2000 – Komunikační strategie České republiky před vstupem do Evropské unie – *Libor Boháč*
Prizma helsinského summitu EU – 10. a 11. prosince 1999 – *Michaela Froňková, Pavel Svítil*
Bude se Evropské unii naše veřejná správa líbit? – *Yvonne Strecková*
Společné hodnocení priorit hospodářské politiky České republiky – část 4.5.4 Regionální politika

2/2000 – Regionální politika Evropské unie a její nástroje – *Eva Píšová*
Implementace programu Phare a příprava na strukturální fondy v podmínkách České republiky – *Ivo Ryšlavý*
Předvstupní a strukturální fondy Evropské unie v regionech
Možnosti přípravy a využívání – *Pavla Oriniaková*

3/2000 – Sociální politika Evropské unie: stav připravenosti České republiky na vstup do EU – *Miroslav Fuchs*
Zaměstnanecká politika Evropské unie – *Vladimír Jeníček*
Aktivity Phare – PALMIF – *Jiří Chromý*
Program ŠANCE – ucelený modulový program pro práci s lidskými zdroji – *Vladimír Široký*

4/2000 – Současný stav vyjednávání v kapitole: Životní prostředí – *Bedřich Moldan, Jiří Beran*
Problémy slaďování práva v oblasti životního prostředí v České republice s právem Evropské unie – *Eva Kružíková*
Svitavy na cestě do Evropské unie – *Marek Antoš*

5/2000 – Ochrana spotřebitele v Evropské unii – *František Asnik*
Cesty k českým implementacím evropského spotřebitelského práva – *Petr Štěpán*
Ochrana spotřebitele – praktická aplikace komunitárního práva v ČR – *Zbyněk Suchomel*

6/2000 – Programy a projekty EU v podnikání – *Marie Pavlů, Martina Přibylová*
Postoje a názory českých firem na Evropskou unii – *Marie Pavlů*

Každé číslo obsahovalo pravidelné rubriky:

Události a rozhodnutí EU (za dva předešlé měsíce v rozsahu 8 stran; pro přehlednost ještě děleno na jednotlivé oblasti: Vztahy ČR a EU, Rozšíření EU na východ, Vztahy se třetími zeměmi, Euro, finance, daně apod.)
Kdo je (představitelé EU), Co je (instituce, mechanismy)
– Viděno z Prahy („zápisník“ Pavla Teličky)
– Viděno z Bruselu (komentáře M. Fridricha, M. Mocka atd.)
– Profil členské země, Profil kandidátské země; 3. a 4. strana obálky byla využita pro aktuální události, připravované akce, další zdroje informací o EU atd.

Dokumenty Evropské unie

1/2000 – Zasedání Evropské rady ve dnech 10. a a 11. prosince 1999 v Helsinkách

3/2000 – Rozhodnutí rady 1999/858/ES ze dne 6. prosince 1999 o zásadách, prioritách, průběžných cílech a podmínkách obsažených v Přístupovém partnerství s Českou republikou
Program portugalského předsednictví Evropské unie

5/2000 – Zasedání Evropské rady, konané ve dnech 23. a 24. března 2000 v Lisabonu

7/2000 – Zasedání Evropské rady, konané ve dnech 19. a 20. června 2000 v Santa Maria da Feira

9/2000 – Program francouzského předsednictví Evropské unie, 1. červenec až 31. prosinec

11/2000 – Program švédského předsednictví Evropské unie – návrh, 1. leden až 30. červen 2000

Publikace odborů MZV:

Archivně-dokumentační odbor:

Zahraniční politika ČR – data (vychází 1 × měsíčně), ISSN 1210-5600

Zahraniční politika ČR – dokumenty (vychází 1 × měsíčně), ISSN 1210-5619

Diplomatický protokol:

Diplomatic list (Diplomatická listina),
seznam velvyslanectví cizích států v ČR a jejich personálu, akreditovaného v ČR

Odbor komunikační strategie (ve spolupráci s ÚMV):

Průvodce podnikatele EU

Průvodce EU

Mýty a realita EU

Evropská společenství – první pilíř Evropské unie

Česká republika v hodnocení Evropské komise – 2000

O Evropské unii, kolektiv autorů pod vedením Petra Pajase a Tonyho Rossitera (brož., 179 s., ISBN 80-86345-04-1)

Zasedání ER ve dnech 10. a 11. 12. 1999 v Helsinkách (edice Dokumenty EU), (brož., 16 s., samostatná příloha Mezinárodní politiky 1/2000)

Rozhodnutí rady 1999/858/ES z 6. 12. 1999 o zásadách, prioritách, průběžných cílech a podmínkách obsažených v Přístupovém partnerství s ČR, Program portugalského předsednictví EU (edice Dokumenty EU), (brož., 24 s., ISSN 12102-9364, samostatná příloha Mezinárodní politiky 3/2000)

Zasedání ER, konané ve dnech 23. a 24. 3. 2000 (edice Dokumenty EU), (brož., 16 s., ISSN 1212-9364, samostatná příloha Mezinárodní politiky 5/2000)

Zasedání ER, konané ve dnech 19. a 20. 6. 2000 v Santa Maria da Feira (edice Dokumenty EU), (brož., 24 s., ISSN 12102-9364, samostatná příloha Mezinárodní politiky 7/2000)

Program francouzského předsednictví EU (edice Dokumenty EU), (brož., 24 s., ISSN 1212-9364, samostatná příloha Mezinárodní politiky 9/2000)

Program švédského předsednictví EU – návrh (edice Dokumenty EU), (brož., 24 s., ISSN 1212-9364, samostatná příloha Mezinárodní politiky 11/2000)

Směr EU (brož., 24 s., ISSN 1212-9372, samostatná příloha Mezinárodní politiky 2, 4, 6, 8, 10, 12/2000)

Odbor střední Evropy:

První světová válka a vztahy mezi Čechy, Slováky a Němci (edit. Hans Mommsen, Dušan Kováč, Michaela Marková, brož., Matice Moravská, 274 s., ISBN 90-902304-8-2)

Odbor vnitřní administrativy:

Seznam zastupitelských úřadů ČR v zahraničí

Odbor mezinárodních organizací:

Vystoupení představitelů ČR na 54. zasedání Valného shromáždění OSN (1999), odpovědný redaktor Petr Janoušek, Praha leden 2000, ISBN 80-86345-00-9, s. 48

Tiskový odbor:

Vítejte v Srdci Evropy (vychází 6× ročně: anglicky, francouzsky, německy, rusky, španělsky), ISSN 1210-7727

Zahraniční obchod ČR v letech 1999 a 2000 (v tis. Kč)

Země	Vývoz 1999	Dovoz 1999	Obrat 1999	Vývoz 2000	Dovoz 2000	Saldo 2000	Obrat 2000	2000/1999
Afghánistán	14 793	8 433	23 226	26 265	13 927	12 338	40 192	73,0%
Albánie	318 864	15 959	334 823	567 071	22 220	544 851	589 291	76,0%
Alžírsko	521 678	1 702 525	2 224 203	469 601	4 101 526	–3 631 925	4 571 127	105,5%
Amer. Panenské ostrovy	1	1 362	1 363	0	29	–29	29	–97,9%
Andorra	17 243	334	17 577	18 323	677	17 646	19 000	8,1%
Angola	12 350	0	12 350	35 043	1 539	33 504	36 582	196,2%
Antigua a Barbuda	0	602	602	7	154	–147	161	–73,3%
Argentina	388 959	671 211	1 060 170	407 040	399 390	7 650	806 430	–23,9%
Arménie	456 396	4 975	461 371	355 747	2 530	353 217	358 277	–22,3%
Aruba	14	15	29	10 135	3	10 132	10 138	34 858,6%
Austrálie	1 004 093	1 154 662	2 158 755	1 244 066	1 874 024	–629 958	3 118 090	44,4%
Australská Oceánie	0	0	0	0	3	–3	3	0,0%
Ázerbájdžán	297 696	98 287	395 983	473 051	209 466	263 585	682 517	72,4%
Bahamy	35 638	8 199	43 837	23 577	16 660	6 917	40 237	–8,2%
Bahrajn	31 089	12 414	43 503	29 549	1 892	27 657	31 441	–27,7%

Země	Vývoz 1999	Dovoz 1999	Obrat 1999	Vývoz 2000	Dovoz 2000	Saldo 2000	Obrat 2000	2000/1999
Bangladéš	362 554	150 521	513 075	245 445	280 723	–35 278	526 168	2,6%
Barbados	25 526	8 055	33 581	60 350	10 284	50 066	70 634	110,3%
Belgie	18 695 195	20 775 402	39 470 597	24 434 700	27 400 456	–2 965 756	51 835 156	31,3%
Belize	17 812	0	17 812	25 233	20	25 213	25 253	41,8%
Bělorusko	1 877 130	965 500	2 842 630	3 916 426	1 156 537	2 759 889	5 072 963	78,5%
Benin	39 152	19 282	58 434	68 299	41 175	27 124	109 474	87,3%
Bermudy	400	18	418	1 128	0	1 128	1 128	169,9%
Bolívie	13 847	33 374	47 221	16 749	20 447	–3 698	37 196	–21,2%
Bosna a Hercegovina	1 659 215	42 624	1 701 839	2 020 020	85 237	1 934 783	2 105 257	23,7%
Botswana	25 005	464	25 469	23 890	110	23 780	24 000	–5,8%
Brazílie	1 059 107	2 783 705	3 842 812	1 818 225	4 099 138	–2 280 913	5 917 363	54,0%
Brit. Panenské ostrovy	73 753	1 692	75 445	92 382	262	92 120	92 644	22,8%
Brit. indicko-oceán. území	0	14	14	1 398	83	1 315	1 481	10478,6%
Brunej	1 607	503	2 110	305	0	305	305	–85,5%
Bulharsko	3 296 469	815 629	4 112 098	3 840 469	904 305	2 936 164	4 744 774	15,4%
Burkina Faso	29 045	15 475	44 520	32 016	3 559	28 457	35 575	–20,1%
Burundi	7 630	22 013	29 643	11 380	5 799	5 581	17 179	–42,0%

Země	Vývoz 1999	Dovoz 1999	Obrat 1999	Vývoz 2000	Dovoz 2000	Saldo 2000	Obrat 2000	2000/1999
Čad	4 246	102 251	106 497	14 873	149 665	–134 792	164 538	54,5%
Česká republika	1 855 927	8 278 122	10 134 049	2 054 414	11 019 504	–8 965 090	13 073 918	29,0%
Čína	2 024 536	19 526 890	21 551 426	2 561 563	26 828 233	–24 266 670	29 389 796	36,4%
Dánsko	5 880 054	6 685 726	12 565 780	6 085 126	7 314 472	–1 229 346	13 399 598	6,6%
Dominika	377	25	402	843	173	670	1 016	152,7%
Dominikánská republika	466 180	39 415	505 595	521 874	26 979	494 895	548 853	8,6%
Džibuti	3 538	0	3 538	6 074	301	5 773	6 375	80,2%
Egypt	2 596 834	299 837	2 896 671	2 012 385	400 158	1 612 227	2 412 543	–16,7%
Ekvádor	95 743	525 452	621 195	178 341	513 058	–334 717	691 399	11,3%
Eritrea	8 240	62	8 302	16 705	12	16 693	16 717	101,4%
Estonsko	634 648	299 963	934 611	861 832	1 932 303	–1 070 471	2 794 135	199,0%
Etiopie	139 514	29 907	169 421	37 605	33 372	4 233	70 977	–58,1%
Faerské ostrovy	1 414	3 150	4 564	2 439	3 289	–850	5 728	25,5%
Falklandy (Malvíny)	183	21 174	21 357	0	3 864	–3 864	3 864	–81,9%
Fidži	8 103	404	8 507	4 760	253	4 507	5 013	–41,1%
Filipíny	1 137 223	478 175	1 615 398	441 962	667 558	–225 596	1 109 520	–31,3%
Finsko	3 970 915	8 872 448	12 843 363	4 639 043	9 975 874	–5 336 831	14 614 917	13,8%

Země	Vývoz 1999	Dovoz 1999	Obrat 1999	Vývoz 2000	Dovoz 2000	Saldo 2000	Obrat 2000	2000/1999
Francie	35 550 260	47 915 406	83 465 666	45 108 033	61 667 085	–16 559 052	106 775 118	27,9%
Francouzská Polynésie	1 423	407	1 830	2	421	–419	423	–76,9%
Gabon	21 511	888	22 399	157 396	3 667	153 729	161 063	619,1%
Gambie	2 057	20	2 077	7 496	1 646	5 850	9 142	340,2%
Ghana	72 038	15 204	87 242	124 527	34 035	90 492	158 562	81,7%
Gibraltar	36 334	10 498	46 832	68 217	4 827	63 390	73 044	56,0%
Grenada	172	16	188	206	119	87	325	72,9%
Grónsko	172	182	354	6 512	26	6 486	6 538	1746,9%
Gruzie	202 262	35 258	237 520	201 106	25 540	175 566	226 646	–4,6%
Guatemala	84 091	48 280	132 371	44 709	67 719	–23 010	112 428	–15,1%
Guinea	4 568	14 663	19 231	14 548	7 249	7 299	21 797	13,3%
Guinea-Bissau	3 166	0	3 166	0	0	0	0	–100,0%
Guyana	1 543	6 803	8 346	2 228	5 801	–3 573	8 029	–3,8%
Haiti	45 083	419	45 502	38 720	794	37 926	39 514	–13,2%
Honduras	22 719	70 288	93 007	29 719	147 274	–117 555	176 993	90,3%
Hongkong	2 714 249	2 175 195	4 889 444	3 182 411	2 041 770	1 140 641	5 224 181	6,8%
Chile	228 068	155 051	383 119	208 311	118 510	89 801	326 821	–14,7%
Chorvatsko	4 647 201	1 189 820	5 837 021	6 157 985	1 246 871	4 911 114	7 404 856	26,9%

Země	Vývoz 1999	Dovoz 1999	Obrat 1999	Vývoz 2000	Dovoz 2000	Saldo 2000	Obrat 2000	2000/1999
Indie	1 865 459	2 639 597	4 505 056	3 007 209	2 883 643	123 566	5 890 852	30,8%
Indonésie	262 332	2 034 528	2 296 860	453 651	2 412 934	–1 959 283	2 866 585	24,8%
Irák	145	1 739	1 884	7 623	267 741	–260 118	275 364	14515,9%
Írán	1 227 245	273 922	1 501 167	2 833 581	279 389	2 554 192	3 112 970	107,4%
Irsko	4 274 195	6 782 434	11 056 629	7 580 247	8 816 519	–1 236 272	16 396 766	48,3%
Island	464 386	27 064	491 450	294 790	34 006	260 784	328 796	–33,1%
Itálie	33 306 781	52 623 815	85 930 596	42 389 169	64 231 031	–21 841 862	106 620 200	24,1%
Izrael	1 679 253	1 914 160	3 593 413	2 153 444	2 357 506	–204 062	4 510 950	25,5%
Jamajka	31 838	2 983	34 821	15 900	3 359	12 541	19 259	–44,7%
Japonsko	2 589 948	19 646 891	22 236 839	4 489 832	23 780 755	–19 290 923	28 270 587	27,1%
Jemen	517 795	1 011	518 806	233 327	2 248	231 079	235 575	–54,6%
Jihoafrická republika	438 260	997 146	1 435 406	588 551	944 011	–355 460	1 532 562	6,8%
Jordánsko	252 582	3 955	256 537	238 285	4 183	234 102	242 468	–5,5%
Jugoslávie	1 898 649	380 051	2 278 700	2 697 361	676 658	2 020 703	3 374 019	48,1%
Kajmanské ostrovy	0	26	26	0	23	–23	23	–11,5%
Kambodža	119	10 351	10 470	12	29 359	–29 347	29 371	180,5%
Kamerun	47 989	27 130	75 119	33 088	77 762	–44 674	110 850	47,6%

Země	Vývoz 1999	Dovoz 1999	Obrat 1999	Vývoz 2000	Dovoz 2000	Saldo 2000	Obrat 2000	2000/1999
Kanada	1 913 967	3 483 884	5 397 851	2 429 391	3 654 892	–1 225 501	6 084 283	12,7%
Kapverdy	0	4	4	9	81	–72	90	2150,0%
Katar	30 080	157	30 237	55 972	3 107	52 865	59 079	95,4%
Kazachstán	936 842	1 221 073	2 157 915	1 262 480	4 729 290	–3 466 810	5 991 770	177,7%
Keňa	135 756	12 133	147 889	80 086	32 933	47 153	113 019	–23,6%
Kiribati	0	0	0	0	728	–728	728	0,0%
KLDR	48 046	16 679	64 725	118 130	7 008	111 122	125 138	93,3%
Kolumbie	139 899	819 387	959 286	249 367	1 127 474	–878 107	1 376 841	43,5%
Komory	0	133	133	0	1 864	–1 864	1 864	1301,5%
Kongo	30 642	25 488	56 130	39 598	22 398	17 200	61 996	10,5%
Konžská dem. republika	3 885	5 556	9 441	11 610	1 994	9 616	13 604	44,1%
Korejská republika	566 089	5 485 626	6 051 715	2 095 505	5 216 701	–3 121 196	7 312 206	20,8%
Kostarika	91 455	199 700	291 155	70 338	219 590	–149 252	289 928	–0,4%
Kuba	405 617	19 939	425 556	199 910	46 562	153 348	246 472	–42,1%
Kuvajt	226 061	1 114	227 175	260 982	3 540	257 442	264 522	16,4%
Kypr	302 172	156 838	459 010	420 262	174 557	245 705	594 819	29,6%
Kyrgyzstán	34 108	359 139	393 247	35 670	141 505	–105 835	177 175	–54,9%

Země	Vývoz 1999	Dovoz 1999	Obrat 1999	Vývoz 2000	Dovoz 2000	Saldo 2000	Obrat 2000	2000/1999
Laos	12 084	47 035	59 119	10 364	30 662	–20 298	41 026	–30,6%
Lesotho	0	564	564	0	757	–757	757	34,2%
Libanon	1 342 741	10 417	1 353 158	1 383 544	6 471	1 377 073	1 390 015	2,7%
Libérie	51 790	973	52 763	27 698	17 901	9 797	45 599	–13,6%
Libye	119 930	779 526	899 456	138 497	11 008	127 489	149 505	–83,4%
Lichtenštejnsko	192 332	529 918	722 250	378 186	677 071	–298 885	1 055 257	46,1%
Litva	3 294 268	529 980	3 824 248	4 112 944	764 883	3 348 061	4 877 827	27,5%
Lotyšsko	1 384 681	202 917	1 587 598	1 745 422	315 145	1 430 277	2 060 567	29,8%
Lucembursko	1 273 423	1 671 600	2 945 023	1 776 133	2 043 769	–267 636	3 819 902	29,7%
Macao	1 704	36 437	38 141	7 234	67 850	–60 616	75 084	96,9%
Madagaskar	2 277	85 278	87 555	10 379	79 356	–68 977	89 735	2,5%
Maďarsko	16 245 682	15 709 154	31 954 836	21 009 695	19 938 322	1 071 373	40 948 017	28,1%
Makedonie	387 969	156 628	544 597	481 811	114 137	367 674	595 948	9,4%
Malajsie	362 624	4 174 462	4 537 086	1 369 430	6 407 287	–5 037 857	7 776 717	71,4%
Malawi	980	299 234	300 214	39	205 925	–205 886	205 964	–31,4%
Maledivy	718	190	908	718	1 003	–285	1 721	89,5%
Mali	33 986	47 530	81 516	25 204	129 080	–103 876	154 284	89,3%
Malta	129 279	70 386	199 665	139 767	123 779	15 988	263 546	32,0%

Země	Vývoz 1999	Dovoz 1999	Obrat 1999	Vývoz 2000	Dovoz 2000	Saldo 2000	Obrat 2000	2000/1999
Maroko	252 978	389 188	642 166	388 542	390 421	–1 879	778 963	21,3%
Marshallovy ostrovy	1 110	0	1 110	1 224	0	1 224	1 224	10,3%
Mauritánie	11 687	297	11 984	23 783	150	23 633	23 933	99,7%
Mauricius	31 133	8 922	40 055	104 329	16 174	88 155	120 503	200,8%
Mayotte	0	0	0	234	69	165	303	0,0%
Mexiko	691 289	1 084 307	1 775 596	958 649	1 871 758	–913 109	2 830 407	59,4%
Moldavsko	314 223	80 089	394 312	382 000	87 866	294 134	469 866	19,2%
Mongolsko	139 393	14 932	154 325	174 732	11 362	163 370	186 094	20,6%
Montserrat	178	196	374	0	105	–105	105	–71,9%
Mosambik	1 836	42	1 878	584	8 695	–8 111	9 279	394,1%
Myanmar	33 333	5 452	38 785	18 976	24 405	–5 429	43 381	11,8%
Namibie	15 766	163	15 929	8 921	1 682	7 239	10 603	–33,4%
Nauru	0	18	18	0	5	–5	5	–72,2%
Německo	381 197 826	331 888 867	713 086 693	452 923 360	402 562 641	50 360 719	855 486 001	20,0%
Nepál	17 433	11 856	29 289	63 226	13 151	50 075	76 377	160,8%
Nespecifikováno	216	1 478 656	1 478 872	2 744	1 976 435	–1 973 691	1 979 179	33,8%
Niger	15 582	11	15 593	7 384	84	7 300	7 468	–52,1%
Nigérie	329 375	211 379	540 754	201 887	88 798	113 089	290 685	–46,2%

Země	Vývoz 1999	Dovoz 1999	Obrat 1999	Vývoz 2000	Dovoz 2000	Saldo 2000	Obrat 2000	2000/1999
Nikaragua	12 853	33 100	45 953	6 826	98 606	–91 780	105 432	129,4%
Nizozemské Antily	4 234	76	4 310	5 427	321	5 106	5 748	33,4%
Nizozemsko	22 198 740	23 434 031	45 632 771	25 779 682	29 060 158	–3 280 476	54 839 840	20,2%
Norsko	3 511 143	5 885 817	9 396 960	4 430 673	11 561 931	–7 131 258	15 992 604	70,2%
Nová Kaledonie	928	76	1 004	5 321	656	4 665	5 977	495,3%
Novozélandská Oceánie	6 757	1 698	8 455	4 744	598	4 146	5 342	–36,8%
Nový Zéland	90 001	197 758	287 759	114 453	233 287	–118 834	347 740	20,8%
Omán	12 935	30	12 965	71 482	8	71 474	71 490	451,4%
Pákistán	208 679	431 913	640 592	259 316	567 819	–308 503	827 135	29,1%
Palestina	437	0	437	4 103	35	4 068	4 138	846,9%
Panama	35 334	275 684	311 018	116 027	280 738	–164 711	396 765	27,6%
Papua-Nová Guinea	1 113	3 113	4 226	0	3 562	–3 562	3 562	–15,7%
Paraguay	12 283	529	12 812	26 224	685	25 539	26 909	110,0%
Peru	124 254	192 592	316 846	147 006	312 428	–165 422	459 434	45,0%
Pitcairn	0	2 506	2 506	0	135	–135	135	–94,6%
Pobřeží slonoviny	35 210	537 632	572 842	84 115	659 778	–575 663	743 893	29,9%
Polární oblasti	10 223	0	10 223	436	55	381	491	–95,2%

Země	Vývoz 1999	Dovoz 1999	Obrat 1999	Vývoz 2000	Dovoz 2000	Saldo 2000	Obrat 2000	2000/1999
Polsko	50 756 287	35 015 588	85 771 875	60 934 679	44 383 379	16 551 300	105 318 058	22,8%
Portugalsko	3 304 884	1 190 478	4 495 362	4 438 098	2 220 714	2 217 384	6 658 812	48,1%
Rakousko	59 433 985	55 676 085	115 110 070	66 932 537	61 418 647	5 513 890	128 351 184	11,5%
Rovníková Guinea	0	15	15	0	0	0	0	–100,0%
Rumunsko	4 773 092	830 298	5 603 390	6 409 515	1 344 170	5 065 345	7 753 685	38,4%
Rusko	13 185 802	48 146 081	61 331 883	14 919 656	80 239 623	–65 319 967	95 159 279	55,2%
Rwanda	2 157	16 441	18 598	927	11 278	–10 351	12 205	–34,4%
Řecko	2 809 382	1 911 786	4 721 168	4 633 034	2 232 951	2 400 083	6 865 985	45,4%
Salvador	208 239	75 807	284 046	680 136	1 925 538	–1 245 402	2 605 674	817,3%
Samoa	23 746	0	23 746	6 660	8	6 652	6 668	–71,9%
San Marino	74 044	14 613	88 657	111 690	11 105	100 585	122 795	38,5%
Saúdská Arábie	740 298	70 142	810 440	1 370 591	50 524	1 320 067	1 421 115	75,4%
Senegal	26 554	2 400	28 954	34 539	4 504	30 035	39 043	34,8%
Seychely	7 072	56	7 128	3 689	204	3 485	3 893	–45,4%
Sierra Leone	2 426	6 298	8 724	17 882	9 375	8 507	27 257	212,4%
Singapur	3 388 218	2 254 886	5 643 104	5 177 266	3 732 792	1 444 474	8 910 058	57,9%
Slovensko	75 328 509	60 892 945	136 221 454	86 081 308	74 740 737	11 340 571	160 822 045	18,1%
Slovinsko	9 396 795	6 047 741	15 444 536	9 108 915	7 008 796	2 100 119	16 117 711	4,4%

Země	Vývoz 1999	Dovoz 1999	Obrat 1999	Vývoz 2000	Dovoz 2000	Saldo 2000	Obrat 2000	2000/1999
Somálsko	2 937	0	2 937	18 513	11	18 502	18 524	530,7%
Spojené arabské emiráty	2 794 577	183 819	2 978 396	4 703 857	674 956	4 028 901	5 378 813	80,6%
Srí Lanka	55 761	212 571	268 332	898 233	277 139	621 094	1 175 372	338,0%
St. Pierre a Miquelon	0	0	0	0	1	–1	1	0,0%
Středoafrická republika	9 482	99	9 581	14 008	64 348	–50 340	78 356	717,8%
Súdán	289 258	36 332	325 590	214 738	26 210	188 528	240 948	–26,0%
Surinam	2 582	1 175	3 757	5 397	3 440	1 957	8 837	135,2%
Sv. Helena	0	1	1	0	7	–7	7	600,0%
Sv. Kryštof a Nevis	0	12	12	0	1 808	–1 808	1 808	14966,7%
Sv. Lucie	0	39	39	0	0	0	0	–100,0%
Sv. Tomáš a Princův o.	0	1 316	1 316	0	1 011	–1 011	1 011	–23,2%
Sv.Vincenc a Grenadiny	34	777	811	28	22	6	50	–93,8%
Svazijsko	121	3 648	3 769	0	7 333	–7 333	7 333	94,6%
Sýrie	918 690	89 292	1 007 982	769 331	122 233	647 098	891 564	–11,5%
Šalamounovy ostrovy	0	2	2	0	1	–1	1	–50,0%

Země	Vývoz 1999	Dovoz 1999	Obrat 1999	Vývoz 2000	Dovoz 2000	Saldo 2000	Obrat 2000	2000/1999
Španělsko	15 512 710	14 721 594	30 234 304	18 097 749	22 771 680	–4 673 931	40 869 429	35,2%
Švédsko	11 013 295	13 079 226	24 092 521	15 115 650	19 765 853	–4 650 203	34 881 503	44,8%
Švýcarsko	12 348 319	17 517 010	29 865 329	14 934 458	19 274 906	–4 340 448	34 209 364	14,5%
Tádžikistán	48 491	198 946	247 437	18 691	389 505	–370 814	408 196	65,0%
Tanzanie	60 193	47 330	107 523	18 411	10 050	8 361	28 461	–73,5%
Thajsko	492 537	2 375 094	2 867 631	1 062 115	3 062 492	–2 000 377	4 124 607	43,8%
Tchaj-wan	666 505	7 903 795	8 570 300	1 357 270	9 797 260	–8 439 990	11 154 530	30,2%
Togo	9 793	57 196	66 989	25 894	5 379	20 515	31 273	–53,3%
Tonga	0	8	8	0	3	–3	3	–62,5%
Trininad a Tobago	79 486	630	80 116	75 118	32	75 086	75 150	–6,2%
Tunisko	277 489	298 955	576 444	274 050	306 537	–32 487	580 587	0,7%
Turecko	2 311 231	3 260 722	5 571 953	6 218 067	4 294 069	1 923 998	10 512 136	88,7%
Turkmenistán	350 016	141 589	491 605	637 176	247 045	390 131	884 221	79,9%
Turks a Caicos	1 977	378	2 355	492	52	440	544	–76,9%
Tuvalu	0	11	11	0	5	–5	5	–54,5%
Uganda	11 852	64 605	76 457	24 521	91 274	–66 753	115 795	51,5%
Ukrajina	4 076 538	5 988 351	10 064 889	5 607 472	9 131 499	–3 524 027	14 738 971	46,4%
Uruguay	144 573	146 713	291 286	61 845	99 026	–37 181	160 871	–44,8%

Země	Vývoz 1999	Dovoz 1999	Obrat 1999	Vývoz 2000	Dovoz 2000	Saldo 2000	Obrat 2000	2000/1999
USA	21 496 910	38 496 020	59 992 930	31 559 682	54 949 668	–23 389 986	86 509 350	44,2%
USA Oceánie	1 104	3 336	4 440	390	1 434	–1 044	1 824	–58,9%
Uzbekistán	487 031	716 883	1 203 914	609 569	806 652	–197 083	1 416 221	17,6%
Vatikán	4 907	1	4 908	300	25	275	325	–93,4%
Velká Británie	30 492 600	37 741 589	68 234 189	48 054 636	51 415 684	–3 361 048	99 470 320	45,8%
Venezuela	132 164	64 030	196 194	374 345	15 084	359 261	389 429	98,5%
Vietnam	553 151	1 443 784	1 996 935	407 745	2 118 180	–1 710 435	2 525 925	26,5%
Wallis a Futuna	709	0	709	0	2	–2	2	–99,7%
Zambie	10 111	14 774	24 885	10 678	9 984	694	20 662	–17,0%
Zimbabwe	13 911	393 914	407 825	56 386	284 717	–228 331	341 103	–16,4%
	908 755 933	**973 168 687**	**1 881 924 620**	**1 120 426 647**	**1 247 209 917**	**–126 783 270**	**2 367 636 564**	

Zdroj: Celní správa ČR

ZKRATKY ÚTVARŮ MZV ČR
(na str. 272 a 273)

NM1 – státní tajemník pro evropské záležitosti – 1. náměstek ministra
NMŘ – náměstek ministra pro otázky řízení
NMDV – náměstek ministra pro dvoustranné vztahy
NMMV – náměstek ministra pro mnohostranné vztahy
GS – generální sekretář
VŘ SEI – zástupce státního tajemníka pro evropské záležitosti – vrchní ředitel sekce evropské integrace
POL. ŘED – politický ředitel
VŘ SDV – vrchní ředitel sekce dvoustranných vztahů
VŘ SMV – vrchní ředitel sekce mnohostranných vztahů
VŘ SP – vrchní ředitel sekce provozní
TM – tiskový mluvčí
ADO – archivně-dokumentační odbor
AFR – odbor států subsaharské Afriky
AMER – odbor amerických států
AP – odbor analýz a plánování
ASIE – odbor států Asie a Pacifiku
BV – odbor států Blízkého východu a severní Afriky
DP – diplomatický protokol
EUZE – odbor Evropské unie a západní Evropy
FIO – finanční a investiční odbor
GI – generální inspekce
KM – kabinet ministra
KO – konzulární odbor
LP – odbor lidských práv
MPO – mezinárodněprávní odbor
OBP – odbor bezpečnostní politiky
OIS – odbor informačních systémů
OJVE – odbor států jihovýchodní Evropy
OKEU – odbor koordinace vztahů s Evropskou unií
OKKV – odbor kulturních a krajanských vztahů
OKS – odbor komunikační strategie
OMO – odbor mezinárodních organizací
OS – odbor služeb
OSE – odbor států střední Evropy
OVA – odbor vnitřní administrativy
OVE – odbor států východní Evropy
OVEMO – odbor vnějších ekonomických vztahů a mezinárodních ekonomických organizací
OZÚ – odbor zvláštních úkolů
PAM – pracovněprávní a mzdový odbor
PERS – personální odbor
TO – tiskový odbor

ZKRATKY PŘÍSPĚVKOVÝCH ORGANIZACÍ ZŘÍZENÝCH MINISTERSTVEM ZAHRANIČNÍCH VĚCÍ

CČOZ – Centrum pro české občany působící v zahraničí
DS – Diplomatický servis
KCŠ – Konferenční centrum Štiřín
KGK – Kancelář generálního komisaře účasti ČR na Světové výstavě EXPO 2000 v Hannoveru
SČC – Správa českých center
ÚMV – Ústav mezinárodních vztahů

Organizační schéma

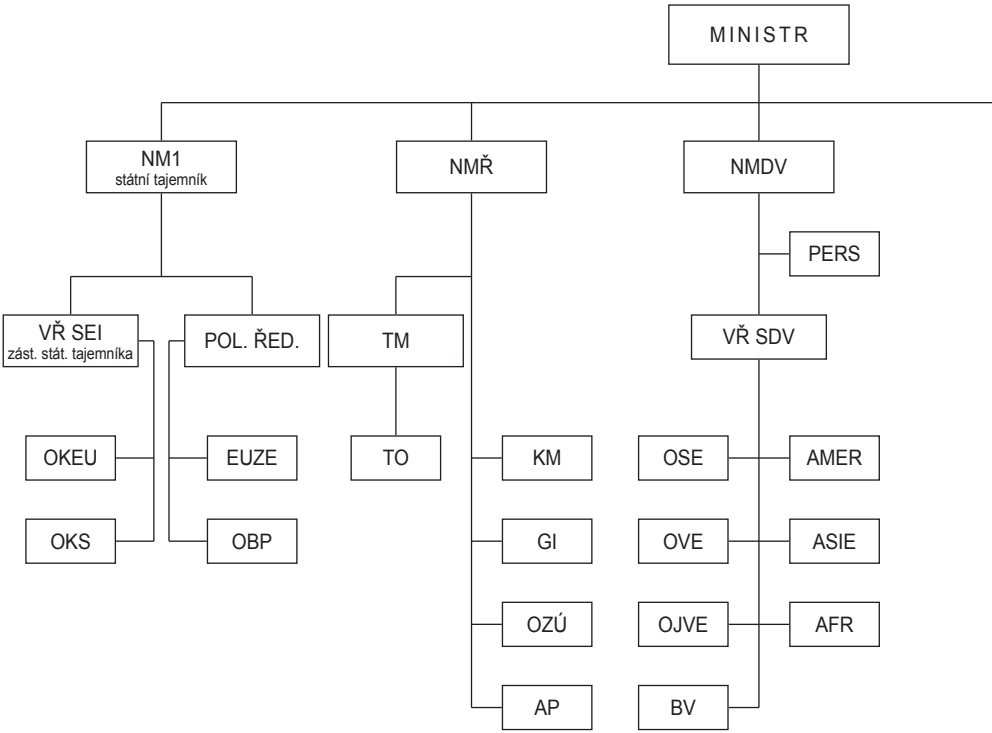

MZV ČR platné od 1. 7. 2000

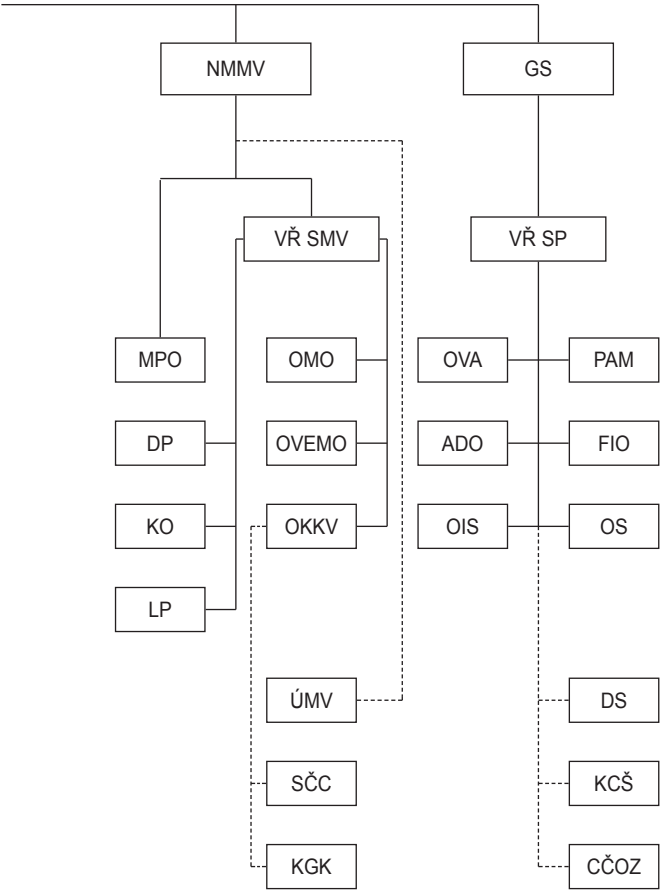

Velvyslanci České republiky
(k 31. 12. 2000)

Jméno	Země	Datum předání PL
BAMBASOVÁ Helena	Nizozemské království	24. září 1997
BAŠTA Jaroslav	Ruská federace	9. listopadu 2000
	Běloruská republika	
	Turkmenistán	
	Kazašská republika	
	Kyrgyzská republika	
BEČKA Jan	Thajské království	20.února 1996
	Laoská lidově demokratická republika	6. listopadu 1996
	Kambodžské království	7. září 1996
	Myanmarský svaz	
BLAŽEK Antonín	Bolivarovská republika Venezuela	10. ledna 2000
	Dominikánská republika	18. července 2000
	Grenada	
	Barbados	14. listopadu 2000
	Guyanská kooperativní republika	26. června 2000
	Jamajka	27. dubna 2000
	Republika Trinidad a Tobago	29. června 2000
	Surinamská republika	15. června 2000
	Antigua a Barbuda	
	Dominické společenství	
	Svatá Lucie	
	Svatý Kryštof a Nevis	
	Svatý Vincenc a Grenadiny	
BRAUN Jozef	Turecká republika	30. srpna 1999
	Ázerbájdžánská republika	10. února 2000
BULENOVÁ Jana	Lotyšská republika	15. září 1998
ČERNÝ František	Spolková republika Německo	21. dubna 1998
FILIPIOVÁ Eva	Libanonská republika	5. srpna 1997
FRÝBERT Václav	Království Saúdské Arábie	18. května 1997
	Stát Bahrajn	

Jméno	Země	Datum předání PL
FÜLE Štefan	Litevská republika	28. prosince 1998
GREPL Vítězslav	Malajsie	5. září 2000
GRUŠA Jiří	Rakouská republika	10. června 1998
HAVLAS Josef	Japonsko	26. června 1997
HAVLÍN Ondřej	Bulharská republika	13. března 1998
HOTĚK Ivan	Korejská republika	11. října 2000
HRDÁ Edita	Argentinská republika	24. února 1999
	Paraguayská republika	22. března 1999
HUŇÁTOVÁ Dana	Egyptská arabská republika	10. února 1998
	Súdánská republika	22. dubna 1998
HUSÁK Tomáš	Švédské království	24. září 1998
HYBÁŠKOVÁ Jana	Slovinská republika	7. května 1997
CHMIEL Juraj	Nigérijská federativní republika	25. října 1999
	Beninská republika	26. května 2000
	Čadská republika	7. prosince 2000
	Kamerunská republika	
	Nigerská republika	12. dubna 2000
	Republika Rovníková Guinea	
	Gabunská republika	
JAJTNER Pavel	Marocké království	1. června 1999
	Mauritánská islámská republika	
JANYŠKA Petr	Francouzská republika	2. listopadu 1999
JEŘÁBKOVÁ Věra	Kyperská republika	17. září 1998
JESTŘÁB Ivan	Indická republika	12. září 1997
	Nepálské království	18. září 1998
	Srílanská demokratická socialistická rep.	17. dubna 1998
	Maledivská republika	19. února 1998
	Bangladéšská lidová republika	25. srpna 1999
JINDRÁK Rudolf	Maďarská republika	18. září 1998

Jméno	Země	Datum předání PL
JIRÁNEK Jiří	Chilská republika	19. srpna 1998
JUNEK Jindřich	Ghanská republika	17. srpna 2000
	Libérijská republika	
	Tožská republika	
	Republika Sierra Leone	26. ledna 2001
KARYCH Alexandr	Čínská lidová republika	15. dubna 1997
	Korejská lidově demokratická republika	25. února 1998
KOLÁŘ Petr	Irsko	13. září 1999
KOPECKÝ Jan	Peruánská republika	18. listopadu 1999
	Bolívijská republika	
KORSELT Vít	Kostarická republika	3. října 1997
	Panamská republika	15. dubna 1998
	Nikaragujská republika	26. února 1998
	Salvadorská republika	28. května 1998
	Honduraská republika	29. září 1999
	Belize	7. prosince 1998
KOŠŤÁLOVÁ Marie	Dánské království	10. března 2000
KOTZY Vladimír	Kanada	19. března 1998
KOVANDA Karel	Stálé zastoupení ČR při NATO a ZEU	1. března 1998
KUDĚLA Jiří	Chorvatská republika	27. února 1998
	Bosna a Hercegovina	2. dubna 1998
KUMERMANN Daniel	Stát Izrael	24. května 1999
KVAPIL Jaromír	Portugalská republika	23. listopadu 2000
KYPR Petr	Norské království	17. září 1998
	Islandská republika	18. listopadu 1998
LABUDEK Vladislav	Estonská republika	11. května 2000
LESZCZYNSKI Roman	Spojené arabské emiráty	29. května 2000
LORENC Viktor	Tuniská republika	13. ledna 2000

Jméno	Země	Datum předání PL
LUDVA Jaroslav	Uzbecká republika	25. října 2000
	Tádžická republika	
LUKEŠOVÁ Kateřina	Belgické království	19. března 1998
	Lucemburské velkovévodství	26. května 1998
MISIARZ Jan	Polská republika	21. února 2000
MUCHA Jiří	SM Štrasburk (pověřovací dopis ministra)	17. srpna 1998
NEKVASIL Jiří	Gruzie	6. června 2000
	Arménská republika	
NOVÝ Luboš	Vietnamská socialistická republika	8. listopadu 2000
OLŠA Jaroslav jr.	Zimbabwská republika	11. května 2000
	Malawiská republika	
	Mosambická republika	8. listopadu 2000
	Zambijská republika	26. června 2000
	Demokratická republika SvatéhoTomáše a Princova ostrova	
	Angolská republika	14. prosince 2000
PECH Radek	Finská republika	24. října 1997
PLÍŠEK Jaromír	Rumunsko	25. září 1997
	Moldavská republika	16. října 1997
POLÁČEK Zdeněk	Etiopská federativní a demokratická rep.	18. dubna 1996
	Džibutská republika	8. března 1999
	Stát Eritrea	19. února 1998
	Madagaskarská republika	13. prosince 1999
POVEJŠIL Martin	Španělsko	5. listopadu 2000
	Andorrské knížectví	
PŘIBÍK Petr	Pákistánská islámská republika	7. prosince 1999
	Islámský stát Afghánistán	

Jméno	Země	Datum předání PL
RYCHTAR Josef	Stát Kuvajt Stát Katar	27. listopadu 1996
SEČKA Libor	Stálá mise ČR při Evropských společenstvích	 18. května 2000 (předsedovi EK) 23. května 2000 (předsedovi Rady EU)
SEIFTER Pavel	Spojené království Velké Británie a Severního Irska	 24. října 1997
SLÁDEK Josef	Australské společenství Nový Zéland	24. února 1999
SLÁNSKÝ Rudolf	Slovenská republika	15. ledna 1997
SLAVICKÝ Stanislav	Filipínská republika	6. září 1999
SMETÁNKA Tomáš	Jordánské hášimovské království	24. července 1996
SOMOL Miroslav	Stálá mise v Ženevě (pověřovací dopis)	 19. listopadu 1996
STROPNICKÝ Martin	Svatý stolec (Vatikán) Sanmarinská republika Suverénní řád maltézských rytířů	28. června 1999 29. září 1999 12. listopadu 1999
ŠARAPATKA Milan	Indonéská republika Brunej Darussalam Nezávislý stát Papua-Nová Guinea	12. května 1998
ŠEDIVÝ Jaroslav	Švýcarská konfederace	26. ledna 1999
ŠEVČÍKOVÁ Hana	Italská republika Maltská republika	21. září 1998 8. října 1998
ŠINDELÁŘ Miroslav	Albánská republika	12. července 2000
ŠKEŘÍK Ladislav	Brazilská federativní republika	18. listopadu 1997
ŠTOURAČOVÁ Judita	Svazová republika Jugoslávie Makedonská republika	8. listopadu 2000 1. prosince 2000

Jméno	Země	Datum předání PL
VONDRA Alexandr	Spojené státy americké	14. května 1997
VOŠALÍK Pavel	Jihoafrická republika	12. srpna 1997
	Botswanská republika	14. října 1999
	Lesothské království	23. září 1997
	Namibijská republika	16. července 1997
	Mauricijská republika	12. listopadu 1997
	Svazijské království	16. března 2000
VRABEC Jozef	Ukrajina	11. listopadu 1997
ZAVÁZAL Vladimír	Řecká republika	1. listopadu 1997
ZELENÝ Mnislav	Kolumbijská republika	12. prosince 1996
	Ekvádorská republika	16. prosince 1996
ZEMANOVÁ Věra	Spojené státy mexické	26. července 2000
	Guatemalská republika	22. listopadu 2000
ZRŮST Pavel	Uruguayská východní republika	3. června 1999

Vydalo Ministerstvo zahraničních věcí ČR
v edičním oddělení ÚMV, Praha 2001
K vydání připravil kolektiv pracovníků MZV
Odpovědná redaktorka: Klára Vachulová
Obálka a grafická úprava: Marie Vorlová
Vytiskla tiskárna Decibel production, s.r.o.

ISBN (MZV) 80-86345-18-1
ISBN (ÚMV) 80-86506-13-4